RAD-ISM-900-ANT-YAGI-10-N - Antenna

5606614

https://www.phoenixcontact.com/it/prodotti/5606614

Si prega di notare che i dati visualizzati in questo PDF sono stati generati dal nostro catalogo online. I dati completi sono disponibili nella documentazione per l'utente. Si applicano le condizioni generali di utilizzo per i download.



Antenna direzionale, 868 MHz/900 MHz, guadagno: 12,15 dBi, polarizzazione: lineare, angolo di apertura: h/v 56°/46°, grado di protezione: IP65, connessione: N (femmina), incl. angolare di montaggio e zanche per palo

I vantaggi

- Per collegamenti punto-punto
- Per grandi distanze

Dati commerciali

Codice articolo	5606614
Pezzi/conf.	1 Pezzi
Quantità di ordinazione minima	1 Pezzi
Codice vendita	DNC6A3
Codice prodotto	DNC6A3
GTIN	4046356686419
Peso per pezzo (confezione inclusa)	1,7 g
Peso per pezzo (confezione esclusa)	1.208 g
Numero tariffa doganale	85177100
Paese di origine	US

Dati tecnici

Note

Nota per l'utilizzo

Nota per l'utilizzo	Solo per l'uso industriale

Caratteristiche articolo

Tipo di prodotto	Antenna
Guadagno	12,15 dBi
Angolo di apertura verticale	46 °
Angolo di apertura orizzontale	56 °
Polarizzazione	Lineare, verticale od orizzontale

Caratteristiche elettriche

Banda di frequenza	900 MHz
Frequenza	868 MHz ... 960 MHz
Impedenza	50 Ω
Potenza massima	200,00 W
Rapporto d'onde stazionarie VSWR in sistemi a 50 Ω	≤ 1,50

Dati di collegamento

Tecnologia di connessione

Collegamento	N (femmina) con cavo (0,6 m)
Diametro esterno	32 mm ... 60 mm (Pilone)

Dimensioni

Larghezza	60,5 mm
Altezza	172 mm
Lunghezza	609,6 mm

Misure esterne

Diametro esterno	32 mm ... 60 mm (Pilone)

Indicazioni materiale

Materiale	Alluminio
	V2A
	V2A

Cavo / linea

Lunghezza cavo	0,60 m
Cavo di collegamento	sì

Condizioni ambientali e della vita elettrica

Condizioni ambientali

Grado di protezione	IP65
Temperatura ambiente (esercizio)	-40 °C ... 80 °C
Velocità del vento	240 km/h

Montaggio

Tipo di montaggio	Montaggio a palo

Disegni

Disegno schema

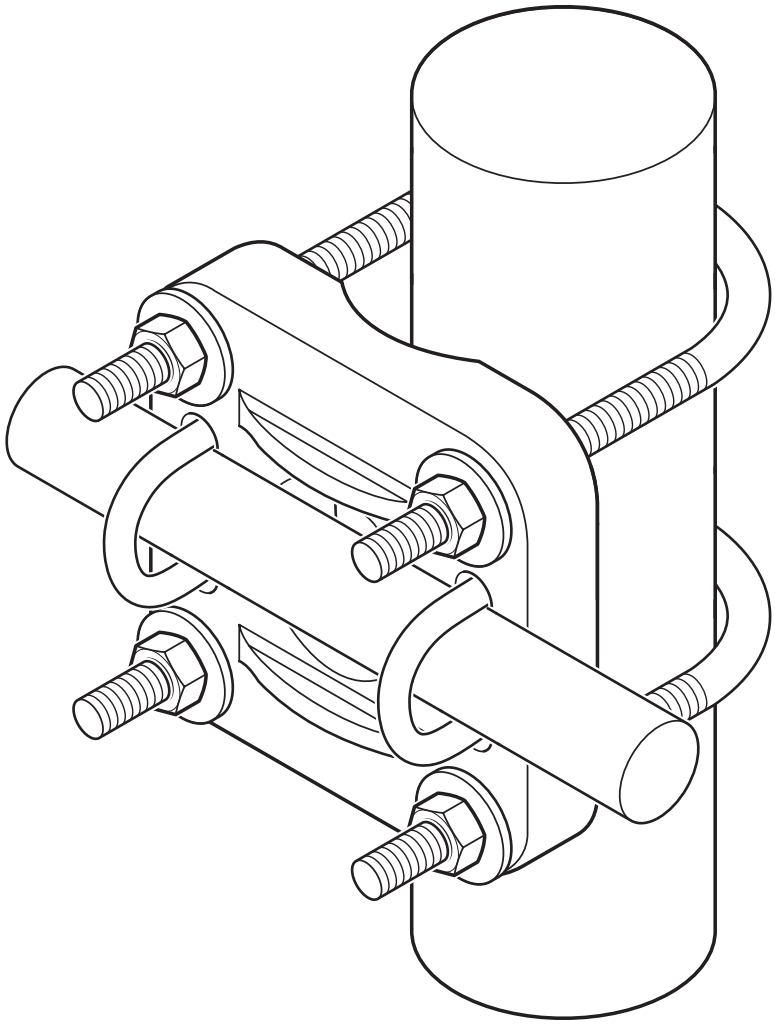

Montaggio a pilone

Disegno schema

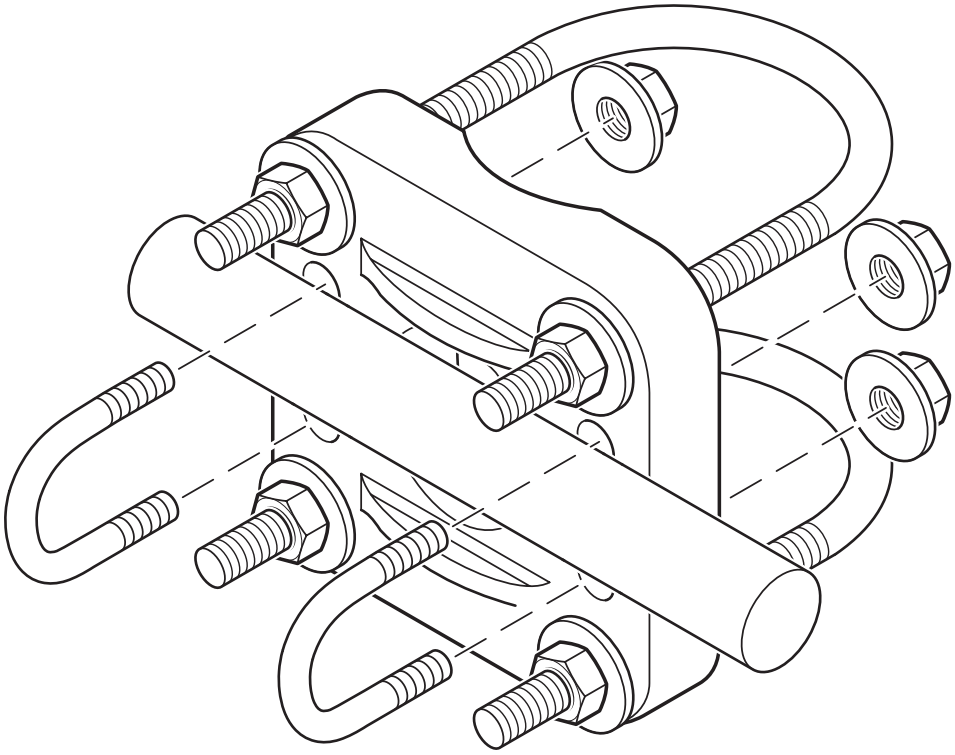

Disegno schema

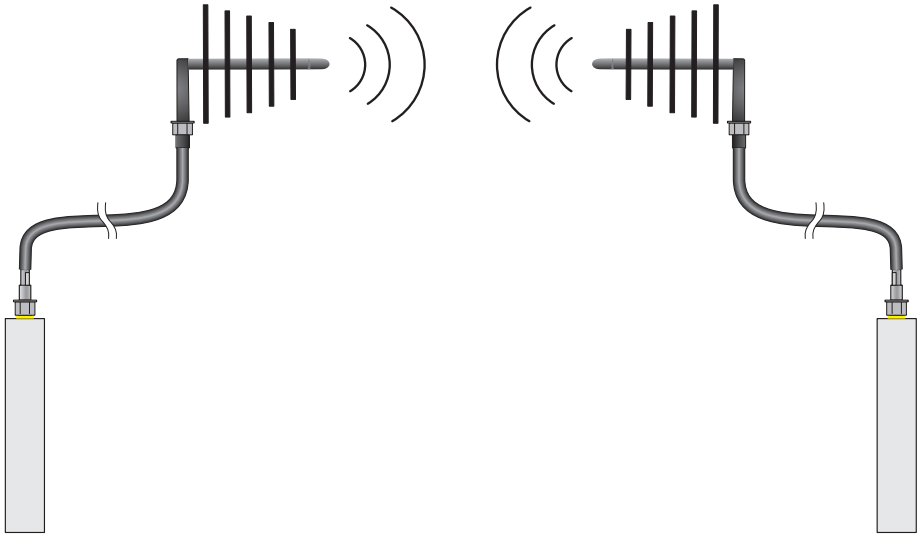

Classifiche

ECLASS

ECLASS-13.0	19070105
ECLASS-15.0	19070105

ETIM

ETIM 10.0	EC001698

UNSPSC

UNSPSC 21.0	43223100

Environmental product compliance

EU RoHS

Soddisfa i requisiti della direttiva RoHS	Sì
con eccezione delle deroghe, se note	6(c)

China RoHS

Environment friendly use period (EFUP)	EFUP-50
	Una tabella per la dichiarazione China RoHS in base allarticolo è disponibile nellarea di download di ciascun articolo alla voce "Dichiarazione del produttore". Per tutti gli articoli con EFUP-E non viene allestita né richiesta alcuna tabella per la dichiarazione China RoHS.

EU REACH SVHC

Avviso di sostanza candidata REACH (n. CAS)	Lead(n. CAS: 7439-92-1)
SCIP	06b83fe4-056e-4bb5-8090-886cd2b31d19

EF3.1 Cambiamento climatico

CO2e kg	0,761 kg CO2e

Phoenix Contact 2026 © - Tutti i diritti riservati
https://www.phoenixcontact.com

PHOENIX CONTACT S.p.a.
Via Bellini, 39/41
20095 Cusano Milanino (MI)
+39 02 660591
info_it@phoenixcontact.com