# C-RCEI 2,5/M5 - Capocorda ad anello

3241208

https://www.phoenixcontact.com/it/prodotti/3241208

Si prega di notare che i dati visualizzati in questo PDF sono stati generati dal nostro catalogo online. I dati completi sono disponibili nella documentazione per l'utente. Si applicano le condizioni generali di utilizzo per i download.

Capocorda ad anello, blu, 1,5 ... 2,5 $mm^2$, M5, con anello in rame inserito, per crimpaggio di isolamento

## I vantaggi

- Le estremità degli anelli sono coniche, permettendo così una semplice e corretta introduzione del conduttore
- Mediante l'anello in rame (crimpaggio dell'isolamento) integrato è possibile aumentare notevolmente la capacità di carico meccanico del collegamento

## Dati commerciali

| | |
|---|---|
| Codice articolo | 3241208 |
| Pezzi/conf. | 100 Pezzi |
| Quantità di ordinazione minima | 100 Pezzi |
| Codice vendita | BH3421 |
| Codice prodotto | BH3421 |
| Pagina del catalogo | Pagina 493 (C-3-2019) |
| GTIN | 4046356826136 |
| Peso per pezzo (confezione inclusa) | 1,205 g |
| Peso per pezzo (confezione esclusa) | 1,236 g |
| Numero tariffa doganale | 85369010 |
| Paese di origine | TW |

## Dati tecnici

### Caratteristiche articolo

| | |
|---|---|
| Tipo di prodotto | Connettore |
| Caratteristica di prodotto | Senza alogenati |
| | Ingresso conduttore conico |
| | Brasato |
| | PA isolato |

### Dimensioni

| | |
|---|---|
| Disegno quotato | 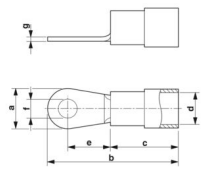  |
| Larghezza | 9,5 mm |
| Lunghezza anelli | 23 mm |
| Lunghezza collare isolante | 11 mm |
| Distanza collare isolante centrale | 7,3 mm |
| Spessore materiale min. | 0,8 mm |
| Misure interne collare isolante | 4,5 mm |

Misure interne

| | |
|---|---|
| Diametro interno | 5,3 mm |

### Indicazioni materiale

| | |
|---|---|
| Colore | blu (RAL 5015) |
| Materiale | Rame |
| Classe di combustibilità a norma UL 94 | V2 |
| Rivestimento | stagnata |
| Materiale isolante | PA |
| Sostanze contenute | Senza alogenati |

### Caratteristiche meccaniche

Dati tecnici

| | |
|---|---|
| Lunghezza anelli | 23 mm |

### Condizioni ambientali e della vita elettrica

Condizioni ambientali

| | |
|---|---|
| Temperatura ambiente ottimale (stoccaggio/trasporto) | 20,00 °C 50,00 % Umidità (RH), immagazzinamento nell'imballaggio originale chiuso. Evitare l'esposizione diretta ai raggi solari e alle fonti di calore. |
| Temperatura ambiente (esercizio) | -20 °C ... 105 °C |

| | |
|---|---|
| Temperatura ambiente (montaggio) | -20 °C ... 100 °C |
| Temperatura intervallo breve | 100 °C |

## Disegni

Disegno quotato

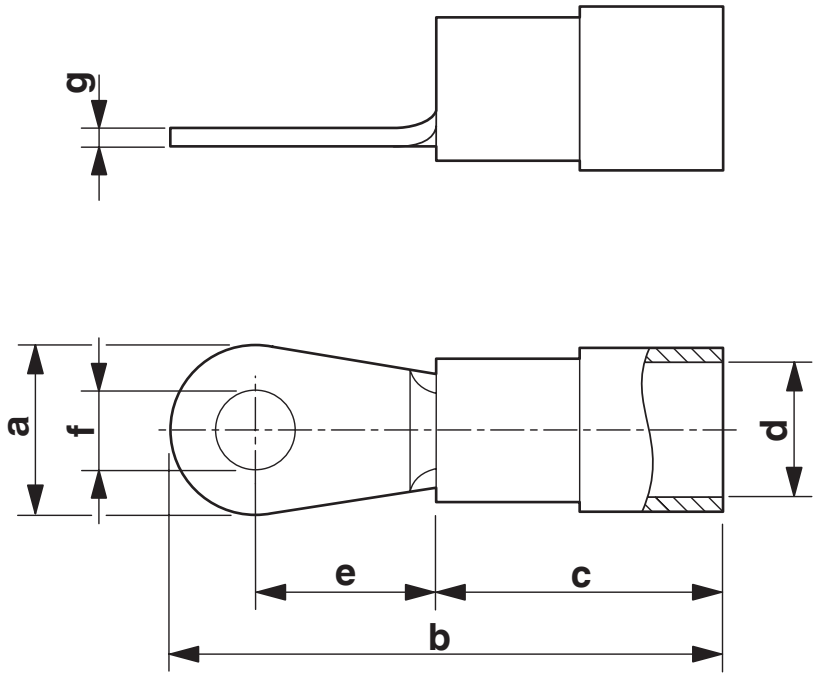

## Classifiche

### ECLASS

| | |
|---|---|
| ECLASS-13.0 | 27400204 |

### ETIM

| | |
|---|---|
| ETIM 9.0 | EC001052 |

### UNSPSC

| | |
|---|---|
| UNSPSC 21.0 | 27121700 |

## Environmental product compliance

EU RoHS

| | |
|---|---|
| Soddisfa i requisiti della direttiva RoHS | Sì, Nessuna deroga |

China RoHS

| | |
|---|---|
| Environment friendly use period (EFUP) | EFUP-E |
| | Nessuna sostanza pericolosa al di sopra dei valori limite |

EU REACH SVHC

| | |
|---|---|
| Avviso di sostanza candidata REACH (n. CAS) | Nessuna sostanza con una percentuale di massa maggiore dello 0,1% |

Phoenix Contact 2025 © - Tutti i diritti riservati
https://www.phoenixcontact.com

PHOENIX CONTACT S.p.a.
Via Bellini, 39/41
20095 Cusano Milanino (MI)
+39 02 660591
info_it@phoenixcontact.com