WCC 56 - Fascetta fermacavo

3240260

https://www.phoenixcontact.com/it/prodotti/3240260

Si prega di notare che i dati visualizzati in questo PDF sono stati generati dal nostro catalogo online. I dati completi sono disponibili nella documentazione per l'utente. Si applicano le condizioni generali di utilizzo per i download.



Fascetta fermacavo, per guida profilata

I vantaggi

- Le fascette fermacavo fungono da fermacavo
- Le vasche in plastica senza alogenati sono realizzate in modo da offrire una sede fissa ottimale unitamente alla protezione del conduttore
- I cavi singoli o raggruppati con un diametro fino a 56 mm vengono quindi posati in modo semplice e sicuro

Dati commerciali

Codice articolo	3240260
Pezzi/conf.	25 Pezzi
Quantità di ordinazione minima	25 Pezzi
Codice vendita	BE7421
Codice prodotto	BE7421
GTIN	4046356464529
Peso per pezzo (confezione inclusa)	124,58 g
Peso per pezzo (confezione esclusa)	124,58 g
Numero tariffa doganale	73269098
Paese di origine	CN

Dati tecnici

Caratteristiche articolo

Tipo di prodotto	Passacavo

Dimensioni

Disegno quotato	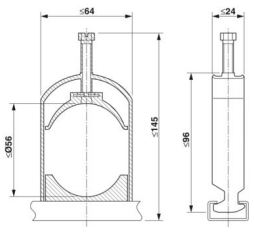
Apertura chiave	13 mm
Apertura chiave montaggio	13 mm

Indicazioni materiale

Materiale	Acciaio
Rivestimento	zincata

Cavo / linea

Diametro esterno conduttore	42 mm ... 56 mm

Montaggio

Tipo di montaggio	Montaggio su guida DIN

Disegni

Disegno quotato

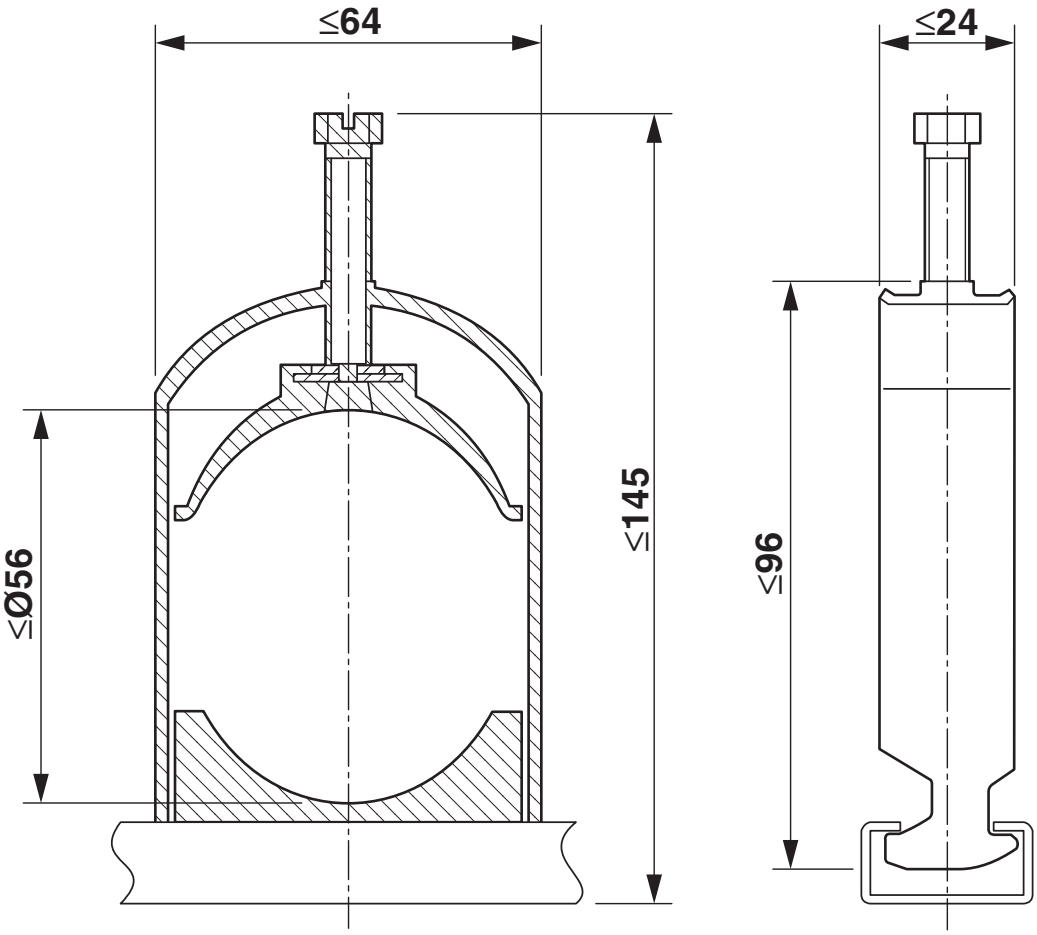

Classifiche

ECLASS

ECLASS-13.0	23159090
ECLASS-15.0	23159090

ETIM

ETIM 10.0	EC011571

UNSPSC

UNSPSC 21.0	31162900

Environmental product compliance

EU RoHS

Soddisfa i requisiti della direttiva RoHS	Sì, Nessuna deroga

China RoHS

Environment friendly use period (EFUP)	EFUP-E
	Nessuna sostanza pericolosa al di sopra dei valori limite

EU REACH SVHC

Avviso di sostanza candidata REACH (n. CAS)	Nessuna sostanza con una percentuale di massa maggiore dello 0,1%

Phoenix Contact 2026 © - Tutti i diritti riservati
https://www.phoenixcontact.com

PHOENIX CONTACT S.p.a.
Via Bellini, 39/41
20095 Cusano Milanino (MI)
+39 02 660591
info_it@phoenixcontact.com