PTPOWER 35-PE - Morsetti comp. per conduttori terra

3212066

https://www.phoenixcontact.com/it/prodotti/3212066

Si prega di notare che i dati visualizzati in questo PDF sono stati generati dal nostro catalogo online. I dati completi sono disponibili nella documentazione per l'utente. Si applicano le condizioni generali di utilizzo per i download.

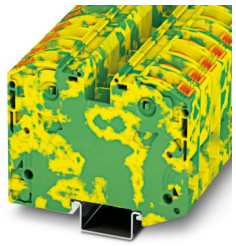

Morsetti comp. per conduttori terra, numero di connessioni: 2, tipo di connessione: Connessione PowerTurn, Sezione di dimensionamento: 35 mm^2, sezione: 2,5 mm^2 - 35 mm^2, tipo di montaggio: NS 35/15, colore: giallo-verde

I vantaggi

- I morsetti di potenza offrono un inserimento facile e diretto, adesso anche per conduttori di grandi dimensioni
- La forma compatta e la connessione frontale permettono il cablaggio in uno spazio minimo
- I morsetti di connessione push-in si contraddistinguono, oltre che per le caratteristiche del sistema CLIPLINE complete, anche per il cablaggio semplice e senza utensili di conduttori con capocorda o conduttori rigidi
- Oltre alla possibilità di prova nel vano funzionale doppio, per ogni morsetto è disponibile una presa di prova supplementare

Dati commerciali

Codice articolo	3212066
Pezzi/conf.	10 Pezzi
Quantità di ordinazione minima	10 Pezzi
Codice vendita	BE2221
Codice prodotto	BE2221
GTIN	4046356726030
Peso per pezzo (confezione inclusa)	127 g
Peso per pezzo (confezione esclusa)	116,7 g
Numero tariffa doganale	85369010
Paese di origine	PL

Dati tecnici

Caratteristiche articolo

Tipo di prodotto	Morsetto per conduttori di terra
Numero collegamenti	2
Numero di file	1

Caratteristiche di isolamento

Categoria di sovratensione	III
Grado d'inquinamento	3

Caratteristiche elettriche

Tensione impulsiva di dimensionamento	8 kV
Potenza dissipata massima in condizioni nominali	4,06 W

Dati di collegamento

Numero di connessioni per ogni piano	2
Sezione nominale	35 mm²
Sezione di dimensionamento AWG	2
Collegamento	Connessione PowerTurn
Nota	Per sezioni di collegamento 35 mm² / AWG 2 si deve utilizzare un'apposita guida di supporto NS 35 Cu o Al.
Lunghezza del tratto da spelare	25 mm
Sezione conduttore rigida	2,5 mm² ... 35 mm²
Sezione conduttore AWG	12 ... 2 (convertito secondo IEC)
Sezione conduttore flessibile	2,5 mm² ... 35 mm²
Sezione conduttore flessibile [AWG]	12 ... 2 (convertito secondo IEC)
Sezione del conduttore flessibile (capocorda senza collare di isolamento)	2,5 mm² ... 35 mm²
Sezione del conduttore flessibile (capocorda e collare in plastica)	2,5 mm² ... 35 mm²
Sezione nominale	35 mm²

Sezioni di collegamento dirette a innesto

Sezione conduttore rigida	2,5 mm² ... 35 mm²
Sezione del conduttore rigido [AWG]	12 ... 2 (convertito secondo IEC)
Sezione del conduttore flessibile (capocorda senza collare di isolamento)	2,5 mm² ... 35 mm²
Sezione del conduttore flessibile (capocorda e collare in plastica)	2,5 mm² ... 35 mm²

Dati EX

Dati nominali (ATEX/IECEx)

Siglatura	Ⓔx II 2 GD Ex eb IIC Gb
Range di temperatura d'impiego	-60 °C ... 110 °C
Accessori certificati Ex	1206612 SZF 3-1,0X5,5
	1201662 E/AL-NS 35

Uscita	(permanente)

Dati di collegamento Ex Generalità

Lunghezza dei capicorda montati	25 mm
Lunghezza del tratto da spelare	25 mm
Sezione nominale	35 mm²
Sezione di dimensionamento AWG	2
Dati di collegamento conduttori rigidi	2,5 mm² ... 35 mm²
Dati di collegamento AWG	12 ... 2
Sezione conduttore flessibile con capocorda senza collare in plastica min.	6 mm²
Sezione conduttore flessibile con capocorda senza collare in plastica max.	35 mm²

Dimensioni

Larghezza	16 mm
Altezza	91,6 mm
Profondità su NS 35/7,5	69,8 mm
Profondità su NS 35/15	77,3 mm

Indicazioni materiale

Colore	verde-giallo
Classe di combustibilità a norma UL 94	V0
Gruppo materiale isolante	I
Materiale isolante	PA
Inserto materiale isolante statico a freddo	-60 °C
Indice di temperatura materiale isolante (DIN EN 60216-1 (VDE 0304-21))	125 °C
Indice di temperatura relativo materiale isolante (Elec., UL 746 B)	130 °C
Protezione antincendio per veicoli su rotaia (DIN EN 45545-2) R22	HL 1 - HL 3
Protezione antincendio per veicoli su rotaia (DIN EN 45545-2) R23	HL 1 - HL 3
Protezione antincendio per veicoli su rotaia (DIN EN 45545-2) R24	HL 1 - HL 3
Protezione antincendio per veicoli su rotaia (DIN EN 45545-2) R26	HL 1 - HL 3
Sviluppo di calore cono calorimetrico NFPA 130 (ASTM E 1354)	27,5 MJ/kg
Infiammabilità della superficie NFPA 130 (ASTM E 162)	superata
Densità ottica specifica dei fumi NFPA 130 (ASTM E 662)	superata
Tossicità dei fumi NFPA 130 (SMP 800C)	superata

Caratteristiche meccaniche

Dati meccanici

Parete laterale aperta	No

Condizioni ambientali e della vita elettrica

Vibrazioni/rumori a banda larga

Specifica di prova	DIN EN 50155 (VDE 0115-200):2008-03
Spettro	Controllo della vita elettrica categoria 2, montato su carrello
Frequenza	f_1 = 5 Hz fino a f_2 = 250 Hz
Livello ASD	6,12 (m/s²)²/Hz
Accelerazione	3,12g
Durata di prova per asse	5 h
Direzioni di prova	Asse X, Y e Z
Risultato	Prova superata

Urti

Specifica di prova	DIN EN 50155 (VDE 0115-200):2008-03
Forma d'urto	Semisinusoidale
Accelerazione	30g
Durata urti	18 ms
Numero di urti per direzione	3
Direzioni di prova	Asse X, Y e Z (pos. e neg.)
Risultato	Prova superata

Condizioni ambientali

Temperatura ambiente (esercizio)	-60 °C ... 110 °C (Intervallo di temperatura di esercizio compreso l'autoriscaldamento, temperatura di esercizio massima a breve termine cfr. RTI Elec.)
Temperatura ambiente (stoccaggio/trasporto)	-25 °C ... 60 °C (per breve durata, non oltre le 24 h, da -60 °C °C a +70 °C)
Temperatura ambiente (montaggio)	-5 °C ... 70 °C
Temperatura ambiente (attivazione)	-5 °C ... 70 °C
Umidità dell'aria consentita (esercizio)	20 % ... 90 %
Umidità dell'aria consentita (stoccaggio/trasporto)	30 % ... 70 %

Montaggio

Tipo di montaggio	NS 35/15

Disegni

Disegno schema

PTPOWER

AGK 10-PTPOWER	**0,5 mm² ... 16 mm²**	**18 mm**
PTPOWER 35	**2,5 mm² ... 35 mm²**	**25 mm**
PTPOWER 50	**10 mm² ... 50 mm²**	**32 mm**
PTPOWER 95	**25 mm² ... 95 mm²**	**40 mm**
PTPOWER 185	**95 mm² ... 185 mm²**	**40 mm**

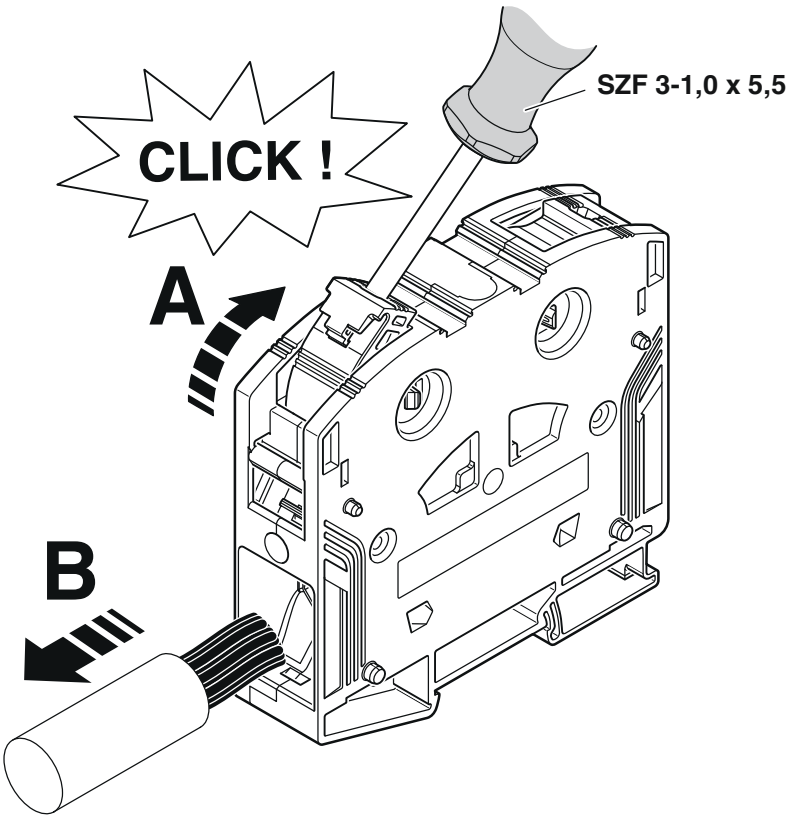

Schema di collegamento

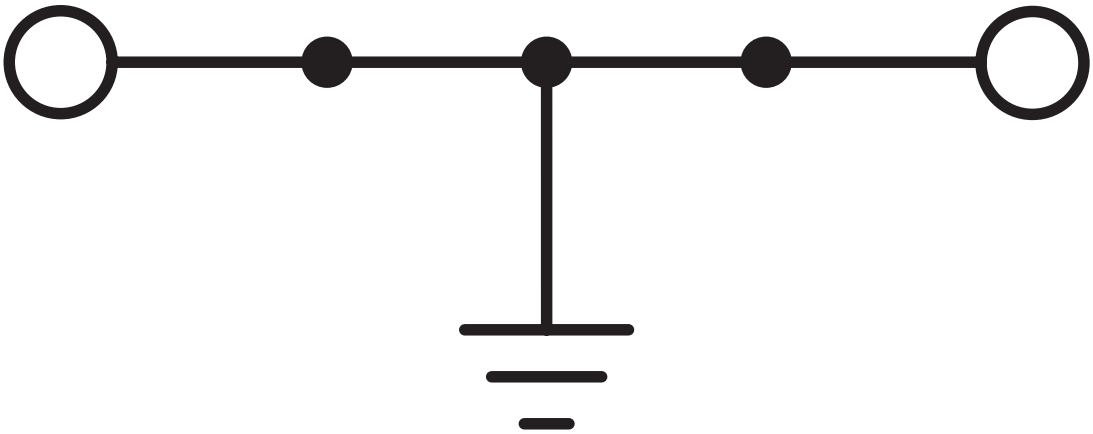

Omologazioni

To download certificates, visit the product detail page: https://www.phoenixcontact.com/it/prodotti/3212066

CSA
ID omologazione: 13631

cUL Recognized
ID omologazione: E60425

	Tensione nominale U_N	Corrente nominale I_N	Sezione AWG	Sezione mm^2
C				
	-	-	14 - 2	-

UL Recognized
ID omologazione: E60425

	Tensione nominale U_N	Corrente nominale I_N	Sezione AWG	Sezione mm^2
E				
	-	-	14 - 2	-

EAC
ID omologazione: RU C-DE.BL08.B.00644

DNV
ID omologazione: TAE00000Z9

CSA
ID omologazione: 13631

CCC
ID omologazione: 2020322313000630

UKCA-EX
ID omologazione: CML 22UKEX1227U

IECEx
ID omologazione: IECExSEV14.0013U

ATEX

ID omologazione: SEV14ATEX0156U

	Tensione nominale U_N	Corrente nominale I_N	Sezione AWG	Sezione mm^2
keine				
Solo conduttori rigidi	-	-	-	2,5 - 35
a più fili con puntalino	-	-	-	6 - 35

IECEx
ID omologazione: IECExSEV14.0013U

EAC Ex
ID omologazione: KZ 7500525010101950

Classifiche

ECLASS

ECLASS-13.0	27250103
ECLASS-15.0	27250103

ETIM

ETIM 9.0	EC000901

UNSPSC

UNSPSC 21.0	39121400

Environmental product compliance

EU RoHS

Soddisfa i requisiti della direttiva RoHS	Sì, Nessuna deroga

China RoHS

Environment friendly use period (EFUP)	EFUP-E
	Nessuna sostanza pericolosa al di sopra dei valori limite

EU REACH SVHC

Avviso di sostanza candidata REACH (n. CAS)	Nessuna sostanza con una percentuale di massa maggiore dello 0,1%

Phoenix Contact 2025 © - Tutti i diritti riservati
https://www.phoenixcontact.com

PHOENIX CONTACT S.p.a.
Via Bellini, 39/41
20095 Cusano Milanino (MI)
+39 02 660591
info_it@phoenixcontact.com