UM 72-FE BK - Piedino

2977500

https://www.phoenixcontact.com/it/prodotti/2977500

Si prega di notare che i dati visualizzati in questo PDF sono stati generati dal nostro catalogo online. I dati completi sono disponibili nella documentazione per l'utente. Si applicano le condizioni generali di utilizzo per i download.

Piedino per montaggio su NS 32 oppure NS 35/7,5, sotto il profilato UM 72

Dati commerciali

Codice articolo	2977500
Pezzi/conf.	10 Pezzi
Quantità di ordinazione minima	10 Pezzi
Codice vendita	ACHDBA
Codice prodotto	ACHDBA
GTIN	4017918281489
Peso per pezzo (confezione inclusa)	5,98 g
Peso per pezzo (confezione esclusa)	5,87 g
Numero tariffa doganale	39269097
Paese di origine	PL

Dati tecnici

Caratteristiche articolo

Tipo di prodotto	Piedino di fissaggio
Tipo di custodia	Profilo
Serie di custodie	UM
Famiglia di prodotti	UM72

Indicazioni materiale

Colore (Custodia)	nero (RAL 9005)
Classe di combustibilità a norma UL 94	V0
Materiale custodia	PA
Finitura superficiale	non trattato

Disegni

Disegno quotato

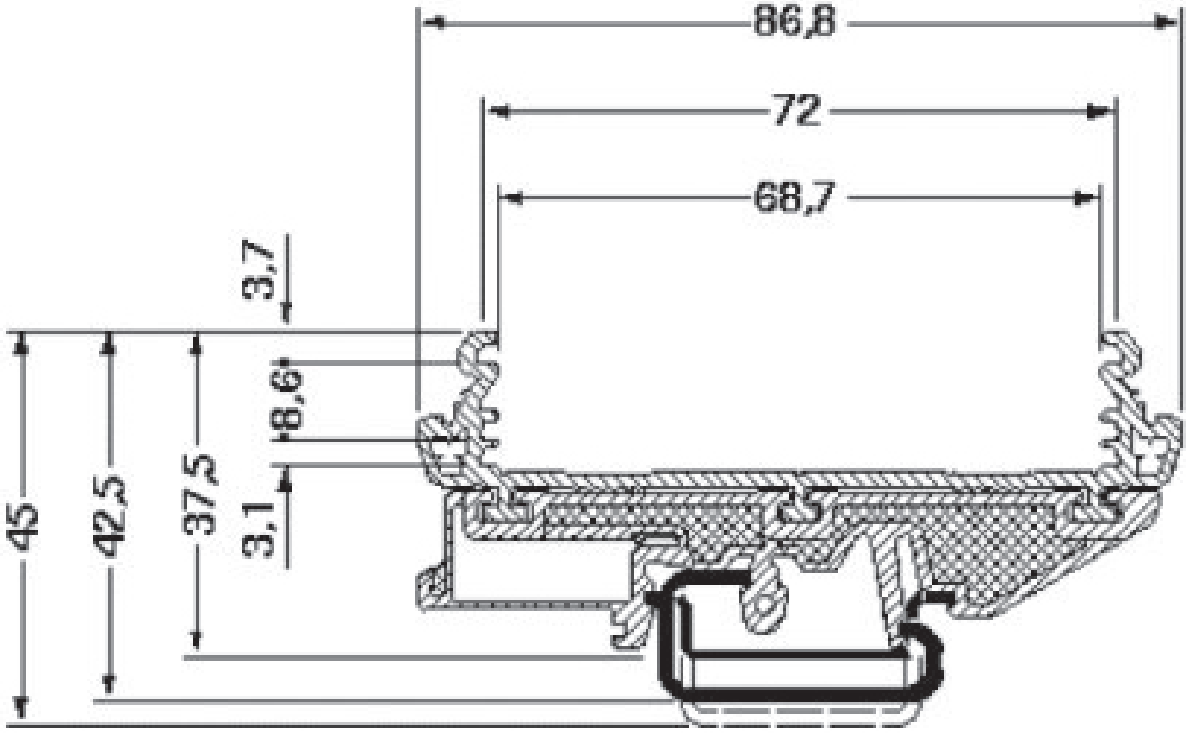

Omologazioni

To download certificates, visit the product detail page: https://www.phoenixcontact.com/it/prodotti/2977500

UL Recognized
ID omologazione: E240868

Classifiche

ECLASS

ECLASS-13.0	27190605
ECLASS-15.0	27190605

ETIM

ETIM 9.0	EC002779

UNSPSC

UNSPSC 21.0	31261500

Environmental product compliance

EU RoHS

Soddisfa i requisiti della direttiva RoHS	Sì, Nessuna deroga

China RoHS

Environment friendly use period (EFUP)	EFUP-E
	Nessuna sostanza pericolosa al di sopra dei valori limite

EU REACH SVHC

Avviso di sostanza candidata REACH (n. CAS)	Nessuna sostanza con una percentuale di massa maggiore dello 0,1%

Phoenix Contact 2025 © - Tutti i diritti riservati
https://www.phoenixcontact.com

PHOENIX CONTACT S.p.a.
Via Bellini, 39/41
20095 Cusano Milanino (MI)
+39 02 660591
info_it@phoenixcontact.com