# UM 72-FE - Piedino

2959382

https://www.phoenixcontact.com/it/prodotti/2959382

Si prega di notare che i dati visualizzati in questo PDF sono stati generati dal nostro catalogo online. I dati completi sono disponibili nella documentazione per l'utente. Si applicano le condizioni generali di utilizzo per i download.

Piedino per montaggio su NS 32 oppure NS 35/7,5, sotto il profilato UM 72

## I vantaggi

- Montaggio semplificato
- Flessibile nel formato e nelle dimensioni
- Economico grazie alla riduzione dei componenti singoli della custodia

## Dati commerciali

| | |
|---|---|
| Codice articolo | 2959382 |
| Pezzi/conf. | 10 Pezzi |
| Quantità di ordinazione minima | 10 Pezzi |
| Codice vendita | ACHDBA |
| Codice prodotto | ACHDBA |
| GTIN | 4017918099350 |
| Peso per pezzo (confezione inclusa) | 5,92 g |
| Peso per pezzo (confezione esclusa) | 4,5 g |
| Numero tariffa doganale | 39269097 |
| Paese di origine | PL |

## Dati tecnici

### Caratteristiche articolo

| | |
|---|---|
| Tipo di prodotto | Piedino di fissaggio |
| Tipo di custodia | Profilo |
| Serie di custodie | UM |
| Famiglia di prodotti | UM72 |

### Indicazioni materiale

| | |
|---|---|
| Colore (Custodia) | verde (RAL 6021) |
| Classe di combustibilità a norma UL 94 | V0 |
| Materiale custodia | PA |
| Finitura superficiale | non trattato |

## Disegni

Disegno quotato

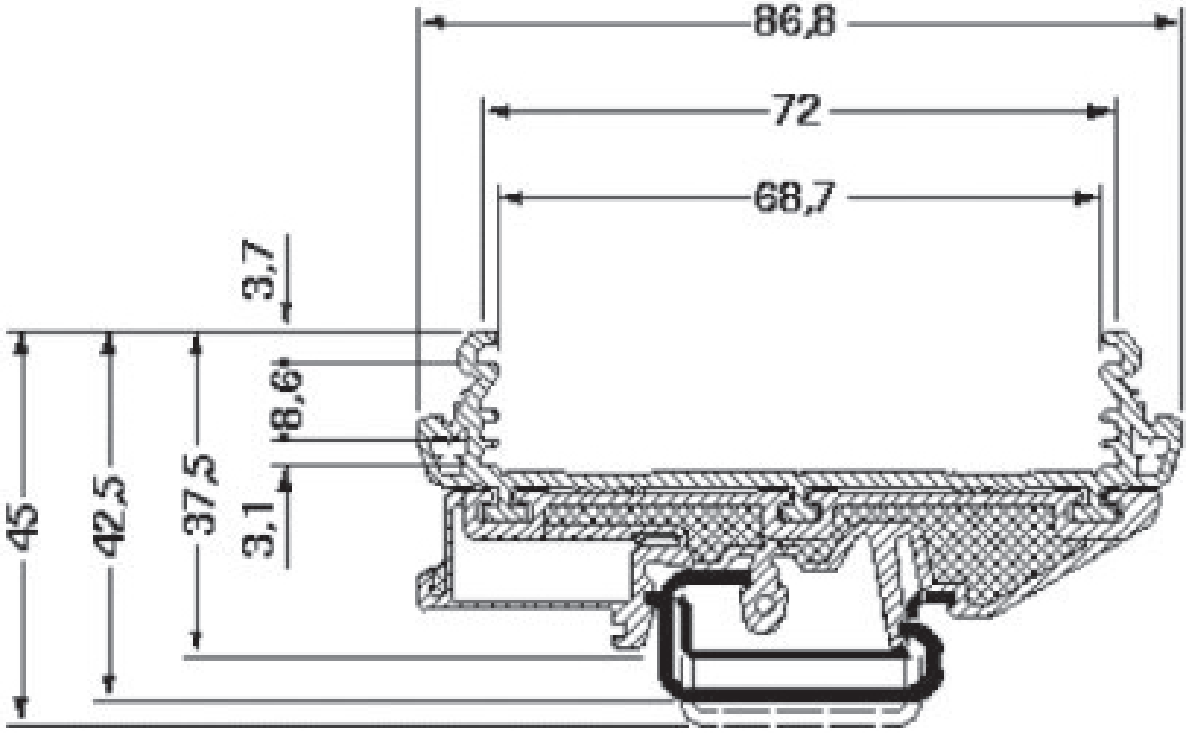

## Omologazioni

To download certificates, visit the product detail page: https://www.phoenixcontact.com/it/prodotti/2959382

**UL Recognized**
ID omologazione: E240868

## Classifiche

### ECLASS

| | |
|---|---|
| ECLASS-13.0 | 27190605 |
| ECLASS-15.0 | 27190605 |

### ETIM

| | |
|---|---|
| ETIM 9.0 | EC002779 |

### UNSPSC

| | |
|---|---|
| UNSPSC 21.0 | 31261500 |

## Environmental product compliance

EU RoHS

| | |
|---|---|
| Soddisfa i requisiti della direttiva RoHS | Sì, Nessuna deroga |

China RoHS

| | |
|---|---|
| Environment friendly use period (EFUP) | EFUP-E |
| | Nessuna sostanza pericolosa al di sopra dei valori limite |

EU REACH SVHC

| | |
|---|---|
| Avviso di sostanza candidata REACH (n. CAS) | Nessuna sostanza con una percentuale di massa maggiore dello 0,1% |


Phoenix Contact 2025 © - Tutti i diritti riservati
https://www.phoenixcontact.com



PHOENIX CONTACT S.p.a.
Via Bellini, 39/41
20095 Cusano Milanino (MI)
+39 02 660591
info_it@phoenixcontact.com