PSR-FTB/20/86 - Morsetto filtro

2904477

https://www.phoenixcontact.com/it/prodotti/2904477

Si prega di notare che i dati visualizzati in questo PDF sono stati generati dal nostro catalogo online. I dati completi sono disponibili nella documentazione per l'utente. Si applicano le condizioni generali di utilizzo per i download.

Morsetto per il filtraggio di impulsi di prova di uscite semiconduttore sicure con valori di filtraggio regolabili (20 µF/86 µF), nonché per il filtraggio EMC di segnali da 24 V fino a un'intensità di corrente di 2 A.

Dati commerciali

Codice articolo	2904477
Pezzi/conf.	1 Pezzi
Quantità di ordinazione minima	1 Pezzi
Codice vendita	DNA35Z
Codice prodotto	DNA35Z
GTIN	4046356831512
Peso per pezzo (confezione inclusa)	33 g
Peso per pezzo (confezione esclusa)	33 g
Numero tariffa doganale	85369010
Paese di origine	DE

Dati tecnici

Note

Nota per l'utilizzo

Nota per l'utilizzo	Solo per l'uso industriale

Caratteristiche articolo

Tipo di prodotto	Morsetto filtro
Campo di applicazione	Sicurezza funzionale
Funzionamento	100 % ED

Caratteristiche di isolamento

isolamento	Isolamento di base
Categoria di sovratensione	II
Grado di inquinamento	2

Caratteristiche elettriche

Potenza dissipata massima in condizioni nominali	4,8 W
Tensione di isolamento nominale	50 V
Tensione impulsiva di dimensionamento	1,5 kV

Dati di ingresso

Tensione d'ingresso nominale U_N	24 V DC ±20 % (Tensione di comando U_{ST} destra/sinistra)
Corrente d'ingresso tipica con U_N	max. 20 mA
Circuito di protezione	Prot. contro le sovratensioni

Dati di uscita

Tensione di uscita nominale	24 V DC ±20 % (Tensione di comando U_{ST} destra/sinistra)
Range tensione nominale in uscita	19,2 V DC ... 28,8 V DC (Tensione di comando U_{ST} destra/sinistra)
Corrente permanente limite	max. 2 A (in totale per OUT1 + OUT2)
Range della corrente di carico	530 mA

Dati di collegamento

Circuito di comando

Collegamento	Connessione Push-in
Lunghezza del tratto da spelare	8 mm
Sezione conduttore rigida	0,14 mm² ... 2,5 mm²
Sezione conduttore flessibile	0,14 mm² ... 2,5 mm²
Sezione conduttore AWG	26 ... 14

Circuito di carico

Collegamento	Connessione Push-in
Lunghezza del tratto da spelare	8 mm

Sezione conduttore rigida	0,14 mm² ... 2,5 mm²
Sezione conduttore flessibile	0,14 mm² ... 2,5 mm²
Sezione conduttore AWG	26 ... 14

Dimensioni

Larghezza	6,2 mm
Altezza	94 mm
Profondità	80 mm

Indicazioni materiale

Colore	verde (RAL 6021)

Condizioni ambientali e della vita elettrica

Condizioni ambientali

Grado di protezione	IP20
Temperatura ambiente (esercizio)	-25 °C ... 55 °C
Temperatura ambiente (stoccaggio/trasporto)	-25 °C ... 70 °C

Montaggio

Tipo di montaggio	Montaggio su guida DIN
Nota per il montaggio	affiancabile senza distanza
Posizione di installazione	Verticale (guida di supporto orizzontale)

Disegni

Schema di collegamento

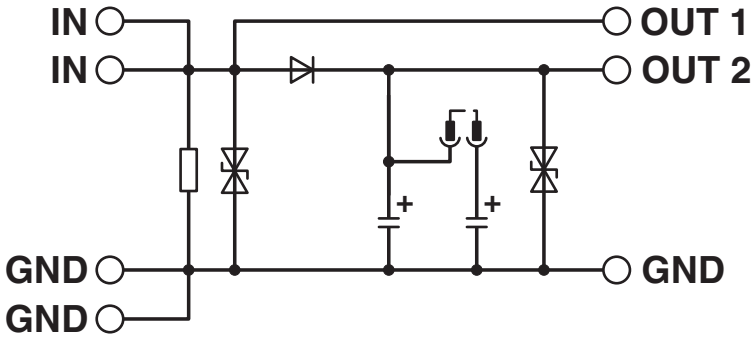

Diagramma a blocchi

Classifiche

ECLASS

ECLASS-13.0	27240692
ECLASS-15.0	27240692

ETIM

ETIM 9.0	EC002584

UNSPSC

UNSPSC 21.0	39121400

Environmental product compliance

EU RoHS

Soddisfa i requisiti della direttiva RoHS	Sì
con eccezione delle deroghe, se note	7(a), 7(c)-I

China RoHS

Environment friendly use period (EFUP)	EFUP-50
	Una tabella per la dichiarazione China RoHS in base allarticolo è disponibile nellarea di download di ciascun articolo alla voce "Dichiarazione del produttore". Per tutti gli articoli con EFUP-E non viene allestita né richiesta alcuna tabella per la dichiarazione China RoHS.

EU REACH SVHC

Avviso di sostanza candidata REACH (n. CAS)	Lead(n. CAS: 7439-92-1)
SCIP	1101a723-b1cc-45f7-ab58-ef222f83f9b6

Phoenix Contact 2025 © - Tutti i diritti riservati
https://www.phoenixcontact.com

PHOENIX CONTACT S.p.a.
Via Bellini, 39/41
20095 Cusano Milanino (MI)
+39 02 660591
info_it@phoenixcontact.com