MINI MCR-2-U-UI - Isolatori galvanici

2902019

https://www.phoenixcontact.com/it/prodotti/2902019

Si prega di notare che i dati visualizzati in questo PDF sono stati generati dal nostro catalogo online. I dati completi sono disponibili nella documentazione per l'utente. Si applicano le condizioni generali di utilizzo per i download.

Isolatore galvanico a 3 vie, con entrata / uscita configurabile per la separazione e la conversione galvanica di segnali analogici nei settori mV e V, sia unipolare che bipolare. Connessione a vite, configurazione standard.

Descrizione del prodotto

Isolatore galvanico a 3 vie per segnali di tensione con sistema di collegamento a innesto per l'isolamento galvanico, la conversione, l'amplificazione ed il filtraggio di segnali da mV a V. Sono supportati segnali d'ingresso da -50 mV ... 50 mV / -30 V ... 30 V e segnali di uscita da -10 V ... 10 V / 0(4) mA ... 20 mA. Il convertitore di misura supporta il Fault Monitoring e la comunicazione NFC.

Dati commerciali

Codice articolo	2902019
Pezzi/conf.	1 Pezzi
Quantità di ordinazione minima	1 Pezzi
Codice vendita	DK1121
Codice prodotto	DK1121
GTIN	4046356649674
Peso per pezzo (confezione inclusa)	123,2 g
Peso per pezzo (confezione esclusa)	74,43 g
Numero tariffa doganale	85437090
Paese di origine	DE

Dati tecnici

Note

Limitazione dell'uso

Nota EMC	EMC: prodotto in classe A, vedere la dichiarazione del produttore nell'area download

Caratteristiche articolo

Tipo di prodotto	Amplificatore di isolamento
Famiglia di prodotti	MINI Analog Pro
Numero di canali	1
Configurazione	DIP switch

Caratteristiche di isolamento: GB Standard

Categoria di sovratensione	II
Grado di inquinamento	2

Caratteristiche elettriche

Isolamento galvanico	Separazione a 3 vie
Isolamento galvanico tra ingresso e uscita	sì
Frequenza limite (3 dB)	30 Hz (tramite DIP switch)
	5 kHz (tramite DIP switch)
Circuito di protezione	protezione da fenomeni transitori
Tempo di risposta (10-90%)	< 8,5 ms (Con filtro da 30 Hz)
Coefficiente termico massimo	0,01 %/K
Errore di trasmissione	≤ 0,1 % (del fondo scala)

Isolamento galvanico Ingresso/uscita/alimentazione

Tensione di isolamento nominale	300 V_{eff}
Tensione di prova	3 kV AC (50 Hz, 60 s)
isolamento	Isolamento rinforzato secondo IEC/EN 61010-1

Alimentazione

Tensione nominale	24 V DC
Range tensione di alimentazione	9,6 V DC ... 30 V DC (Per il ponticellamento della tensione di alimentazione utilizzare il connettore bus (ME 6,2 TBUS-2 1,5/5-ST-3,81 GN, cod. art. 2869728), inseribile a scatto sulla guida di montaggio da 35 mm secondo EN 60715)
Corrente assorbita tipica	25 mA (Uscita in corrente, a 24 V DC incl. carico)
	54 mA (Uscita in corrente, a 12 V DC incl. carico)
Potenza assorbita (Uscita I)	≤ 800 mW (con I_{OUT} = 20 mA, 9,6 V DC, carico di 600 Ω)

Dati di ingresso

Segnale: Tensione

Numero ingressi	1

Configurabile/Programmabile	sì
Segnale d'ingresso	Tensione
Segnale d'ingresso, tensione	-50 mV ... 50 mV (tramite DIP switch)
	0 mV ... 50 mV (tramite DIP switch)
	-60 mV ... 60 mV (tramite DIP switch)
	0 mV ... 60 mV (tramite DIP switch)
	-75 mV ... 75 mV (tramite DIP switch)
	0 mV ... 75 mV (tramite DIP switch)
	-80 mV ... 80 mV (tramite DIP switch)
	0 mV ... 80 mV (tramite DIP switch)
	-100 mV ... 100 mV (tramite DIP switch)
	0 mV ... 100 mV (tramite DIP switch)
	-120 mV ... 120 mV (tramite DIP switch)
	0 mV ... 120 mV (tramite DIP switch)
	-150 mV ... 150 mV (tramite DIP switch)
	0 mV ... 150 mV (tramite DIP switch)
	-200 mV ... 200 mV (tramite DIP switch)
	0 mV ... 200 mV (tramite DIP switch)
	-240 mV ... 240 mV (tramite DIP switch)
	0 mV ... 240 mV (tramite DIP switch)
	-300 mV ... 300 mV (tramite DIP switch)
	0 mV ... 300 mV (tramite DIP switch)
	-500 mV ... 500 mV (tramite DIP switch)
	0 mV ... 500 mV (tramite DIP switch)
	-600 mV ... 600 mV (tramite DIP switch)
	0 mV ... 600 mV (tramite DIP switch)
	-750 mV ... 750 mV (tramite DIP switch)
	0 mV ... 750 mV (tramite DIP switch)
	-800 mV ... 800 mV (tramite DIP switch)
	0 mV ... 800 mV (tramite DIP switch)
	-1 V ... 1 V (tramite DIP switch)
	0 V ... 1 V (tramite DIP switch)
	-1,2 V ... 1,2 V (tramite DIP switch)
	0 V ... 1,2 V (tramite DIP switch)
	-1,5 V ... 1,5 V (tramite DIP switch)
	0 V ... 1,5 V (tramite DIP switch)
	-2 V ... 2 V (tramite DIP switch)
	0 V ... 2 V (tramite DIP switch)
	-2,4 V ... 2,4 V (tramite DIP switch)
	0 V ... 2,4 V (tramite DIP switch)
	-3 V ... 3 V (tramite DIP switch)
	0 V ... 3 V (tramite DIP switch)
	-5 V ... 5 V (tramite DIP switch)
	0 V ... 5 V (tramite DIP switch)

	-6 V ... 6 V (tramite DIP switch)
	0 V ... 6 V (tramite DIP switch)
	-7,5 V ... 7,5 V (tramite DIP switch)
	0 V ... 7,5 V (tramite DIP switch)
	-8 V ... 8 V (tramite DIP switch)
	0 V ... 8 V (tramite DIP switch)
	-10 V ... 10 V (tramite DIP switch)
	0 V ... 10 V (tramite DIP switch)
	-12 V ... 12 V (tramite DIP switch)
	0 V ... 12 V (tramite DIP switch)
	-15 V ... 15 V (tramite DIP switch)
	0 V ... 15 V (tramite DIP switch)
	-20 V ... 20 V (tramite DIP switch)
	0 V ... 20 V (tramite DIP switch)
	-24 V ... 24 V (tramite DIP switch)
	0 V ... 24 V (tramite DIP switch)
	-30 V ... 30 V (tramite DIP switch)
	0 V ... 30 V (tramite DIP switch)
Segnale d'ingresso, tensione massima	33 V
Resistenza d'ingresso ingresso tensione	> 10 kΩ

Dati di uscita

Segnale: Tensione/corrente

Numero uscite	1
Configurabile/Programmabile	sì
Segnale d'uscita, tensione	0 V ... 5 V (tramite DIP switch)
	1 V ... 5 V (tramite DIP switch)
	-5 V ... 5 V (tramite DIP switch)
	0 V ... 10 V (tramite DIP switch)
	2 V ... 10 V (tramite DIP switch)
	-10 V ... 10 V (tramite DIP switch)
Tensione a vuoto	< 17 V
Segnale d'uscita, corrente	0 mA ... 20 mA (tramite DIP switch)
	4 mA ... 20 mA (tramite DIP switch)
Segnale d'uscita, corrente massima	22 mA
Corrente di cortocircuito	< 32 mA
Carico/carico di uscita uscita di tensione	≥ 10 kΩ
Carico/carico di uscita uscita di corrente	≤ 600 Ω (a 20 mA)
Ripple	< 20 mV_{SS} (con 600 Ω)
	< 20 mV_{SS} (con 600 Ω)

Dati di collegamento

Collegamento	Connessione a vite
Lunghezza del tratto da spelare	10 mm

Filettatura	M3
Sezione conduttore rigida	0,2 mm² ... 1,5 mm² (con capocorda)
	0,14 mm² ... 2,5 mm² (senza capocorda)
Sezione conduttore flessibile	0,14 mm² ... 2,5 mm²
Sezione conduttore AWG	24 ... 12 (flessibile)
Coppia di serraggio	0,5 Nm ... 0,6 Nm

Dati EX

Installazione Ex (EPL)	Gc
	Div. 2

Segnalazione

Segnalazione stato	LED verde (tensione di alimentazione)

Dimensioni

Larghezza	6,2 mm
Altezza	109,81 mm
Profondità	119,2 mm

Indicazioni materiale

Colore	grigio (RAL 7042)
Materiale custodia	PBT
Protezione antincendio per veicoli su rotaia (DIN EN 45545-2) R22	HL 1 - HL 2
Protezione antincendio per veicoli su rotaia (DIN EN 45545-2) R23	HL 1 - HL 2
Protezione antincendio per veicoli su rotaia (DIN EN 45545-2) R24	HL 1 - HL 2

Condizioni ambientali e della vita elettrica

Condizioni ambientali

Grado di protezione	IP20 (non sottoposto a valutazione UL)
Temperatura ambiente (esercizio)	-40 °C ... 70 °C
Temperatura ambiente (stoccaggio/trasporto)	-40 °C ... 85 °C
Posizione elevata	≤ 2000 m
Umidità dell'aria consentita (esercizio)	5 % ... 95 % (senza condensa)

Omologazioni

CE

Certificato	Conformità CE

ATEX

Siglatura	Ⓔx II 3 G Ex ec ic IIC T4 Gc
Certificato	BVS 19 ATEX E 047 X

IECEx

Siglatura	Ex ec ic IIC T4 Gc
Certificato	IECEx BVS 19.0041X

CCC / China-Ex

Siglatura	Ex ec ic IIC T4 Gc

UL, USA / Canada

Siglatura	UL 508 Listed
	Class I, Div. 2, Groups A, B, C, D T6
	Class I, Zone 2, Group IIC T6

Omologazione per settore navale

Certificato	DNV GL TAA00002UA

EAC Ex

Siglatura	Ex ec ic IIC T4 Gc
Certificato	BY/112 02.01 TP012 103.01 00079

Dati cantieristica navale

Temperature	B
Humidity	B
Vibrazione	A
EMC	A
Enclosure	Required protection according to the Rules shall be provided upon installation on board

Dati EMC

Compatibilità elettromagnetica	Conformità alla direttiva EMC
Immunità ai disturbi	EN 61000-6-2
Nota	Le interferenze possono causare leggeri scostamenti.

Emissione di disturbi

Norme/Disposizioni	EN 61000-6-4

Scariche elettrostatiche

Norme/Disposizioni	EN 61000-4-2

Scariche elettrostatiche

Osservazioni	Adottare misure contro le scariche elettrostatiche.

Campi elettromagnetici ad alta frequenza

Denominazione	Campi elettromagnetici ad alta frequenza
Norme/Disposizioni	EN 61000-4-3

Transitori veloci (Burst)

Denominazione	Disturbi transitori rapidi (Burst)
Norme/Disposizioni	EN 61000-4-4

Carico di corrente impulsiva (Surge)

Norme/Disposizioni	EN 61000-4-5

Influenza condotta

Denominazione	Interferenze
Norme/Disposizioni	EN 61000-4-6

Normative e prescrizioni

Isolamento galvanico	Separazione a 3 vie

GB Standard

Norme/Disposizioni	GB/T 3836.1
	GB/T 3836.3
	GB/T 3836.4

Montaggio

Tipo di montaggio	Montaggio su guida DIN
Nota per il montaggio	Per il ponticellamento della tensione di alimentazione può essere utilizzato il connettore bus per guide DIN, inseribile a scatto sulla guida DIN da 35 mm secondo EN 60715.
Posizione di installazione	a scelta

Disegni

Diagramma a blocchi

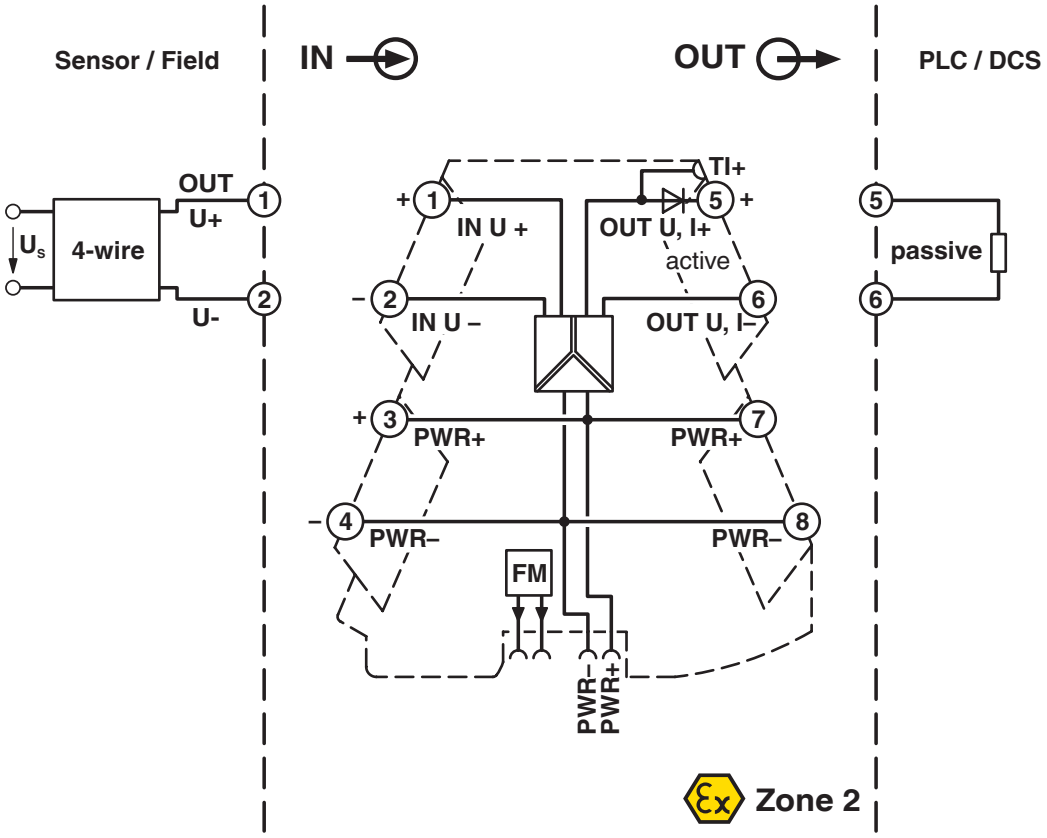

Diagramma a blocchi

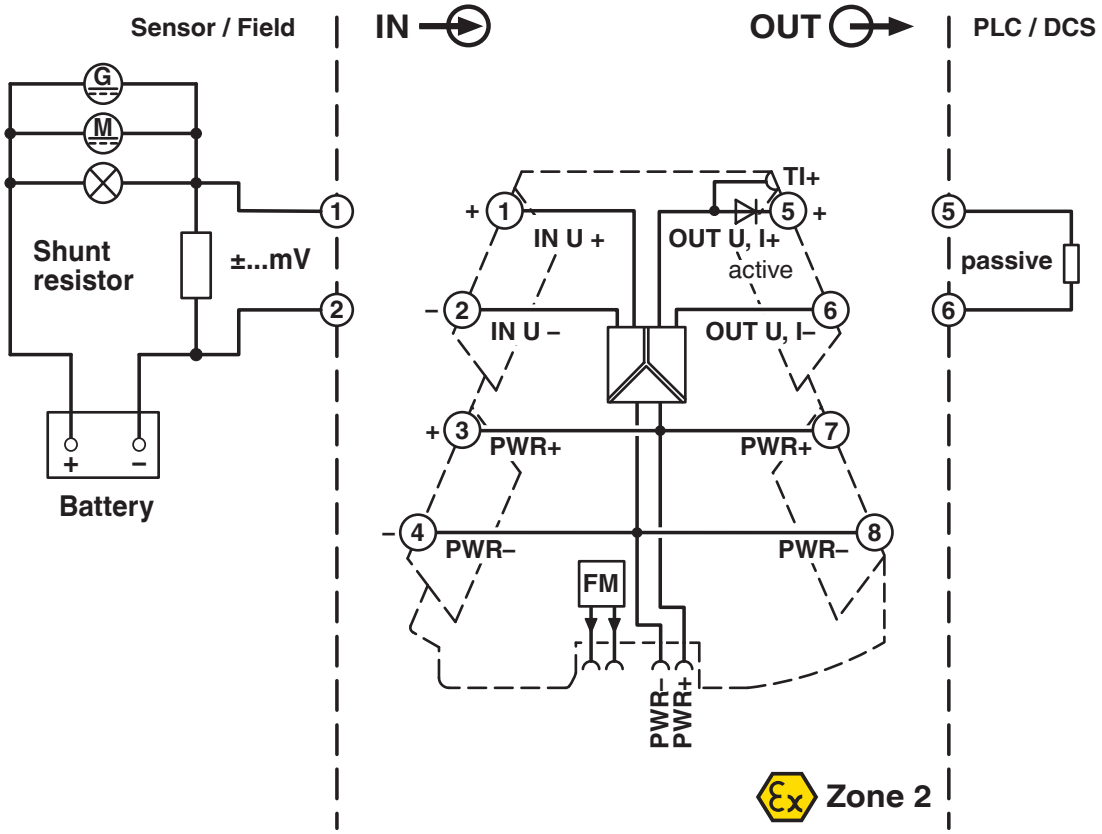

Omologazioni

To download certificates, visit the product detail page: https://www.phoenixcontact.com/it/prodotti/2902019

DNV GL
ID omologazione: TAA00002UA

UL Listed
ID omologazione: E238705

cUL Listed
ID omologazione: E238705

IECEx
ID omologazione: IECEx BVS 19.0041X

cUL Listed
ID omologazione: E196811

UL Listed
ID omologazione: E196811

ATEX
ID omologazione: BVS 19 ATEX E 047 X

EAC Ex
ID omologazione: TP012 103.01 00079

CCC
ID omologazione: 2022122310115961

Classifiche

ECLASS

ECLASS-13.0	27210120
ECLASS-15.0	27210120

ETIM

ETIM 9.0	EC002653

UNSPSC

UNSPSC 21.0	39121000

Environmental product compliance

EU RoHS

Soddisfa i requisiti della direttiva RoHS	Sì
con eccezione delle deroghe, se note	7(a), 7(c)-I

China RoHS

Environment friendly use period (EFUP)	EFUP-50
	Una tabella per la dichiarazione China RoHS in base allarticolo è disponibile nellarea di download di ciascun articolo alla voce "Dichiarazione del produttore". Per tutti gli articoli con EFUP-E non viene allestita né richiesta alcuna tabella per la dichiarazione China RoHS.

EU REACH SVHC

Avviso di sostanza candidata REACH (n. CAS)	Lead(n. CAS: 7439-92-1)
	2,2',6,6'-tetrabromo-4,4'-isopropylidenediphenol(n. CAS: 79-94-7)
SCIP	fb1d801d-31e9-42e1-aaae-cc7aabbdd236

Phoenix Contact 2025 © - Tutti i diritti riservati
https://www.phoenixcontact.com

PHOENIX CONTACT S.p.a.
Via Bellini, 39/41
20095 Cusano Milanino (MI)
+39 02 660591
info_it@phoenixcontact.com