FL-PP-RJ45/RJ45 - Patch panel

2901646

https://www.phoenixcontact.com/it/prodotti/2901646

Si prega di notare che i dati visualizzati in questo PDF sono stati generati dal nostro catalogo online. I dati completi sono disponibili nella documentazione per l'utente. Si applicano le condizioni generali di utilizzo per i download.

Patch panel, due connettori femmina RJ45 (struttura 1:1), CAT5e, 10/100/1000 MBit/s, adattatori per il montaggio su guida DIN, IP20, a scelta collegamento schermatura su guida DIN tramite jumper

Descrizione del prodotto

I Patch Panel Ethernet consentono una connessione semplice e veloce tra il cablaggio in campo e il quadro elettrico. Gli adattatori di connessione passivi sono un'alternativa pratica al confezionamento in loco di connettori RJ45.

I vantaggi

- Collegamento schermato sicuro su potenziale di terra
- CAT5e
- 10/100/1000 MBit/s
- Montaggio su guida DIN
- Prolunga semplice e pratica per cavi RJ45
- Possibilità di selezionare collegamento alla schermatura mediante Jumper
- Omologazione per la costruzione navale a norma DNV GL
- Compatibile con PoE secondo IEEE 802.3bt, tipo 4

Dati commerciali

Codice articolo	2901646
Pezzi/conf.	10 Pezzi
Quantità di ordinazione minima	1 Pezzi
Codice vendita	DNC331
Codice prodotto	DNC331
GTIN	4046356622806
Peso per pezzo (confezione inclusa)	54,57 g
Peso per pezzo (confezione esclusa)	57,26 g
Numero tariffa doganale	85366990
Paese di origine	DE

Dati tecnici

Note

Nota per l'utilizzo

Nota per l'utilizzo	Solo per l'uso industriale

Limitazione dell'uso

Indicazioni CCCex	In Cina non è consentito l'utilizzo nelle zone a potenziale rischio di esplosione.

Caratteristiche articolo

Tipo di prodotto	Patchpanel
MTBF	6702 Anni (Standard Telcordia, temperatura 25 °C, ciclo operativo 21% (5 giorni alla settimana, 8 ore al giorno))
	2962 Anni (Standard Telcordia, temperatura 40 °C, ciclo operativo 34,25 % (5 giorni alla settimana, 12 ore al giorno))

Interfacce

Dati: Interfaccia Ethernet, 10/100/1000Base-T(X) secondo IEEE 802.3

Velocità di trasmissione seriale	10/100/1000 MBit/s
Collegamento	Connettore femmina RJ45
Nota sul tipo di connessione	CAT5e
Numero di canali	1
Assegnazione poli	1:1
Lunghezza di trasmissione	100 m (Con cavi patch)

Dati: Interfaccia Ethernet, 10/100/1000Base-T(X) secondo IEEE 802.3

Collegamento	RJ45 CAT5e
Numero di canali	1

Dimensioni

Disegno quotato	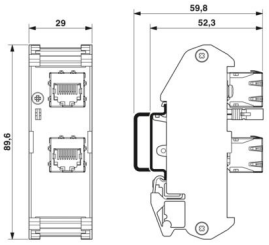
Larghezza	29 mm
Altezza	90 mm
Profondità	53 mm

Indicazioni materiale

Colore (Custodia)	verde (RAL 6021)

Materiale (Custodia)	PVC / PA

Cavo / linea

Impedenza linea	100 Ω

Caratteristiche meccaniche

Dati meccanici

Cicli di manovra	≤ 2500

Controlli meccanici

Resistenza alle vibrazioni secondo EN 60068-2-6/IEC 60068-2-6	Vibrazione (esercizio): 5g, 10 ... 150 Hz, 2,5 h, in direzione XYZ
Urti secondo EN 60068-2-27/IEC 60068-2-27	Urti (esercizio): 25g, 11 ms durata, pulsazione d'urto d'onda semisinusoidale

Condizioni ambientali e della vita elettrica

Condizioni ambientali

Grado di protezione	IP20
Temperatura ambiente (esercizio)	-25 °C ... 70 °C
Temperatura ambiente (stoccaggio/trasporto)	-25 °C ... 85 °C
Temperatura ambiente (montaggio)	-10 °C ... 70 °C
Umidità dell'aria consentita (esercizio)	25 % ... 95 % (senza condensa)

Omologazioni

ATEX

Siglatura	Ⓔx II 3 G Ex ec IIC Gc
Certificato	PxCIF14ATEX2901642U
Nota	Rispettare le note particolari relative all'installazione riportate nella documentazione!

UKEX

Siglatura	Ⓔx II 3 G Ex ec IIC Gc
Certificato	PxCIMA21UKEX2901642U

Test dei gas tossici

Siglatura	ISA-S71.04-1985 G3 Harsh Group A

Costruzioni navali

Siglatura	DNV GL

Dati cantieristica navale

Temperature	B
Humidity	A
Vibrazione	A
EMC	B
Enclosure	Required protection according to the Rules shall be provided upon installation on board

Montaggio

Tipo di montaggio	Montaggio su guida DIN

Disegni

Disegno quotato

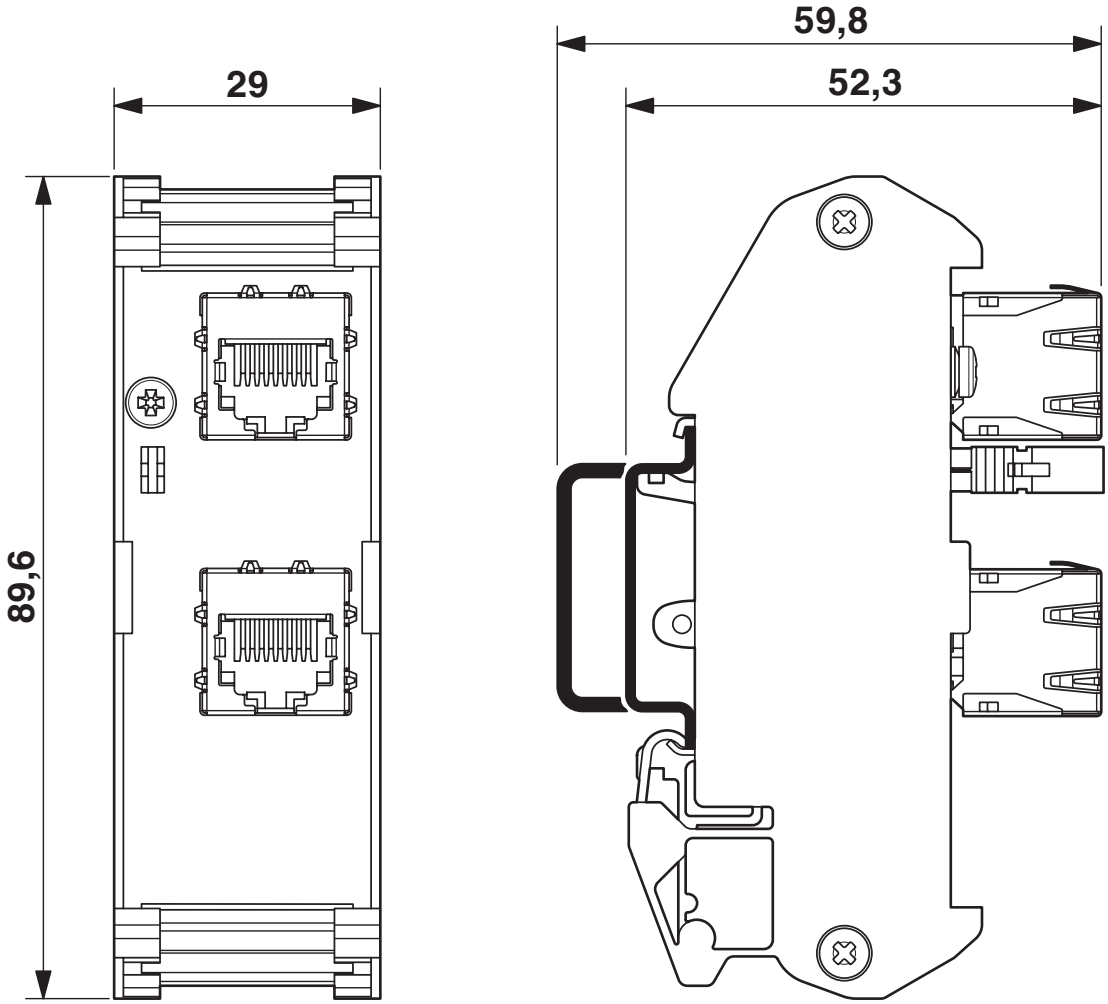

Disegno quotato

Disegno schema

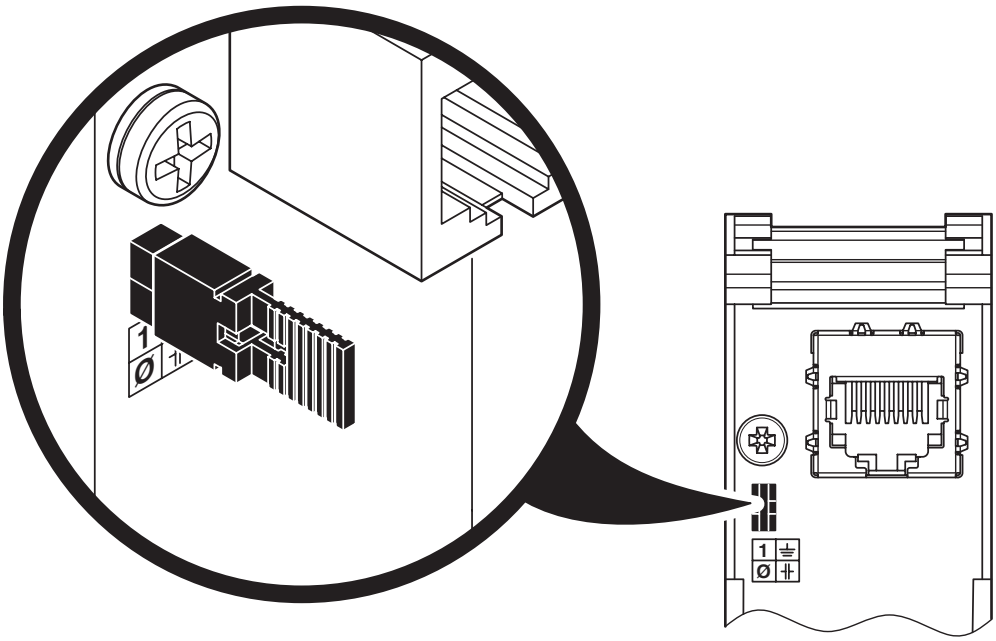

Connessione schermata direttamente alla PE

Disegno schema

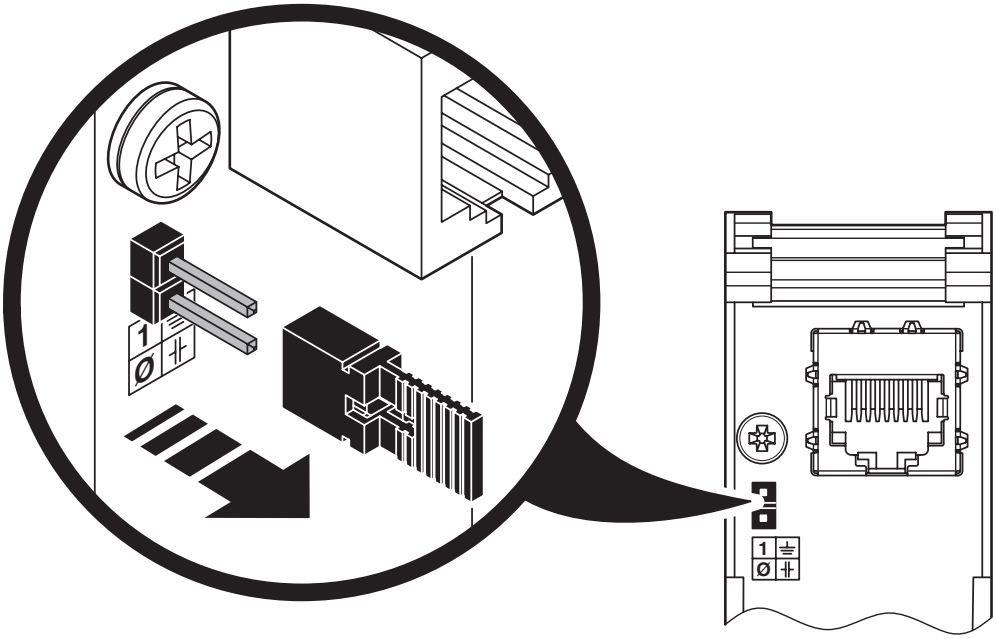

Connessione schermata mediante elemento RC alla PE

Schema di collegamento

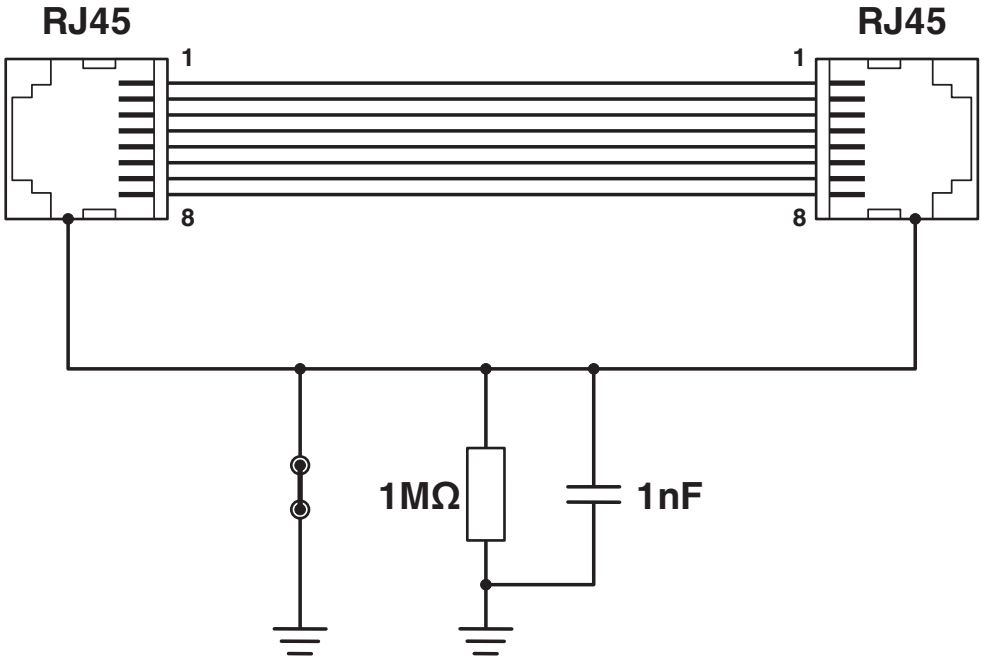

Schema elettrico

Omologazioni

To download certificates, visit the product detail page: https://www.phoenixcontact.com/it/prodotti/2901646

EAC
ID omologazione: RU D-DE.GB09.B.00312

DNV GL
ID omologazione: TAA00001KR

Classifiche

ECLASS

ECLASS-13.0	19170112
ECLASS-15.0	19170112

ETIM

ETIM 9.0	EC001128

UNSPSC

UNSPSC 21.0	43223309

Environmental product compliance

EU RoHS

Soddisfa i requisiti della direttiva RoHS	Sì, Nessuna deroga

China RoHS

Environment friendly use period (EFUP)	EFUP-50
	Una tabella per la dichiarazione China RoHS in base allarticolo è disponibile nellarea di download di ciascun articolo alla voce "Dichiarazione del produttore". Per tutti gli articoli con EFUP-E non viene allestita né richiesta alcuna tabella per la dichiarazione China RoHS.

EU REACH SVHC

Avviso di sostanza candidata REACH (n. CAS)	Nessuna sostanza con una percentuale di massa maggiore dello 0,1%

Phoenix Contact 2025 © - Tutti i diritti riservati
https://www.phoenixcontact.com

PHOENIX CONTACT S.p.a.
Via Bellini, 39/41
20095 Cusano Milanino (MI)
+39 02 660591
info_it@phoenixcontact.com