RAD-ISM-900-ANT-YAGI-3-N - Antenna

2867801

https://www.phoenixcontact.com/it/prodotti/2867801

Si prega di notare che i dati visualizzati in questo PDF sono stati generati dal nostro catalogo online. I dati completi sono disponibili nella documentazione per l'utente. Si applicano le condizioni generali di utilizzo per i download.



Antenna direzionale, 868 MHz/900 MHz, guadagno: 5 dBi, polarizzazione: lineare, angolo di apertura: h/v 168°/78°, grado di protezione: IP65, connessione: N (femmina), incl. supporto angolare e fascette per piloni

I vantaggi

- Per applicazioni stazionarie o lineari mobili
- Per collegamenti punto-punto
- Per grandi distanze

Dati commerciali

Codice articolo	2867801
Pezzi/conf.	1 Pezzi
Quantità di ordinazione minima	1 Pezzi
Codice vendita	DNC6A3
Codice prodotto	DNC6A3
GTIN	4017918976668
Peso per pezzo (confezione inclusa)	1.277,8 g
Peso per pezzo (confezione esclusa)	1.205 g
Numero tariffa doganale	85177100
Paese di origine	US

Dati tecnici

Note

Nota per l'utilizzo

Nota per l'utilizzo	Solo per l'uso industriale

Caratteristiche articolo

Tipo di prodotto	Antenna
Guadagno	5 dBi
Angolo di apertura verticale	78 °
Angolo di apertura orizzontale	168 °
Polarizzazione	Lineare, verticale od orizzontale

Caratteristiche elettriche

Banda di frequenza	900 MHz
Frequenza	900 MHz
Impedenza	50 Ω
Rapporto d'onde stazionarie VSWR in sistemi a 50 Ω	≤ 1,50

Dati di collegamento

Tecnologia di connessione

Collegamento	N (femmina) con cavo (0,6 m)
Diametro esterno	32 mm ... 60 mm (Pilone)

Dimensioni

Larghezza	6 cm
Altezza	17 cm

Misure esterne

Diametro esterno	32 mm ... 60 mm (Pilone)

Indicazioni materiale

Materiale	Alluminio
	V2A
	V2A

Cavo / linea

Lunghezza cavo	0,60 m
Cavo di collegamento	sì

Condizioni ambientali e della vita elettrica

Condizioni ambientali

Grado di protezione	IP65

Temperatura ambiente (esercizio)	-40 °C ... 80 °C
Velocità del vento	15,4321 km/h

Montaggio

Tipo di montaggio	Montaggio a palo

Disegni

Disegno schema

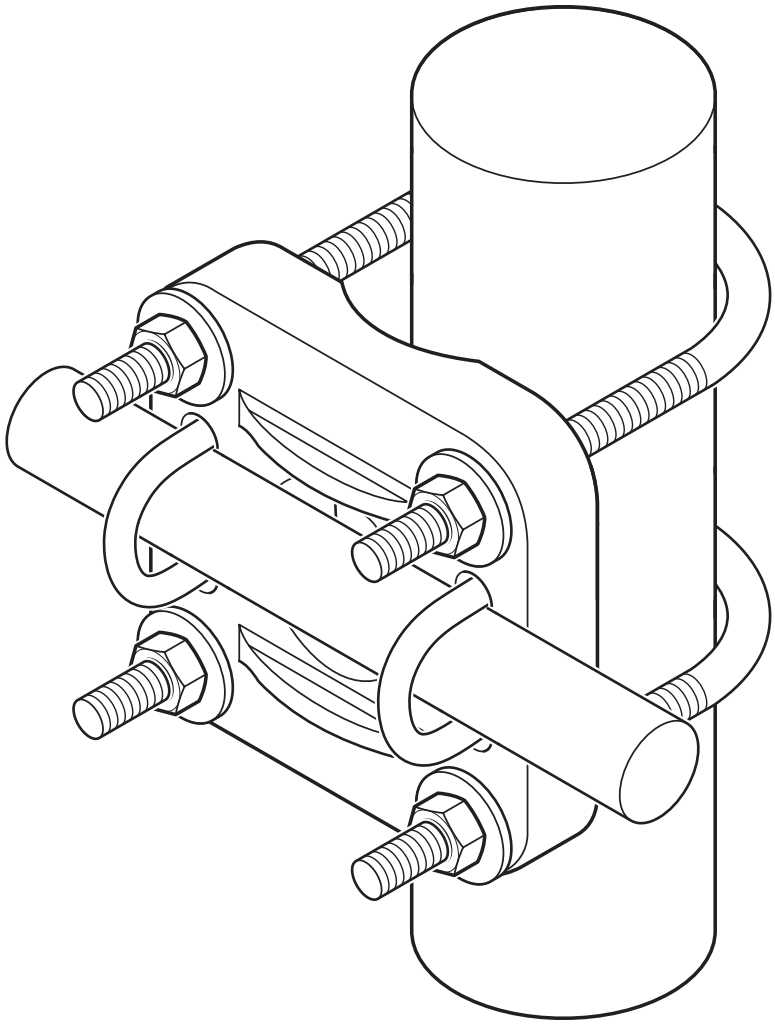

Montaggio a pilone

Disegno schema

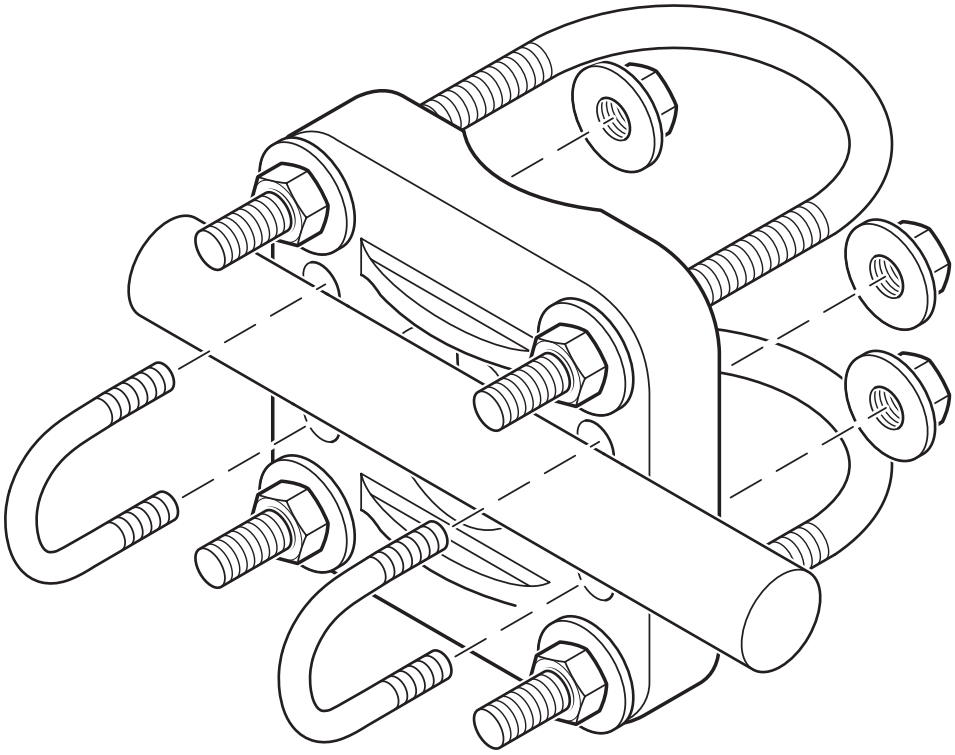

Disegno schema

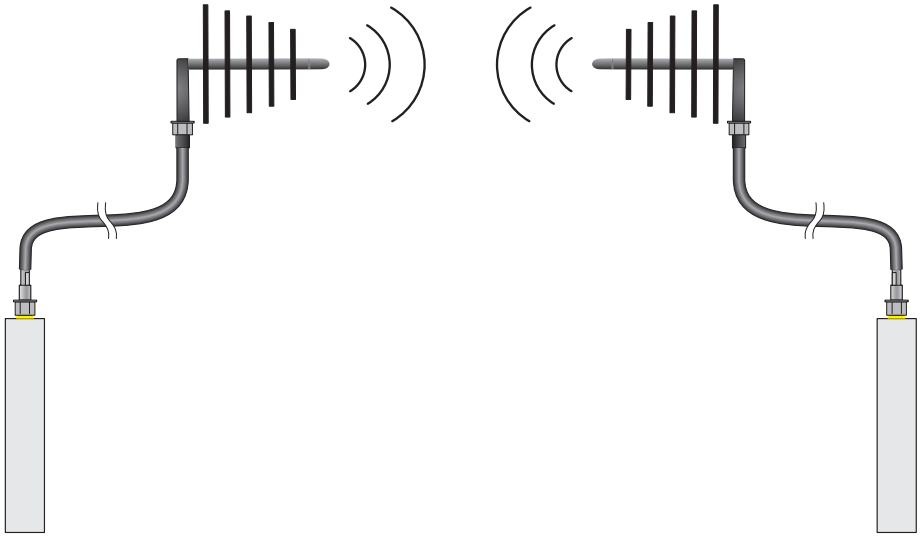

Classifiche

ECLASS

ECLASS-13.0	19070105
ECLASS-15.0	19070105

ETIM

ETIM 10.0	EC001698

UNSPSC

UNSPSC 21.0	43223100

Environmental product compliance

EU RoHS

Soddisfa i requisiti della direttiva RoHS	Sì
con eccezione delle deroghe, se note	6(c)

China RoHS

Environment friendly use period (EFUP)	EFUP-50
	Una tabella per la dichiarazione China RoHS in base allarticolo è disponibile nellarea di download di ciascun articolo alla voce "Dichiarazione del produttore". Per tutti gli articoli con EFUP-E non viene allestita né richiesta alcuna tabella per la dichiarazione China RoHS.

EU REACH SVHC

Avviso di sostanza candidata REACH (n. CAS)	Lead(n. CAS: 7439-92-1)
SCIP	6c00b5b0-a334-4db0-b629-3be29a13bcc5

EF3.1 Cambiamento climatico

CO2e kg	6,285 kg CO2e

Phoenix Contact 2026 © - Tutti i diritti riservati
https://www.phoenixcontact.com

PHOENIX CONTACT S.p.a.
Via Bellini, 39/41
20095 Cusano Milanino (MI)
+39 02 660591
info_it@phoenixcontact.com