UEGM 40/1 - Custodie per l'elettronica

2792112

https://www.phoenixcontact.com/it/prodotti/2792112

Si prega di notare che i dati visualizzati in questo PDF sono stati generati dal nostro catalogo online. I dati completi sono disponibili nella documentazione per l'utente. Si applicano le condizioni generali di utilizzo per i download.



Custodia per elettronica, per l’inserimento di una scheda, completamente equipaggiata con 3 connessioni a vite o 6 connessioni Faston per lato

Dati commerciali

Codice articolo	2792112
Pezzi/conf.	10 Pezzi
Quantità di ordinazione minima	10 Pezzi
Codice vendita	ACHCCB
Codice prodotto	ACHCCB
GTIN	4017918072582
Peso per pezzo (confezione inclusa)	72,08 g
Peso per pezzo (confezione esclusa)	72,08 g
Numero tariffa doganale	85369010
Paese di origine	DE

Dati tecnici

Caratteristiche articolo

Tipo di prodotto	Custodia completa
Tipo di custodia	Custodia
Tipo di custodia	Custodia di supporto
Serie di custodie	UEGM
Famiglia di prodotti	UEGM 40
Tipo	Connessione integrata, custodia integrata
Numero di poli	6
Passo	5 mm
Numero di file	1
Apertura di ventilazione disponibile	no
Layout pin	Pinning lineare

Caratteristiche elettriche

Tensione nominale U_N	500 V (Il valore della corrente e della tensione viene influenzato dalla configurazione della scheda c.s.)
Corrente nominale I_N	10 A

Dati di collegamento

Collegamento	Connessione a vite

Dimensioni

Disegno quotato	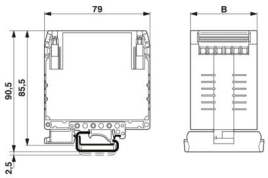
Larghezza	40 mm
Altezza di installazione	85,5 mm
Altezza NS 35/7,5	85,5 mm
Profondità	79 mm
Lunghezza	79 mm
Passo	5 mm

Indicazioni materiale

Colore (Custodia)	verde (RAL 6021)
Materiale Custodia	PA
Classe di combustibilità a norma UL 94	V2

Condizioni ambientali e della vita elettrica

Condizioni ambientali

Temperatura ambiente (esercizio)	-40 °C ... 105 °C

Montaggio

Tipo di montaggio	Montaggio su guida DIN
Layout pin	Pinning lineare

Disegni

Disegno quotato

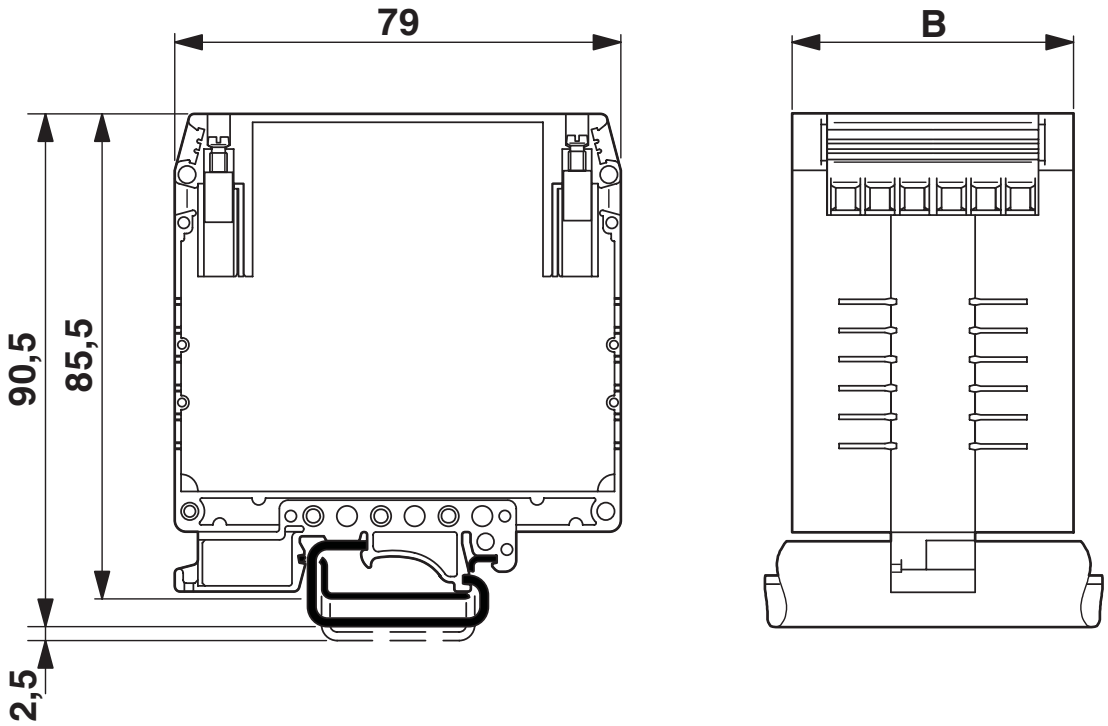

Disegno quotato

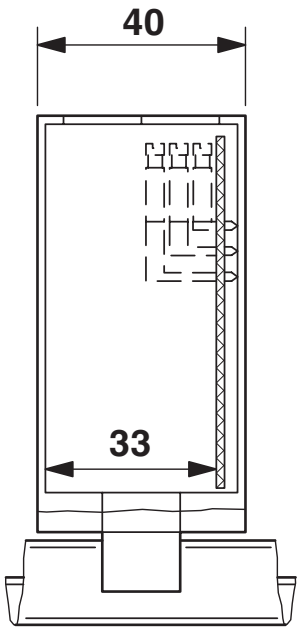

Disegno quotato

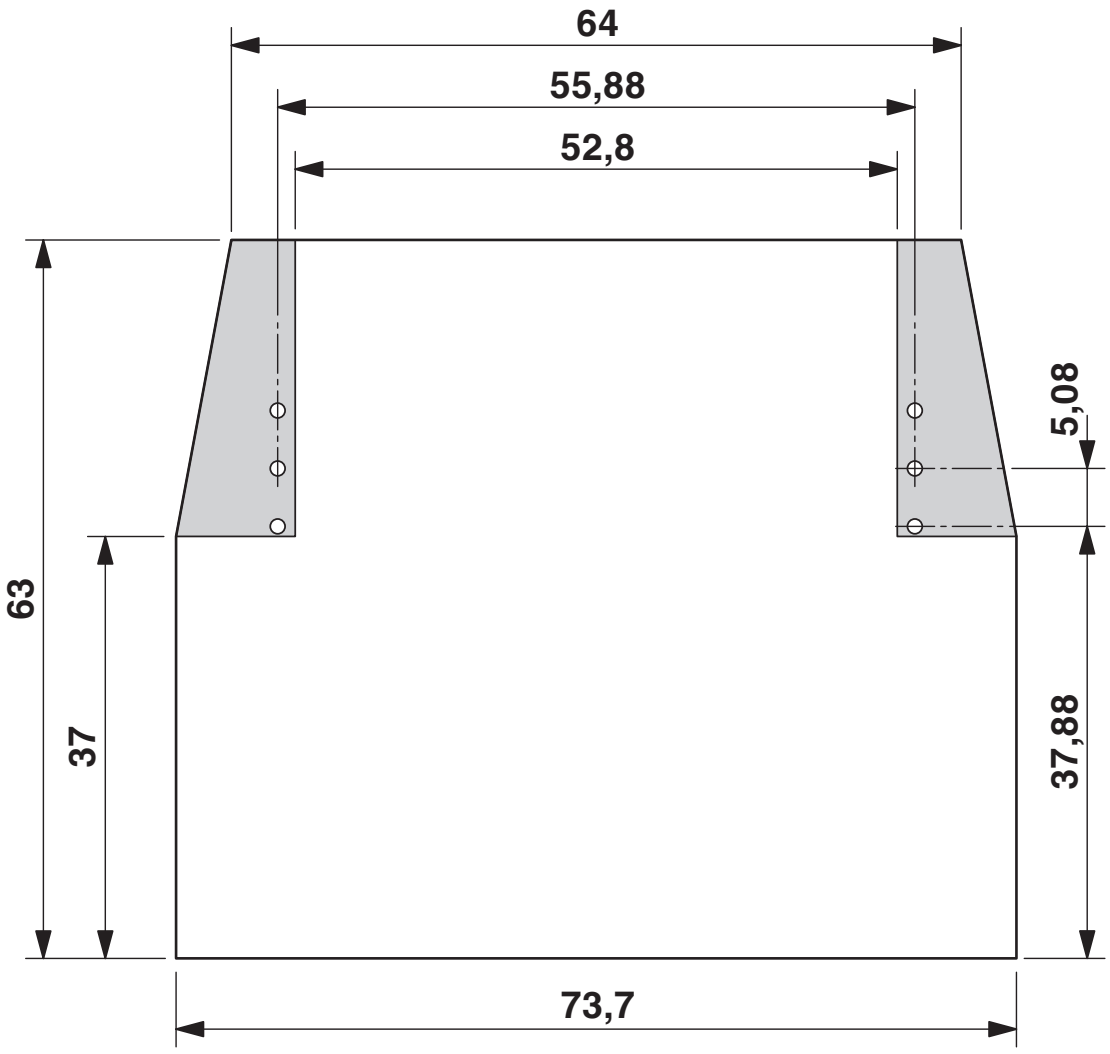

Disegno esploso

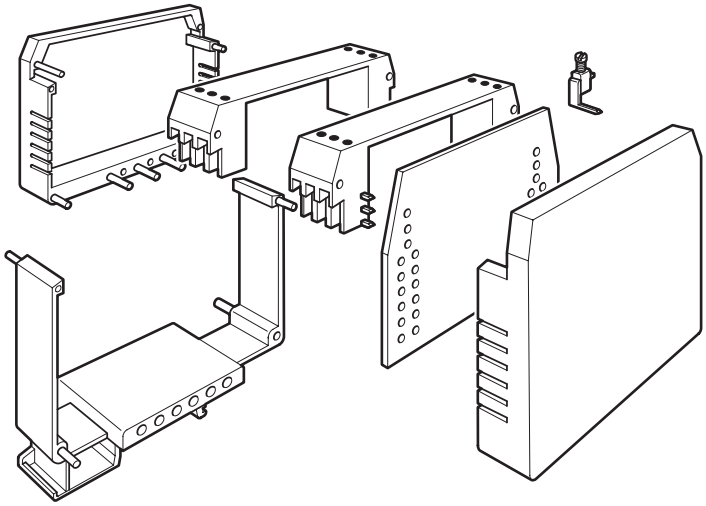

Disegno schema

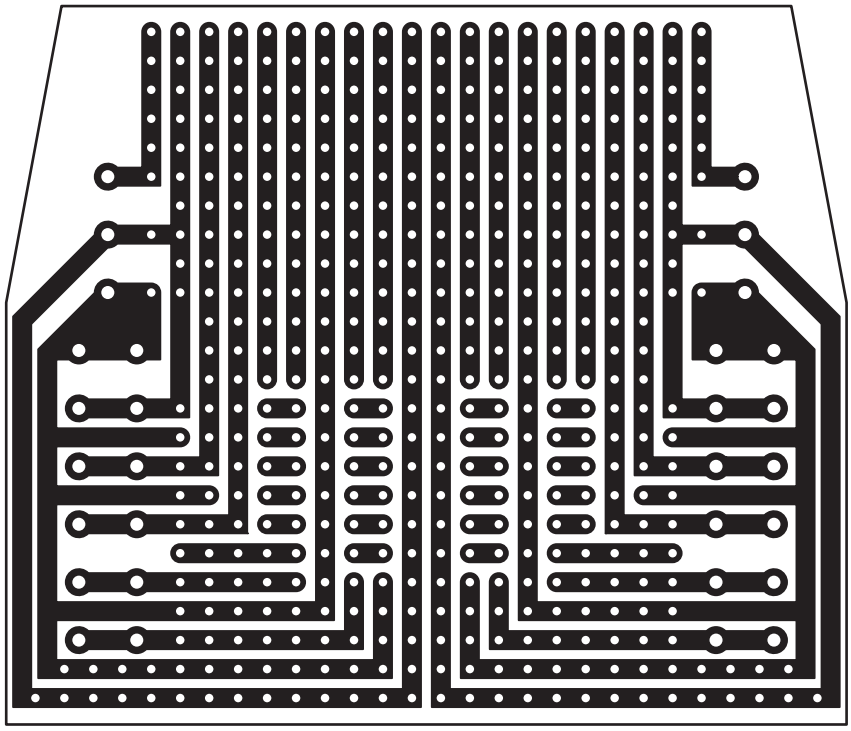

Omologazioni

To download certificates, visit the product detail page: https://www.phoenixcontact.com/it/prodotti/2792112

cULus Recognized
ID omologazione: E60425-19770427

	Tensione nominale U_N	Corrente nominale I_N	Sezione AWG	Sezione mm^2
B				
	300 V	10 A	30 - 12	-
D				
	300 V	10 A	30 - 12	-

Classifiche

ECLASS

ECLASS-13.0	27190501
ECLASS-15.0	27190501

ETIM

ETIM 10.0	EC001031

UNSPSC

UNSPSC 21.0	31261500

Environmental product compliance

EU RoHS

Soddisfa i requisiti della direttiva RoHS	Sì, Nessuna deroga

China RoHS

Environment friendly use period (EFUP)	EFUP-E
	Nessuna sostanza pericolosa al di sopra dei valori limite

EU REACH SVHC

Avviso di sostanza candidata REACH (n. CAS)	Nessuna sostanza con una percentuale di massa maggiore dello 0,1%

EF3.1 Cambiamento climatico

CO2e kg	0,468 kg CO2e

Phoenix Contact 2026 © - Tutti i diritti riservati
https://www.phoenixcontact.com

PHOENIX CONTACT S.p.a.
Via Bellini, 39/41
20095 Cusano Milanino (MI)
+39 02 660591
info_it@phoenixcontact.com