FL WLAN 1020 - Modulo radio

2702992

https://www.phoenixcontact.com/it/prodotti/2702992

Si prega di notare che i dati visualizzati in questo PDF sono stati generati dal nostro catalogo online. I dati completi sono disponibili nella documentazione per l'utente. Si applicano le condizioni generali di utilizzo per i download.

CRA-READY



WLAN client, soft access point, Wi-Fi 6, con 2 connessioni per antenna esterna (RSMA-F), IP20, -30 °C ... +60 °C, WLAN 802.11a, n, ac, ax,frequenza: 2,4 GHz, 5 GHz, dati di connessione: 9 V DC ... 32 V DC, RJ45: per LAN, http/https, CLI, REST-API

I vantaggi

- Wi-Fi 6 (2,4/5 GHz)
- Velocità di trasmissione dati lorda fino a 2400 MBit/s
- Roaming rapido in applicazioni mobili
- Controllabile tramite API REST
- Massima sicurezza WPA 2/3
- RJ45 con 10/100/1000 MBit/s

Dati commerciali

Codice articolo	2702992
Pezzi/conf.	1 Pezzi
Quantità di ordinazione minima	1 Pezzi
Codice vendita	DNN2W4
Codice prodotto	DNN2W4
GTIN	4055626458205
Peso per pezzo (confezione inclusa)	253,6 g
Peso per pezzo (confezione esclusa)	232 g
Numero tariffa doganale	85176200
Paese di origine	DE

Dati tecnici

Note

Nota per l'utilizzo	Solo per l'uso industriale
Nota per l'utilizzo	Allo stato attuale stiamo predisponendo il prodotto affinché rispetti, a partire dal giorno 11.12.2027, i requisiti del Cyber Resilience Act (CRA) dell'UE sulla base delle informazioni attualmente disponibili sul CRA.

Caratteristiche articolo

Tipo di prodotto	Modulo radio
Tipo	Stand-alone
Caratteristiche particolari	Il prodotto viene predisposto per soddisfare i requisiti del Cyber Resilience Act (CRA)

Caratteristiche di isolamento

Classe di protezione	III (VDE 0106, IEC 60536) (solo per interni)
Categoria di sovratensione	II (IEC 61010-1)
Grado di inquinamento	2

Scheda radio

Esecuzione	IEEE 802.11 a/b/g/n/ac/ax 2,4 GHz, 5 GHz > 600 MBit/s
Nota per il montaggio	integrata

Caratteristiche elettriche

Potenza dissipata massima in condizioni nominali	4,3 W
Test di verifica	Alimentazione a 24 V / terra funzionale 500 V DC 1 min
	Interfaccia Ethernet / Tutti gli altri potenziali 2,25 kV DC 1 min
	Alimentazione a 24 V/Logica interna 500 V DC 1 min

Alimentazione: Elettronica del modulo

Tecnica di connessione	COMBICON
Collegamento	Connessione a molla Push-in
Nota sul tipo di connessione	Sezione conduttore consigliata: 0,75 mm²
	Capocorda montato consigliato: lunghezza collegamento 10 mm
	Pinza a crimpare consigliata: trapezoidale o quadrata
Denominazione	1128752 FMC 1,5/ 3-ST-3,5-RF GY35BD1-3
Numero di poli	3
Sezione AWG	24 ... 16
Tensione di alimentazione	24 V DC (SELV)
Range tensione di alimentazione	9 V DC ... 32 V DC (PELV/SELV)
Corrente di alimentazione	tip. 180 mA (a Unom/20°C/portata massima dei dati)
Corrente assorbita	max. 800 mA (a Umin/ Tmax/ massima portata dei dati)

Dati di collegamento

1128752 FMC 1,5/ 3-ST-3,5-RF GY35BD1-3

Collegamento	Connessione a molla Push-in
a innesto	sì
Sezione conduttore rigida	0,2 mm² ... 1,5 mm²
Sezione conduttore flessibile	0,2 mm² ... 1,5 mm²
Sezione del conduttore AWG	24 ... 16
Lunghezza del tratto da spelare	10 mm

Interfacce

Antenna

Numero	2
Nota sul tipo di connessione	MIMO

Funzioni

Configurazione	Web Based Management, CLI automatizzabile, REST-API
Quality of service (QoS)	sì
Certificazioni radio	Europa, altri paesi nell'E-Shop
Sostegno al paese	Belgio
	Bulgaria
	Danimarca
	Germania
	Estonia
	Finlandia
	Francia
	Grecia
	Gran Bretagna
	Irlanda
	Italia
	Lettonia
	Liechtenstein
	Lituania
	Lussemburgo
	Malta
	Paesi Bassi
	Norvegia
	Austria
	Polonia
	Portogallo
	Romania
	Svezia
	Svizzera
	Slovacchia
	Slovenia
	Spagna
	Repubblica Ceca

	Ungheria
	Cipro (Repubblica)
	Giappone
	Cina
	Singapore
	Corea del Sud

Ethernet (RJ45)

Numero di interfacce	1
Collegamento	RJ45
Nota sul tipo di connessione	Autonegoziazione e autocrossing
Velocità di trasmissione	10/100/1000 Mbit/s
Fisica di trasmissione	Rame
Lunghezza di trasmissione	100 m (per segmento)
Numero di canali	1 (Porte RJ45)

Wireless

Denominazione	Wireless LAN
Tipo di connessione dell'antenna	RSMA (femmina)
Banda di frequenza	2,4 GHz
	5 GHz
Standard radio	WLAN
	IEEE 802.11
	a
	b
	g
	n
	ac
	ax
	Wi-Fi 6
Sensibilità di trasmissione	max. 19,5 dBm (con due antenne)
Numero di interfacce radio	1 IEEE 802.11 a/b/g/n/ac/ax
Moduli radio collegabili	20 (10 per interfaccia virtuale in modalità AP)

Dimensioni

Disegno quotato	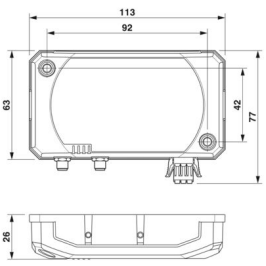
Larghezza	63 mm
Altezza	26 mm

Profondità	113 mm
Nota sulle dimensioni	Dimensioni complessive, senza connettori

Indicazioni materiale

Colore (Custodia)	nero (RAL 9005)
Materiale piastra di base	Pressofuso di zinco, nichelato
Materiale custodia	PC

Condizioni ambientali e della vita elettrica

Condizioni ambientali

Temperatura ambiente (esercizio)	-30 °C ... 60 °C
Grado di protezione	IP20
Pressione aria (funzionamento)	800 hPa ... 1080 hPa (fino a 2000 m s.l.m.)
Pressione aria (trasporto e stoccaggio)	660 hPa ... 1080 hPa (fino a 3500 m s.l.m.)
Temperatura ambiente (stoccaggio/trasporto)	-40 °C ... 85 °C
Umidità dell'aria consentita (esercizio)	5 % ... 95 % (senza formazione di condensa)
Umidità dell'aria consentita (stoccaggio/trasporto)	5 % ... 95 % (senza formazione di condensa)

Controllo meccanico

Urti secondo EN 60068-2-27/IEC 60068-2-27	30g, 11 ms, pulsazione d'urto d'onda semisinusoidale
Resistenza alle vibrazioni secondo EN 60068-2-6/IEC 60068-2-6	5g, 10 ... 150 Hz
Urti continui secondo EN 60068-2-27/IEC 60068-2-27	10g, 16 ms, 6000 urti
Rumori a banda larga secondo EN 60068-2-64	Categoria 1, classe A

Dati EMC

Scariche elettrostatiche

Norme/Disposizioni	EN 61000-4-2

Scariche elettrostatiche

Scarica contatti	± 6 kV
Scarica in aria	± 8 kV
Scarica indiretta	± 6 kV

Campi elettromagnetici ad alta frequenza

Norme/Disposizioni	EN 61000-4-3

Campi elettromagnetici ad alta frequenza

Frequenza	80 MHz ... 1000 MHz
Forza del campo di prova	10 V/m
Frequenza	1000 MHz ... 6000 MHz
Forza del campo di prova	3 V/m

Transitori veloci (Burst)

Norme/Disposizioni	EN 61000-4-4

Transitori veloci (Burst)

Osservazioni	±2,2 kV

Carico di corrente impulsiva (Surge)

Norme/Disposizioni	EN 61000-4-5

Carico di corrente impulsiva (Surge)

Segnale	± 0,5 kV (simmetrico)
	± 1 kV (asimmetrico)

Influenza condotta

Norme/Disposizioni	EN 61000-4-6

Influenza condotta

Frequenza	0,15 MHz ... 80 MHz
Tensione	10 V

Emissione di disturbi

Norme/Disposizioni	EN 55032
Risultato della prova	Classe B

Montaggio

Tipo di montaggio	Montaggio a parete
	Montaggio su guida DIN
Nota per il montaggio	Antenne non incluse nella fornitura

Disegni

Disegno quotato

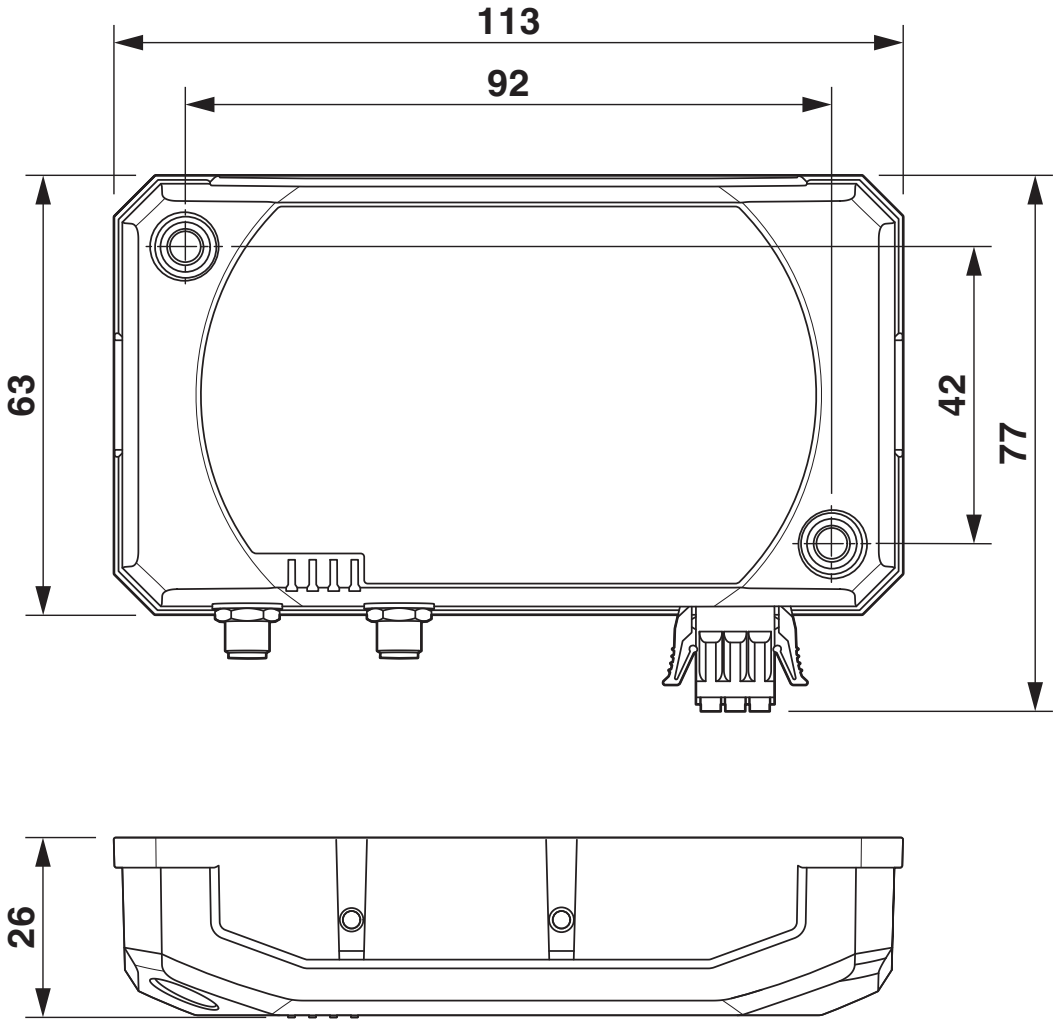

Disegno collegamento

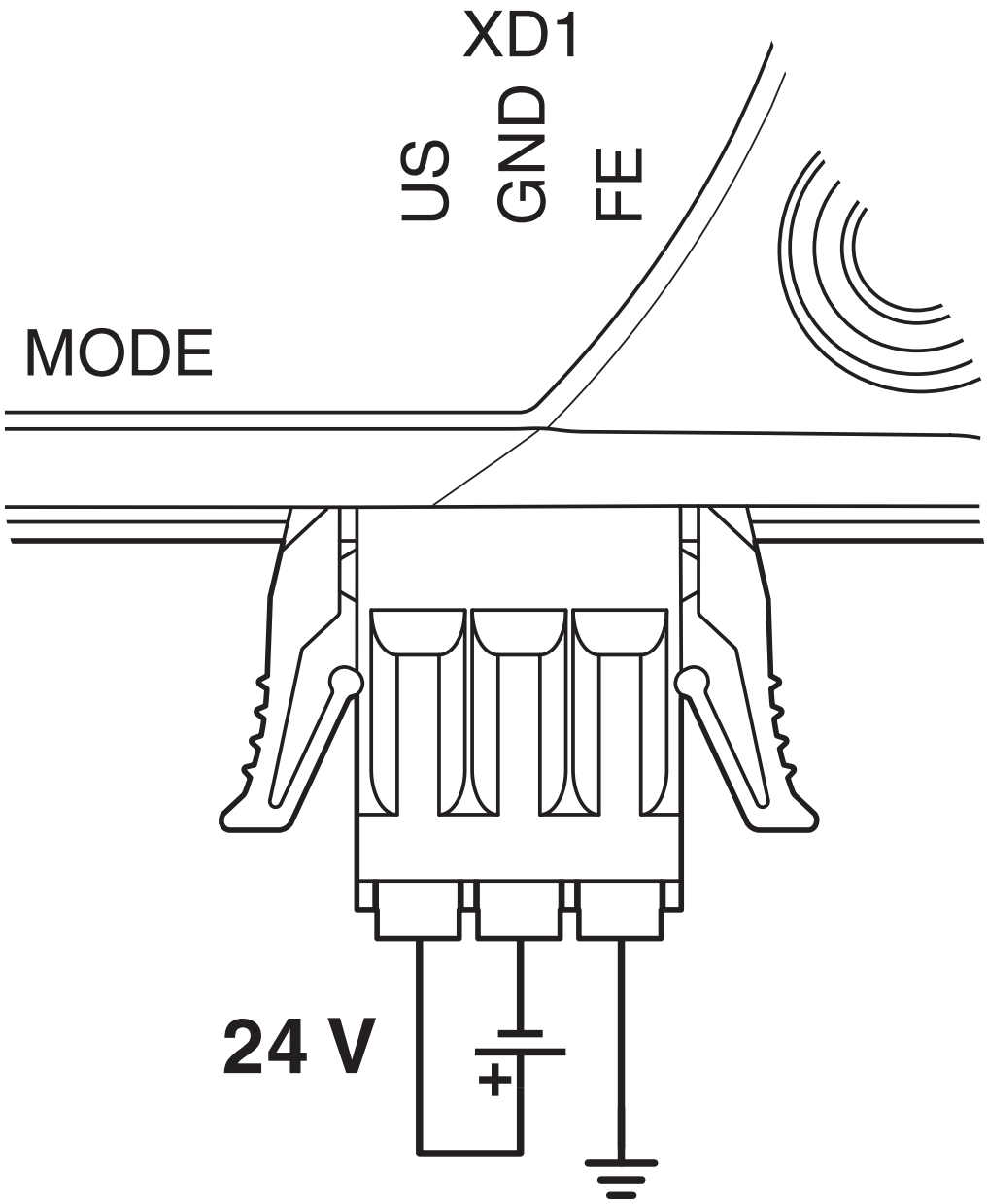

Classifiche

ECLASS

ECLASS-13.0	19170501
ECLASS-15.0	19170501

ETIM

ETIM 10.0	EC000816

UNSPSC

UNSPSC 21.0	43223108

Environmental product compliance

EU RoHS

Soddisfa i requisiti della direttiva RoHS	Sì
con eccezione delle deroghe, se note	7(a), 7(c)-I

China RoHS

Environment friendly use period (EFUP)	EFUP-50
	Una tabella per la dichiarazione China RoHS in base allarticolo è disponibile nellarea di download di ciascun articolo alla voce "Dichiarazione del produttore". Per tutti gli articoli con EFUP-E non viene allestita né richiesta alcuna tabella per la dichiarazione China RoHS.

EU REACH SVHC

Avviso di sostanza candidata REACH (n. CAS)	Diboron trioxide(n. CAS: 1303-86-2)
	4,4'-isopropylidenediphenol(n. CAS: 80-05-7)
	Lead(n. CAS: 7439-92-1)
	6,6'-di-tert-butyl-2,2'-methylenedi-p-cresol(n. CAS: 119-47-1)
	2-(2H-benzotriazol-2-yl)-4-(1,1,3,3-tetramethylbutyl)phenol (UV-329)(n. CAS: 3147-75-9)

Phoenix Contact 2026 © - Tutti i diritti riservati
https://www.phoenixcontact.com

PHOENIX CONTACT S.p.a.
Via Bellini, 39/41
20095 Cusano Milanino (MI)
+39 02 660591
info_it@phoenixcontact.com