RAD-900-IFS-AU - Modulo radio

2702878

https://www.phoenixcontact.com/it/prodotti/2702878

Si prega di notare che i dati visualizzati in questo PDF sono stati generati dal nostro catalogo online. I dati completi sono disponibili nella documentazione per l'utente. Si applicano le condizioni generali di utilizzo per i download.



Transceiver radio Radioline da 900 MHz con interfaccia RS-232/485, espandibile con moduli I/O, connessione per antenne RSMA (femmina), reti punto-punto, a stella e mesh fino a 250 stazioni, copertura fino a 32 km (in campo libero), impiego in Australia

Descrizione del prodotto

Radioline è il nuovo sistema radio per impianti estesi. La particolarità consiste nel fatto che l'assegnazione degli ingressi e delle uscite può essere effettuata agendo sulla rotella zigrinata, senza alcuna programmazione. Radioline trasmette segnali I/O (modalità I/O) o dati seriali (modalità seriale) ed è quindi caratterizzato da una buona versatilità d'impiego. In alternativa anche i segnali I/O possono essere collegati direttamente ai controllori mediante protocollo Modbus (modalità PLC/Modbus-RTU).
È inoltre possibile realizzare diverse infrastrutture di rete: dal semplice collegamento punto-punto a reti Mesh più complesse. Grazie alla nuova tecnologia Trusted Wireless, Radioline rappresenta la scelta migliore per l'impiego in ambito industriale.

I vantaggi

- Reti Mesh fino a 250 utenze
- Elevata affidabilità grazie alla tecnologia Trusted Wireless (codifica AES, metodo a salto di frequenza e gestione della coesistenza)
- Messa in servizio semplice e rapida senza programmazione
- Campo di temperatura esteso -40 °C ... +70 °C
- Più chilometri di portata mediante velocità dati regolabile dell'interfaccia radio
- Interfaccia integrata RS-232/RS-485

ELEKTROGERÄTE RÜCKNAHME

Dati commerciali

Codice articolo	2702878
Pezzi/conf.	1 Pezzi
Quantità di ordinazione minima	1 Pezzi
Codice vendita	DNC611

Codice prodotto	DNC611
GTIN	4055626449265
Peso per pezzo (confezione inclusa)	317 g
Peso per pezzo (confezione esclusa)	314 g
Numero tariffa doganale	85176200
Paese di origine	US

Dati tecnici

Note

Restrizione del commercio

Indicazione CE	I prodotti sono offerti esclusivamente per l'export al di fuori dell'area economica europea.

Caratteristiche articolo

Tipo di prodotto	Modulo radio
Modo operativo	Modalità Dual PLC / Modbus/RTU (Attivazione e configurazione tramite software PSI-CONF)

Caratteristiche di isolamento

Categoria di sovratensione	II
Grado d'inquinamento	2

Caratteristiche elettriche

Protezione contro le sovratensioni dei transienti	sì

Alimentazione

Tensione di alimentazione	24 V DC
Range tensione di alimentazione	10,8 V DC ... 30,5 V DC
Max. corrente assorbita	328 mA (con 24 V DC)
Potenza assorbita	8,4 W (Valore di cresta, 30 dBm)

Dati di uscita

Digitale

Denominazione uscita	Uscita di relè RF-Link
Numero uscite	1
Tipo di commutazione del contatto	Contatto di scambio
Materiale dei contatti	PdRu, dorato
Max. tensione commutabile	30 V AC/DC
Max. corrente d'inserzione	500 mA
Vita elettrica	5x 10^5 cicli di manovre a 0,5 A con 30 V DC

Analogico

Denominazione uscita	Uscita di tensione RSSI
Numero uscite	1
Segnale d'uscita, tensione	0 V ... 3 V

Dati di collegamento

Collegamento	Connessione a vite
Lunghezza del tratto da spelare	7 mm
Sezione conduttore rigido min.	0,2 mm²
Sezione conduttore rigido max.	2,5 mm²

Sezione conduttore flessibile min.	0,2 mm²
Sezione conduttore flessibile max.	2,5 mm²
Sezione trasversale conduttore AWG min.	24
Sezione trasversale conduttore AWG max.	14

Interfacce

Apparecchi radiotrasmittenti

Copertura	≤ 32 km (Sono possibili coperture superiori o inferiori a seconda delle condizioni ambientali, della tecnologia dell'antenna e del prodotto utilizzato)

Seriale: RS-232

Velocità dati	300 bit/s / 600 bit/s / 1,2 kbit/s / 2,4 kbit/s / 4,8 kbit/s / 9,6 kbit/s / 19,2 kbit/s / 38,4 kbit/s / 57,6 kbit/s / 93,75 kbit/s / 115,2 kbit/s
Collegamento	Morsetto a vite a innesto COMBICON
	Connettore femmina D-SUB a 9 poli
Tecnica di connessione	3 conduttori

Seriale: RS-485

Velocità dati	300 bit/s / 600 bit/s / 1,2 kbit/s / 2,4 kbit/s / 4,8 kbit/s / 9,6 kbit/s / 19,2 kbit/s / 38,4 kbit/s / 57,6 kbit/s / 93,75 kbit/s / 115,2 kbit/s / 187,5 kbit/s
Collegamento	Morsetto a vite a innesto COMBICON
Tecnica di connessione	2 conduttori
Resistenza terminale	390 Ω (inseribile tramite DIP switch)
	150 Ω (inseribile tramite DIP switch)
	390 Ω (inseribile tramite DIP switch)

Apparecchi radiotrasmittenti

Descrizione dell'interfaccia	Trusted Wireless
Direzione	Bidirezionale
Frequenza	900 MHz
Frequenza	915 MHz ... 928 MHz
Potenza di trasmissione	max. 1 W (configurabili)
Velocità dati	16 kbit/s (configurabili)
	125 kbit/s (configurabili)
	250 kbit/s (configurabili)
Sensibilità di ricezione minima	-112 dBm (16 kbps)
	-105 dBm (125 kBit/s)
	-102 dBm (250 kbps)
Tipo di connessione dell'antenna	RSMA (femmina)
Sicurezza	Trasmissione cifrata a 128 bit

Funzioni

Certificazioni radio	Australia
	Nuova Zelanda
	Australia (RCM)

Sostegno al paese	Brasile (ANATEL, ID: 06373-19-06497)
	Nuova Zelanda (RCM)

Wireless

Banda di frequenza	900 MHz
Standard radio	Trusted Wireless

Segnalazione

Segnalazione stato	LED tensione di alimentazione, PWR (verde)
	LED verde (comunicazione bus, DAT)
	LED errore di periferia, ERR (rosso)
	LED 3 x verde, 1 x giallo (qualità di ricezione bargraph a LED, RSSI)
	LED verde (dati di ricezione, RX)
	LED verde (dati di trasmissione, TX)

Dimensioni

Disegno quotato	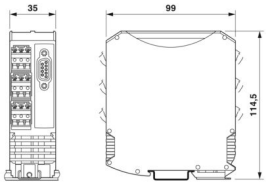
Larghezza	35 mm
Altezza	116 mm
Profondità	114,5 mm

Indicazioni materiale

Colore (Custodia)	grigio (RAL 7042)
Classe di combustibilità a norma UL 94	V0
Materiale custodia	PA 6.6-FR

Condizioni ambientali e della vita elettrica

Condizioni ambientali

Grado di protezione	IP20
Temperatura ambiente (esercizio)	-40 °C ... 70 °C
	-40 °F ... 158 °F
Temperatura ambiente (stoccaggio/trasporto)	-40 °C ... 85 °C
	-40 °F ... 185 °F
Posizione elevata	2000 m
Umidità dell'aria consentita (esercizio)	20 % ... 85 %
Umidità dell'aria consentita (stoccaggio/trasporto)	20 % ... 85 %
Urti	16g, 11 ms
Vibrazioni (funzionamento)	a norma IEC 60068-2-6: 5g, 10 Hz ... 150 Hz

Omologazioni

Conformità/Omologazioni

Conformità	RCM

Dati EMC

Compatibilità elettromagnetica	Conformità alla direttiva EMC 2004/108/CE

Emissione di disturbi

Norme/Disposizioni	EN 55011 Class B

Montaggio

Tipo di montaggio	Montaggio su guida DIN
Nota per il montaggio	su guida standard NS 35 a norma EN 60715
Posizione di installazione	a scelta
Tipi di guide DIN utilizzabili	Guida DIN: 35 mm

Disegni

Disegno quotato

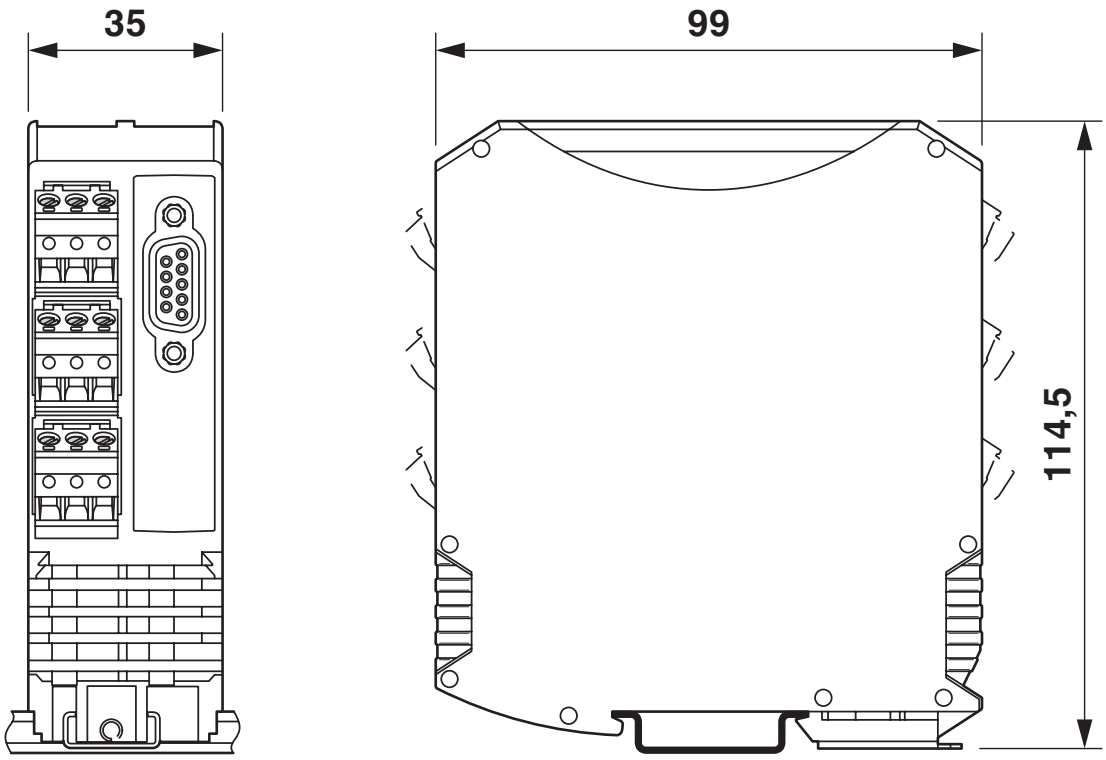

Diagramma a blocchi

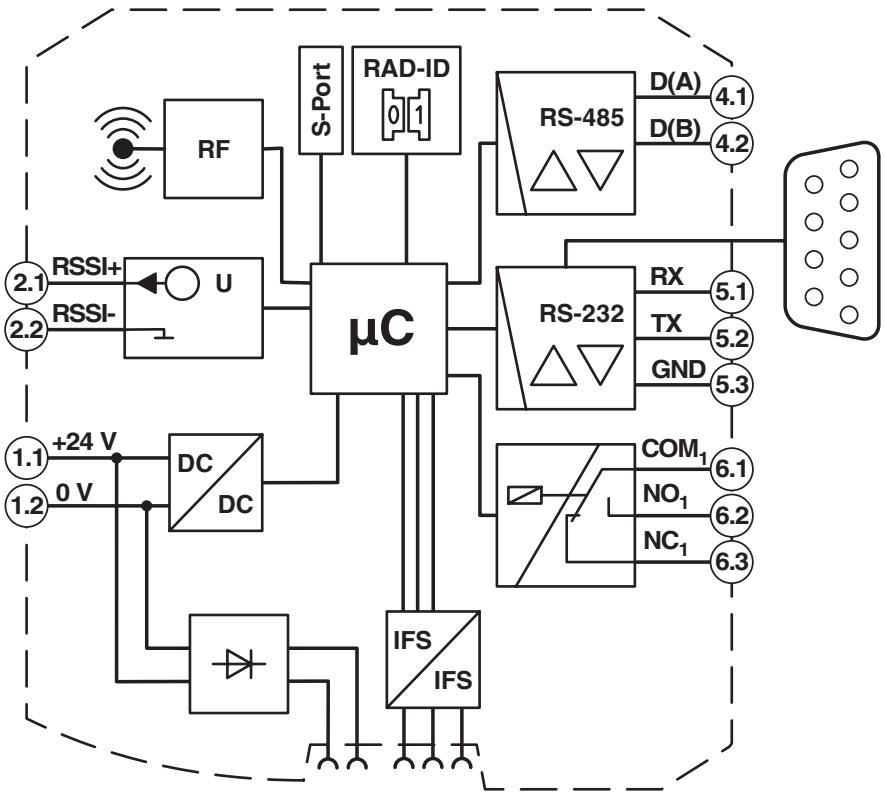

Omologazioni

To download certificates, visit the product detail page: https://www.phoenixcontact.com/it/prodotti/2702878

ANATEL
ID omologazione: 06373-19-06497

Classifiche

ECLASS

ECLASS-13.0	19170501
ECLASS-15.0	19170501

ETIM

ETIM 10.0	EC000816

UNSPSC

UNSPSC 21.0	43222600

Environmental product compliance

EU RoHS

Soddisfa i requisiti della direttiva RoHS	Sì
con eccezione delle deroghe, se note	6(c), 7(a), 7(c)-I

China RoHS

Environment friendly use period (EFUP)	EFUP-50
	Una tabella per la dichiarazione China RoHS in base allarticolo è disponibile nellarea di download di ciascun articolo alla voce "Dichiarazione del produttore". Per tutti gli articoli con EFUP-E non viene allestita né richiesta alcuna tabella per la dichiarazione China RoHS.

EU REACH SVHC

Avviso di sostanza candidata REACH (n. CAS)	Lead(n. CAS: 7439-92-1)

Phoenix Contact 2026 © - Tutti i diritti riservati
https://www.phoenixcontact.com

PHOENIX CONTACT S.p.a.
Via Bellini, 39/41
20095 Cusano Milanino (MI)
+39 02 660591
info_it@phoenixcontact.com