FL SWITCH 2108 - Industrial Ethernet Switch

2702666

https://www.phoenixcontact.com/it/prodotti/2702666

Si prega di notare che i dati visualizzati in questo PDF sono stati generati dal nostro catalogo online. I dati completi sono disponibili nella documentazione per l'utente. Si applicano le condizioni generali di utilizzo per i download.

CRA-READY



La figura illustra una versione dell’articolo

Managed Switch 2000 serie, 8 Porte RJ45 10/100/1000 Mbit/s, grado di protezione: IP20, Temperatura ambiente (esercizio): 0 °C ... 60 °C, Intervallo di tensione di alimentazione: 18 V DC ... 32 V DC, PROFINET Conformance Class A, Processo di sviluppo certificato secondo la norma IEC 62443-4-1, Prodotto certificato secondo IEC 62443-4-2, Il prodotto viene predisposto per soddisfare i requisiti del Cyber Resilience Act (CRA)

I vantaggi

- Client MRP
- VLAN
- Unmanaged Mode
- Client DHCP, client DHCP (basato su porta)
- RSTP
- Memoria di configurazione
- Web based Management, SNMP
- Messa in servizio e configurazione semplici e rapide grazie al software FL NETWORK MANAGER
- Per reti PROFINET e EtherNet/IP™

ELEKTROGERÄTE RÜCKNAHME

Dati commerciali

Codice articolo	2702666

Pezzi/conf.	1 Pezzi
Quantità di ordinazione minima	1 Pezzi
Codice vendita	DNN121
Codice prodotto	DNN121
GTIN	4055626283418
Peso per pezzo (confezione inclusa)	350,6 g
Peso per pezzo (confezione esclusa)	240 g
Numero tariffa doganale	85176200
Paese di origine	DE

Dati tecnici

Dimensioni

Disegno quotato	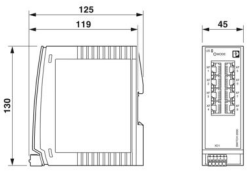
Larghezza	45 mm
Altezza	130 mm
Profondità	119 mm

Note

Nota per l'utilizzo	Assistenza telefonica e sul posto (a pagamento)
Nota per l'utilizzo	Solo per l'uso industriale
Nota per l'utilizzo	Allo stato attuale stiamo predisponendo il prodotto affinché rispetti, a partire dal giorno 11.12.2027, i requisiti del Cyber Resilience Act (CRA) dell'UE sulla base delle informazioni attualmente disponibili sul CRA.

Limitazione dell'uso

Nota EMC	EMC: prodotto in classe A, vedere la dichiarazione del produttore nell'area download

Indicazioni materiale

Colore (Custodia)	grigio (RAL 7042)
Colore (Pannello)	grigio chiaro (RAL 7035)
Materiale custodia	Policarbonato rinforzato con fibre

Montaggio

Tipo di montaggio	Montaggio su guida DIN

Interfacce

Ethernet (RJ45)

Collegamento	RJ45
Nota sul tipo di connessione	Autonegoziazione e autocrossing
Velocità di trasmissione	10/100/1000 Mbit/s
Fisica di trasmissione	Rame
Lunghezza di trasmissione	100 m (per segmento)
LED di segnalazione	ricezione dati, Link status
Numero di canali	8 (Porte RJ45)

Caratteristiche articolo

Tipo di prodotto	Switch

Famiglia di prodotti	Managed Switch 2000
Tipo	Esecuzione a libro
MTTF	398,76 Anni (Standard SN 29500, temperatura 25 °C, ciclo operativo 21%)
	174,97 Anni (Standard SN 29500, temperatura 40 °C, ciclo operativo 34,25%)
	31,76 Anni (Standard SN 29500, temperatura 55 °C, ciclo operativo 100%)
Caratteristiche particolari	Processo di sviluppo certificato secondo la norma IEC 62443-4-1
	Prodotto certificato secondo IEC 62443-4-2
	Il prodotto viene predisposto per soddisfare i requisiti del Cyber Resilience Act (CRA)
Ritardo segnale	≥ 1,9 µs (Modalità Store-and-Forward, 10/100/1000 MBit/s, in base alla dimensione del frame)

Caratteristiche di isolamento

Classe di protezione	III (VDE 0106)
Grado d'inquinamento	2

Funzioni dello switch

Parametrizzazione IP	Client DHCP
	Server DHCP (basato su porta)
	BootP
Tabella indirizzi MAC	8k
Classe Conformance PROFINET	Conformance Class A
Indicazioni di stato e di diagnostica	LED: US (alimentazione di tensione), 2 LED per porta Ethernet (Link/Activity e Speed)
Funzionalità di base	Store and Forward Switch conforme a norma IEEE 802.3
Funzioni di gestione	Web based Management (HTTP/HTTPS)
	Gestione utente basata sui ruoli (LDAP)
	SNMPv1/v2/v3
	Command Line Interface (Telnet, SSH)
Funzioni diagnostiche	RMON History
	LLDP (Link Layer Discovery Protocol)
	SNMP-Traps
	N:1-Portmirroring
	ACD (Address Conflict Detection)
	SysLog
	CRC-Surveillance
Funzioni filtro	Quality of Service (8 classi di priorità)
	Class of Service
	DiffServ/DSCP
	Port-Priorisierung
	VLAN (fino a 8 VLAN)
	IGMP Snooping/Querier (v1/v2)
	Auto-Query-Port

	Extended Multicast Filtering
Funzioni di ridondanza	MRP (Media Redundancy Protocol)
	RSTP (Rapid Spanning Tree Protocol)
Sincronizzazione temporale	SNTP (Simple Network Time Protocol)
Altre funzioni	Jumbo Frames (max. 9600 byte)
	Trasmissione di MMS & GOOSE (IEC 61850-8-1)
	Trasmissione di Modbus/TCP

Caratteristiche elettriche

Corrente assorbita	275 mA
Diagnostica locale	US Tensione di alimentazione LED verde
	LINK Stato Link LED verde
	SPD Velocità di trasmissione dati LED verde/arancio
Potenza dissipata massima in condizioni nominali	7,02 W (a U_S = 18 V DC e con temperatura ambiente di 60 °C)
Test di verifica	Alimentazione a 24 V / terra funzionale 500 V DC 1 min
	Interfaccia Ethernet / Tutti gli altri potenziali 2,25 kV DC 1 min
Mezzo trasmissivo	Rame

Alimentazione

Tensione di alimentazione (DC)	24 V DC (singolo)
Range tensione di alimentazione	18 V DC ... 32 V DC
Collegamento alimentazione	mediante COMBICON, sezione conduttore max. 1,5 mm²
Ripple residuo	3,6 V_{PP} (entro il campo di tensione ammissibile)
Max. corrente assorbita	0,4 A (a U_S = 18 V DC e con temperatura ambiente di 60 °C)
Corrente assorbita tipica	275 mA (a U_S = 24 V DC e con temperatura ambiente di 25 °C)
Corrente assorbita	275 mA
Collegamento del conduttore di terra	mediante guida di supporto
Terra funzionale	La terra funzionale del modulo avviene tramite l'innesto su una guida DIN collegata a terra

Dati di collegamento

Collegamento	Connessione a molla Push-in
Nota sul tipo di connessione	Utilizzare come cavi di connessione soltanto cavi in rame per il range di temperature consentito (-40 °C ... 75 °C)
a innesto	sì
Sezione conduttore rigida	0,25 mm² ... 1,5 mm²
Sezione conduttore flessibile	0,25 mm² ... 1,5 mm²
Sezione del conduttore AWG	24 ... 16
Lunghezza del tratto da spelare	9 mm

Condizioni ambientali e della vita elettrica

Condizioni ambientali

Grado di protezione	IP20
Temperatura ambiente (esercizio)	0 °C ... 60 °C
Temperatura ambiente (stoccaggio/trasporto)	-40 °C ... 85 °C

Umidità dell'aria consentita (esercizio)	10 % ... 95 % (senza condensa)
Umidità dell'aria consentita (stoccaggio/trasporto)	10 % ... 95 % (senza condensa)
Urti (esercizio)	30g (EN 60068-2-27)
Vibrazioni (funzionamento)	2g, a norma IEC 60068-2-6
Pressione aria (funzionamento)	86 kPa ... 108 kPa (1500 m NN)
Pressione aria (trasporto e stoccaggio)	86 kPa ... 108 kPa (1500 m NN)

Normative e prescrizioni

Privo di sostanze incidenti sulla reticolazione di vernici	sì

Omologazioni

UL, USA / Canada

Siglatura	cULus
Nota	UL 61010-1, Ed. 3 / UL 61010-2-201, Ed. 1, CSA C22.2 NO. 61010-2-201:14. Ed. 1 / CSA C22.2 NO.61010-1-12. Ed. 3

Dati EMC

Compatibilità elettromagnetica	Conformità alla direttiva EMC 2014/30/EU
Conformità alle direttive CEM	EN 61000-6-2 EN 61000-4-2 (scarica elettrostatica) Criterio B
	EN 61000-6-2 EN 61000-4-3 (campi elettromagnetici) Criterio A
	EN 61000-6-2 EN 61000-4-4 (EFT/Burst) Criterio A
	EN 61000-6-2 EN 61000-4-5 (Surge) Criterio A
	EN 61000-6-2 EN 61000-4-6 (segnali di disturbo a frequenza indotta) Criterio A
	EN 61000-6-2 EN 61000-6-4 (emissioni irradiate) Classe A
	EN 61000-6-2 EN 61000-6-4 (emissioni condotte) Classe A
Immunità ai disturbi	EN 61000-6-2

Emissione di disturbi

Norme/Disposizioni	EN 61000-6-4

Segnalazione

Segnalazione stato	LED: US (alimentazione di tensione), 2 LED per porta Ethernet (Link/Activity e Speed)

Disegni

Disegno quotato

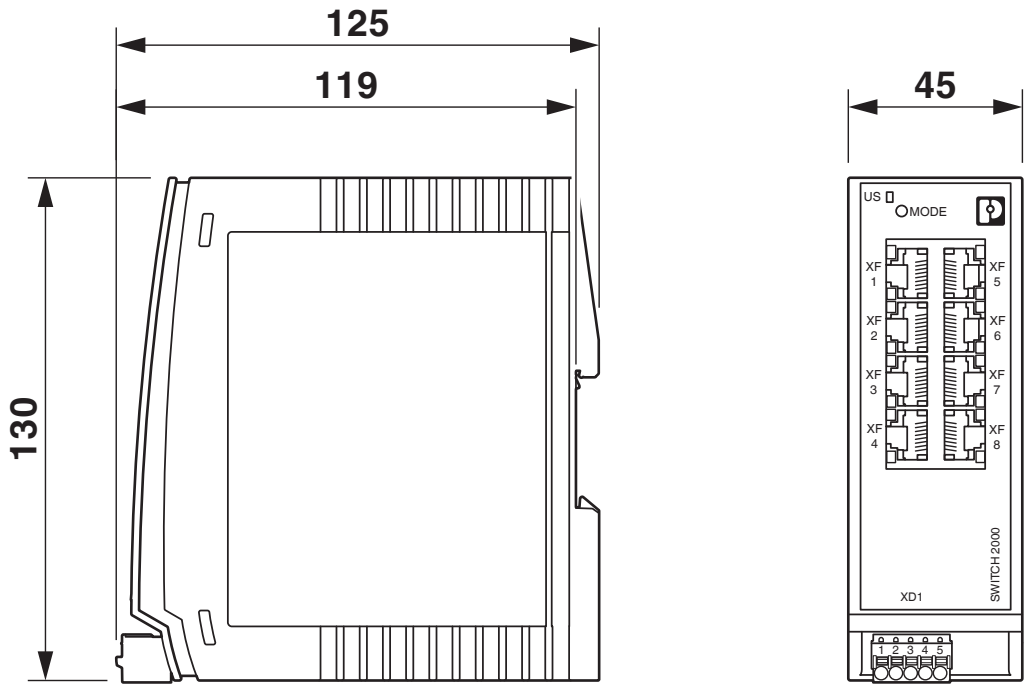

Omologazioni

To download certificates, visit the product detail page: https://www.phoenixcontact.com/it/prodotti/2702666

cULus Listed
ID omologazione: E238705

CC-Link IE Field
ID omologazione: Ref. No. 101

Cybersecurity Certificate
ID omologazione: 968 CSP 1043.00 25

Classifiche

ECLASS

ECLASS-13.0	19170401
ECLASS-15.0	19170401

ETIM

ETIM 10.0	EC000734

UNSPSC

UNSPSC 21.0	43222600

Environmental product compliance

EU RoHS

Soddisfa i requisiti della direttiva RoHS	Non applicabile
con eccezione delle deroghe, se note	7(a), 7(c)-I

China RoHS

Environment friendly use period (EFUP)	EFUP-50
	Una tabella per la dichiarazione China RoHS in base allarticolo è disponibile nellarea di download di ciascun articolo alla voce "Dichiarazione del produttore". Per tutti gli articoli con EFUP-E non viene allestita né richiesta alcuna tabella per la dichiarazione China RoHS.

EU REACH SVHC

Avviso di sostanza candidata REACH (n. CAS)	Lead(n. CAS: 7439-92-1)
SCIP	9f639afc-ca11-4373-afe2-353180d325ee

Phoenix Contact 2026 © - Tutti i diritti riservati
https://www.phoenixcontact.com

PHOENIX CONTACT S.p.a.
Via Bellini, 39/41
20095 Cusano Milanino (MI)
+39 02 660591
info_it@phoenixcontact.com