TC EXTENDER 6004 ETH-2S - Extender Ethernet

2702255

https://www.phoenixcontact.com/it/prodotti/2702255

Si prega di notare che i dati visualizzati in questo PDF sono stati generati dal nostro catalogo online. I dati completi sono disponibili nella documentazione per l'utente. Si applicano le condizioni generali di utilizzo per i download.



Managed Extender Ethernet, punto-punto, struttura lineare e ad anello, velocità dati fino a 30 Mbit/s, distanze fino a 20 km su linee aziendali in rame, protezione contro le sovratensioni sostituibile, 2 porte SHDSL, 4 porte Switch, diagnostica via display e Ethernet

I vantaggi

- Distanze fino a 20 km
- Fino a 15,3 MBit/s a 2 conduttori
- Fino a 30 MBit/s a 4 conduttori
- Processo di modulazione stabile (SHDSL)
- Riconoscimento automatico della velocità dati e della topologia
- Trasmissione trasparente di tutti i protocolli Ethernet standard, inclusi EtherNet/IP™, Modbus/TCP, PROFINET, PROFIsafe, EtherCAT®, KNX, BACnet/IP
- Trasparente nella rete (nessuna configurazione IP necessaria)
- Riconoscimento automatico del tipo di cavo di rete (Auto-MDI(X))
- Semplice messa in servizio, Plug&Play
- 2 uscite digitali per la segnalazione di allarme di controllori esterni
- Telediagnostica tramite IP e segnalazioni di eventi tramite SNMP
- Utilizzo in topologie punto-punto, a linea e ad anello con Extender Ethernet Managed e Unmanaged
- Protezione contro la sovratensione integrata dell'interfaccia SHDSL
- Separazione virtuale di reti IP critiche tramite VLAN
- Aumento della disponibilità attraverso la ridondanza RSTP

ELEKTROGERÄTE RÜCKNAHME

Dati commerciali

Codice articolo	2702255
Pezzi/conf.	1 Pezzi

Quantità di ordinazione minima	1 Pezzi
Codice vendita	DNC442
Codice prodotto	DNC442
GTIN	4055626055541
Peso per pezzo (confezione inclusa)	800 g
Peso per pezzo (confezione esclusa)	766 g
Numero tariffa doganale	85176200
Paese di origine	DE

Dati tecnici

Note

Nota per l'utilizzo

Nota per l'utilizzo	Solo per l'uso industriale

Limitazione dell'uso

Indicazioni CCCex	In Cina non è consentito l'utilizzo nelle zone a potenziale rischio di esplosione.

Caratteristiche articolo

Tipo di prodotto	Extender Ethernet
MTTF	506 Anni (Standard SN 29500, temperatura 25 °C, ciclo operativo 21%)
	260 Anni (Standard SN 29500, temperatura 40 °C, ciclo operativo 34,25%)
	110 Anni (Standard SN 29500, temperatura 40 °C, ciclo operativo 100%)

Funzioni

Parametrizzazione IP	Indirizzo IP statico
	Client DHCP
	BootP (Stato alla consegna: alternando BootP/DHCP)
Funzionalità di base	Extender Ethernet secondo ITU-T G.991.2
Funzioni di gestione	Web based Management (Accesso a tutti gli Extender Ethernet Managed e Unmanaged dell'unità di segmento, gestione utente basata sui ruoli)
	SNMPv2/v3
Funzioni diagnostiche	Accesso basato sul web a tutti gli Extender Ethernet Managed e Unmanaged
	Trap SNMP
	Port Mirroring
Funzioni filtro	Extended Multicast Filtering
	VLAN
Funzioni di ridondanza	RSTP
	Protocollo di ridondanza SHDSL proprietario (Extender Ethernet Managed e Unmanaged)

Funzioni di sicurezza

Funzionalità di base	Extender Ethernet secondo ITU-T G.991.2

Caratteristiche del sistema

Limiti del sistema

Numero di utilizzatori supportati	≤ 50 (Per unità di segmento SHDSL)

Funzionalità

Funzionalità di base	Extender Ethernet secondo ITU-T G.991.2

Caratteristiche elettriche

Separazione galvanica	VCC // Ethernet // DSL (A) // DSL (B) // FE
Potenza dissipata massima in condizioni nominali	4,8 W
Tipo di rete	Linea dedicata
Tensione di prova interfaccia dati/alimentazione	500 V AC (Ai sensi della EN/IEC 60079-7 rispettare le limitazioni nelle condizioni di impiego specifiche.)
	1,5 kV AC (50 Hz, 1 min.)

Alimentazione

Range tensione di alimentazione	10 V DC ... 60 V DC
Tensione nominale	24 V DC ±5 %
Corrente assorbita tipica	200 mA (24 V DC)
	90 mA (60 V DC)
	450 mA (10 V DC)

Funzione

Indicazioni di stato e di diagnostica	Display per informazioni su avvertimenti, stati e dispositivo

Dati di uscita

Segnale

Denominazione uscita	Uscita digitale
Numero uscite	2
Segnale d'uscita, tensione	10 V DC ... 60 V DC (24 V DC, in funzione della tensione di esercizio)
Segnale d'uscita, corrente	≤ 500 mA (Resistente a cortocircuiti)

Dati di collegamento

Alimentazione

Collegamento	Connessione a molla Push-in

Interfacce

Segnale	Ethernet
Server web	sì
Funzionalità di base	Extender Ethernet secondo ITU-T G.991.2

Dati: Interfaccia Ethernet, 10/100Base-T(X) secondo IEEE 802.3

Velocità di trasmissione seriale	10/100 MBit/s, auto-negoziazione
Collegamento	Connettore femmina RJ45, schermato
	4 porte 10/100BaseT(X), auto-negoziazione e autocrossing
Numero di canali	4
Lunghezza di trasmissione	< 100 m (twisted pair schermato)
Protocolli	IPv4, IPv6, TCP/IP, HTTP, HTTPS
Protocolli ausiliari	ARP, DHCP (Client), PING, SNMP

Dati: Interfaccia SHDSL a norma ITU-T G.991.2 bis

Velocità di trasmissione seriale	A 4 conduttori: 64 kbit/s ... 30 MBit/s
	A 2 conduttori: 32 kbit/s ... 15,3 MBit/s
Collegamento	Connessione a molla Push-in
Numero di canali	2 (A 2 conduttori)
Lunghezza di trasmissione	< 20 km (in base alla velocità dati e alla sezione del conduttore)
Cavo unipolare/Punto di collegamento rigido	0,2 mm² ... 1,5 mm²
Cavo unipolare/Punto di collegamento flessibile	0,2 mm² ... 2,5 mm²
Cavo unipolare/punto di connessione rigido AWG max.	16
Cavo unipolare/punto di connessione rigido AWG min.	24
Lunghezza del tratto da spelare	10 mm

Dimensioni

Larghezza	60 mm
Altezza	130 mm
Profondità	160 mm

Indicazioni materiale

Colore (Custodia)	alluminio brillante (RAL 9006)
Materiale (Custodia)	Alluminio
	Lamiera di acciaio DC01

Controlli meccanici

Resistenza alle vibrazioni secondo EN 60068-2-6/IEC 60068-2-6	Funzionamento: 5g, 10 ... 150 Hz, 2,5 h, in direzione XYZ
Urti secondo EN 60068-2-27/IEC 60068-2-27	Funzionamento: 15g

Condizioni ambientali e della vita elettrica

Condizioni ambientali

Grado di protezione	IP20
Temperatura ambiente (esercizio)	-25 °C ... 60 °C
	-25 °C ... 0 °C (Può verificarsi l'inerzia del display, il cambio di immagine può richiedere alcuni secondi)
	55 °C ... 60 °C (Il contrasto del display può peggiorare)
Temperatura ambiente (stoccaggio/trasporto)	-40 °C ... 85 °C
Posizione elevata	≤ 2500 m (Per le limitazioni, vedere la dichiarazione del produttore per il funzionamento in quota)
Umidità dell'aria massima consentita (funzionamento)	< 60 % (Con una temperatura ambiente >70 °C)
Umidità dell'aria consentita (esercizio)	10 % ... 95 % (senza condensa)
Umidità dell'aria consentita (stoccaggio/trasporto)	10 % ... 95 % (senza condensa)

Omologazioni

CE

Certificato	Conformità CE

ATEX

Siglatura	Ⓔx II 3 G Ex ec IIC T4 Gc

Certificato	PxCIF16ATEX2702253X
Nota	Rispettare le note particolari relative all'installazione riportate nella documentazione!

UL, USA / Canada

Siglatura	508 Listed

Test dei gas tossici

Siglatura	ISA-S71.04-1985 G3 Harsh Group A

Dati EMC

Compatibilità elettromagnetica	Conformità alla direttiva EMC 2014/30/EU

Scariche elettrostatiche

Norme/Disposizioni	EN 61000-4-2

Scariche elettrostatiche

Scarica contatti	± 6 kV
Scarica in aria	± 8 kV
Scarica indiretta	± 6 kV
Osservazioni	Criterio B

Campi elettromagnetici ad alta frequenza

Norme/Disposizioni	EN 61000-4-3

Campi elettromagnetici ad alta frequenza

Frequenza	80 MHz ... 3 GHz
Intensità di campo	10 V/m
Osservazioni	Criterio A

Transitori veloci (Burst)

Norme/Disposizioni	EN 61000-4-4

Transitori veloci (Burst)

Ingresso	± 2 kV
Segnale	± 2 kV
Osservazioni	Criterio B

Carico di corrente impulsiva (Surge)

Norme/Disposizioni	EN 61000-4-5

Carico di corrente impulsiva (Surge)

Ingresso	± 0,5 kV (Cavo di alimentazione non schermato, simmetrico)
	± 1 kV (Cavo di alimentazione non schermato, asimmetrico)
Uscita	± 1 kV (asimmetrico, non schermato)
Segnale	± 1 kV (cavo Ethernet schermato asimmetrico)
	± 4 kV (asimmetrico: linea a terra, cavo SHDSL non schermato)
	± 2 kV (simmetrico: linea a linea, cavo SHDSL non schermato)
Osservazioni	Criterio B

Influenza condotta

Norme/Disposizioni	EN 61000-4-6

Influenza condotta

Frequenza	0,15 MHz ... 80 MHz
Osservazioni	Criterio A
Tensione	10 V

Emissione di disturbi

Norme/Disposizioni	EN 55011
Osservazioni	Classe A, campo di impiego industria

Criteri

Criterio A	Segnalazione di stato normale entro i limiti fissati.
Criterio B	Segnalazione di stato temporaneamente compromessa, corretta automaticamente dal dispositivo.

Normative e prescrizioni

Norme/Disposizioni	EN 50121-4
Definizione norma	Applicazioni ferroviarie

Montaggio

Tipo di montaggio	Montaggio su guida DIN
Nota per il montaggio	Il prodotto si inserisce a scatto su tutte le guide DIN da 35 mm secondo EN 60715.
Tipi di guide DIN utilizzabili	Guida DIN: 35 mm

Disegni

Disegno collegamento

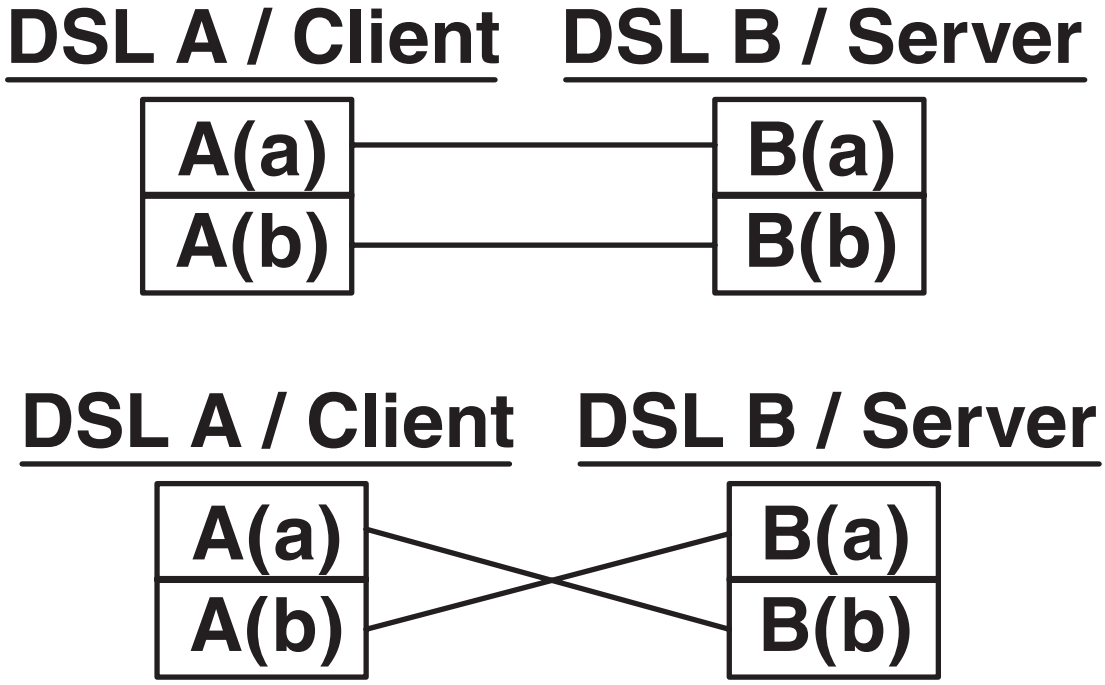

Connessione DSL

Disegno schema

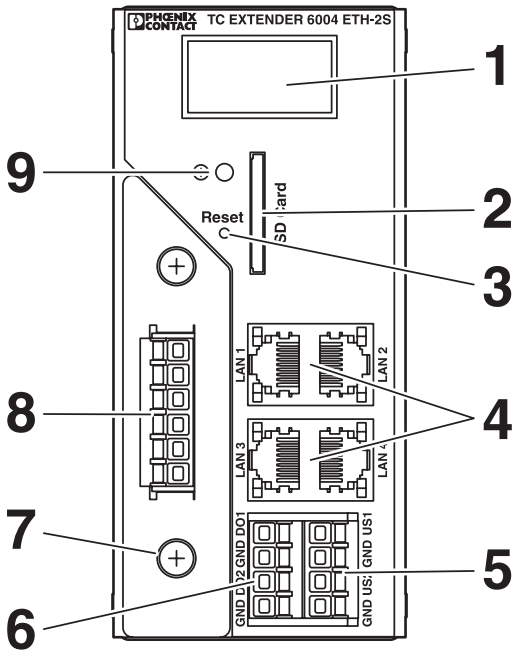

Vista anteriore

Disegno schema

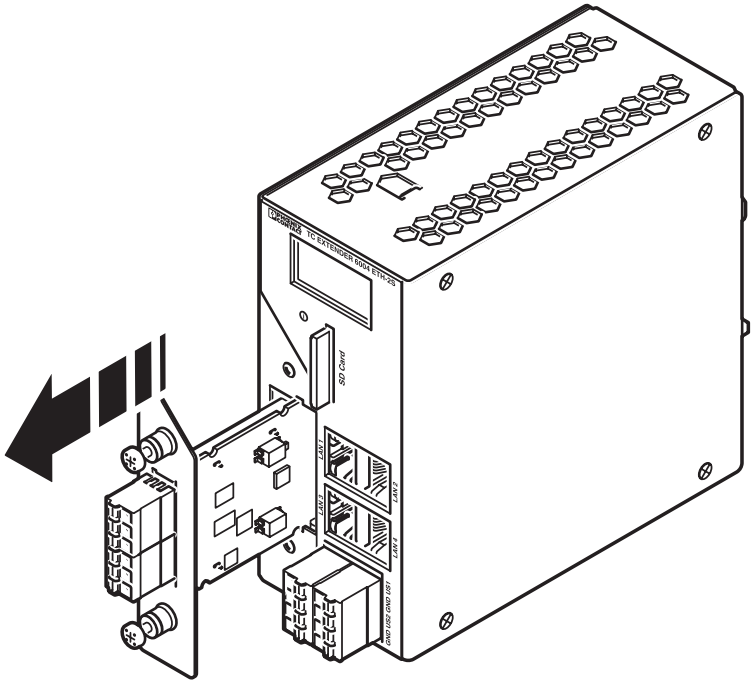

Sostituzione del modulo di protezione

Disegno schema

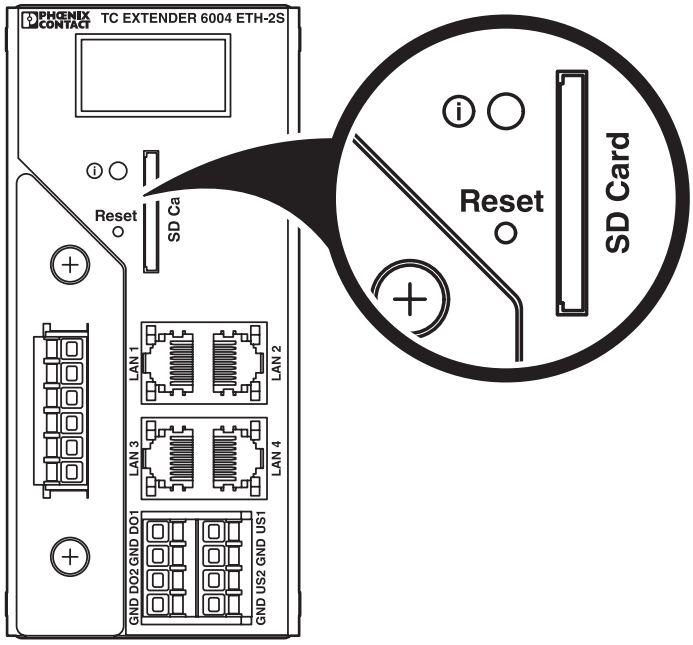

Tasto di reset

Disegno schema

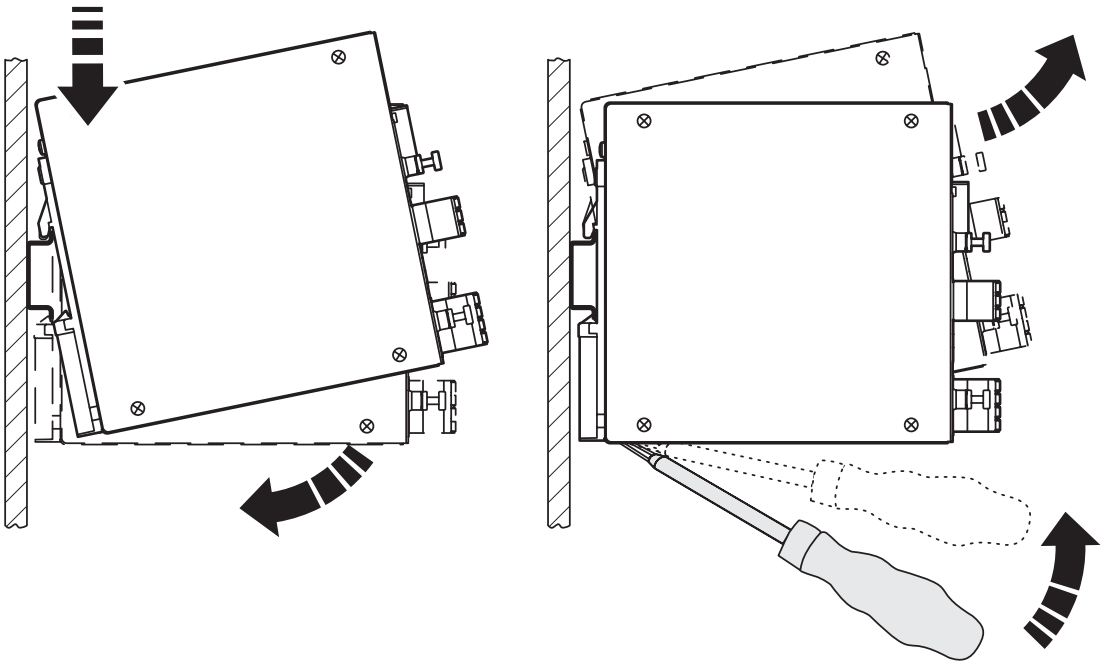

Montaggio e smontaggio

Disegno schema

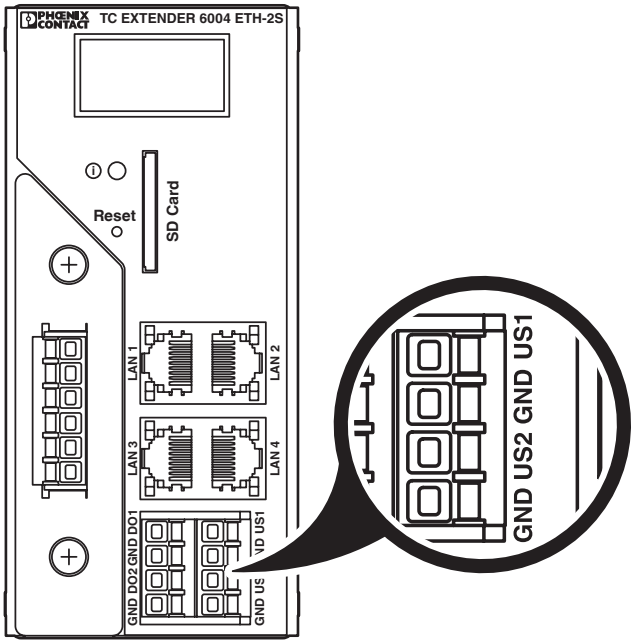

Alimentazione di tensione

Disegno schema

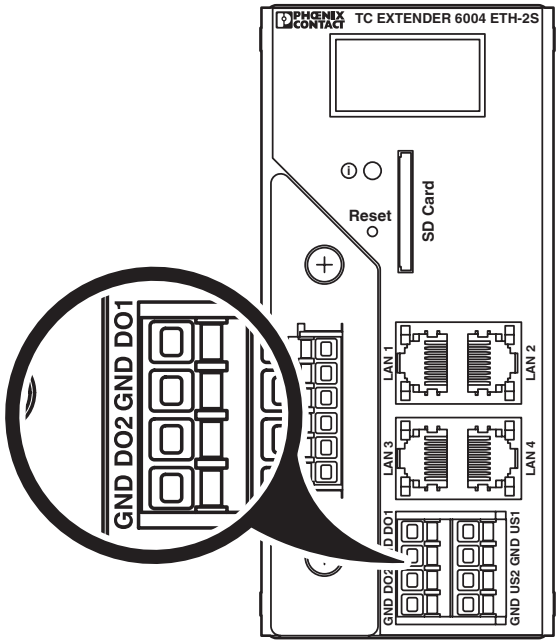

Uscite di commutazione digitali

Schema di collegamento

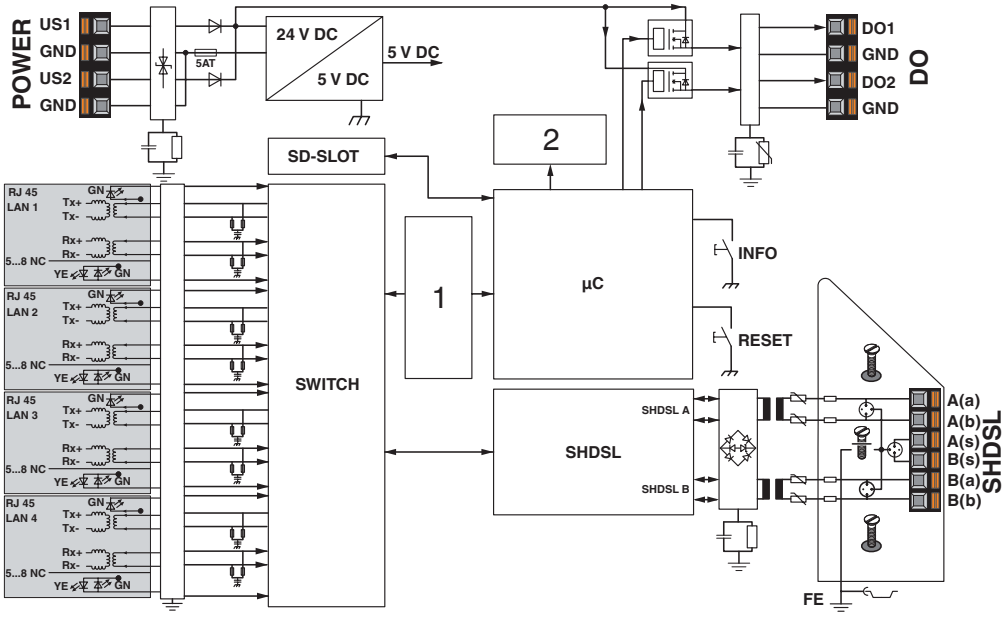

Schema funzionale

Omologazioni

To download certificates, visit the product detail page: https://www.phoenixcontact.com/it/prodotti/2702255

cULus Listed
ID omologazione: E238705

Classifiche

ECLASS

ECLASS-13.0	19170407
ECLASS-15.0	19170407

ETIM

ETIM 10.0	EC000309

UNSPSC

UNSPSC 21.0	43223100

Environmental product compliance

EU RoHS

Soddisfa i requisiti della direttiva RoHS	Sì
con eccezione delle deroghe, se note	6(c), 7(a), 7(c)-I

China RoHS

Environment friendly use period (EFUP)	EFUP-50
	Una tabella per la dichiarazione China RoHS in base allarticolo è disponibile nellarea di download di ciascun articolo alla voce "Dichiarazione del produttore". Per tutti gli articoli con EFUP-E non viene allestita né richiesta alcuna tabella per la dichiarazione China RoHS.

EU REACH SVHC

Avviso di sostanza candidata REACH (n. CAS)	Lead(n. CAS: 7439-92-1)
	2,2',6,6'-tetrabromo-4,4'-isopropylidenediphenol(n. CAS: 79-94-7)
SCIP	6d3f7619-f145-402c-80f9-7033bb3ff389

EF3.1 Cambiamento climatico

CO2e kg	50,585 kg CO2e

Phoenix Contact 2026 © - Tutti i diritti riservati
https://www.phoenixcontact.com

PHOENIX CONTACT S.p.a.
Via Bellini, 39/41
20095 Cusano Milanino (MI)
+39 02 660591
info_it@phoenixcontact.com