RAD-ISM-2400-ANT-OMNI-2-1-RSMA - Antenna

2701362

https://www.phoenixcontact.com/it/prodotti/2701362

Si prega di notare che i dati visualizzati in questo PDF sono stati generati dal nostro catalogo online. I dati completi sono disponibili nella documentazione per l'utente. Si applicano le condizioni generali di utilizzo per i download.



Antenna omnidirezionale per montaggio a parete, banda di frequenza: 2,4 GHz, guadagno: 2 dBi, grado di protezione: IP65, connessione: RSMA (maschio), incluso cavo di connessione di 1,5 m, angolare di montaggio e materiale per il montaggio

I vantaggi

- Ideale per applicazioni mobili o fisse da 2,4 GHz
- Cavo di collegamento di 1,5 m incluso

Dati commerciali

Codice articolo	2701362
Pezzi/conf.	1 Pezzi
Quantità di ordinazione minima	1 Pezzi
Codice vendita	DNN2Z1
Codice prodotto	DNN2Z1
GTIN	4046356743471
Peso per pezzo (confezione inclusa)	96 g
Peso per pezzo (confezione esclusa)	70 g
Numero tariffa doganale	85177100
Paese di origine	DE

Dati tecnici

Note

Nota per l'utilizzo

Nota per l'utilizzo	Solo per l'uso industriale

Caratteristiche articolo

Tipo di prodotto	Antenna
Caratteristiche delle radiazioni	Omnidirezionali
Guadagno	2 dBi
Angolo di apertura verticale	75 °
Angolo di apertura orizzontale	360 °
Polarizzazione	lineare verticale

Caratteristiche elettriche

Banda di frequenza	2,4 GHz
Frequenza	2,4 GHz ... 2,5 GHz
Impedenza	50 Ω
Potenza massima	1,00 W
Rapporto d'onde stazionarie VSWR in sistemi a 50 Ω	≤ 2,00

Dati di collegamento

Tecnologia di connessione

Collegamento	RSMA (maschio)

Dimensioni

Altezza	82,5 mm
Diametro	7,8 mm

Indicazioni materiale

Colore	nero (RAL 9005)
Materiale (Radom)	Poliuretano
Materiale (Base dell'antenna)	Policarbonato
Materiale (Supporto)	Acciaio inox V2A
Guaina esterna, materiale	Fluoroetilenepropilene (FEP)

Cavo / linea

Lunghezza cavo	1,50 m
Cavo di collegamento	sì
Diametro esterno conduttore	2,50 mm
Guaina esterna, materiale	Fluoroetilenepropilene (FEP)
Raggio di piegatura minimo, posa fissa	25,4 mm

Condizioni ambientali e della vita elettrica

Condizioni ambientali

Grado di protezione	IP65
Temperatura ambiente (esercizio)	-20 °C ... 65 °C
Temperatura ambiente (stoccaggio/trasporto)	-30 °C ... 75 °C

Montaggio

Tipo di montaggio	Montaggio a parete
Nota per il montaggio	Per esterni e interni

Disegni

Disegno schema

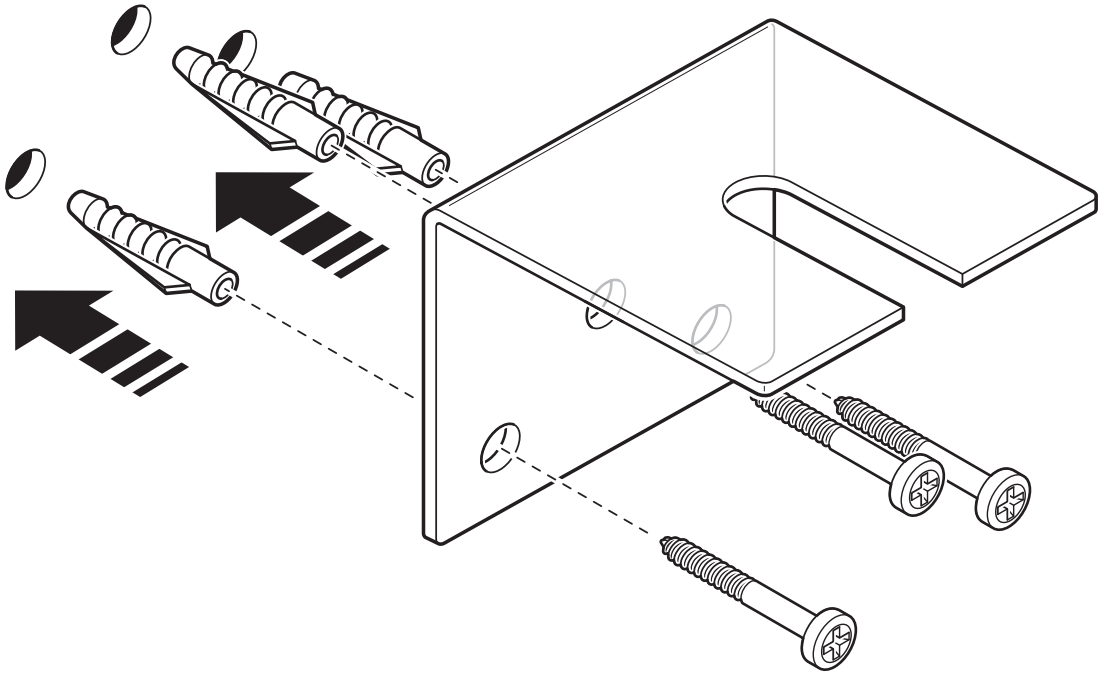

Montaggio a parete

Disegno schema

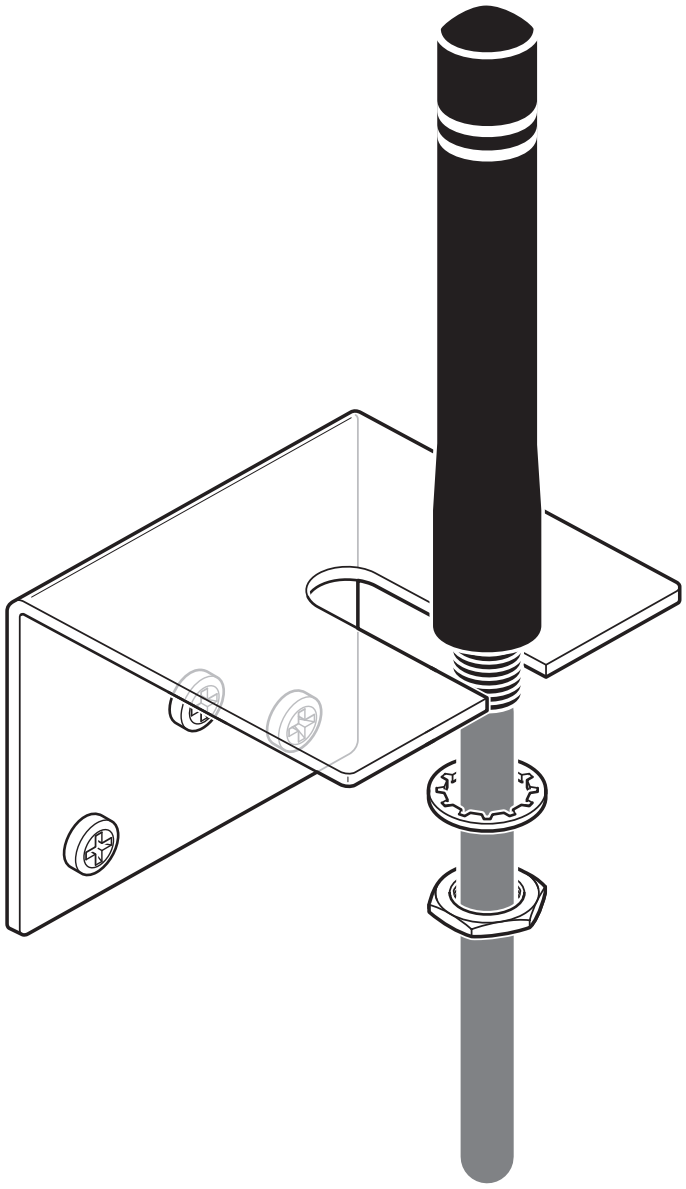

Montaggio a parete

Disegno schema

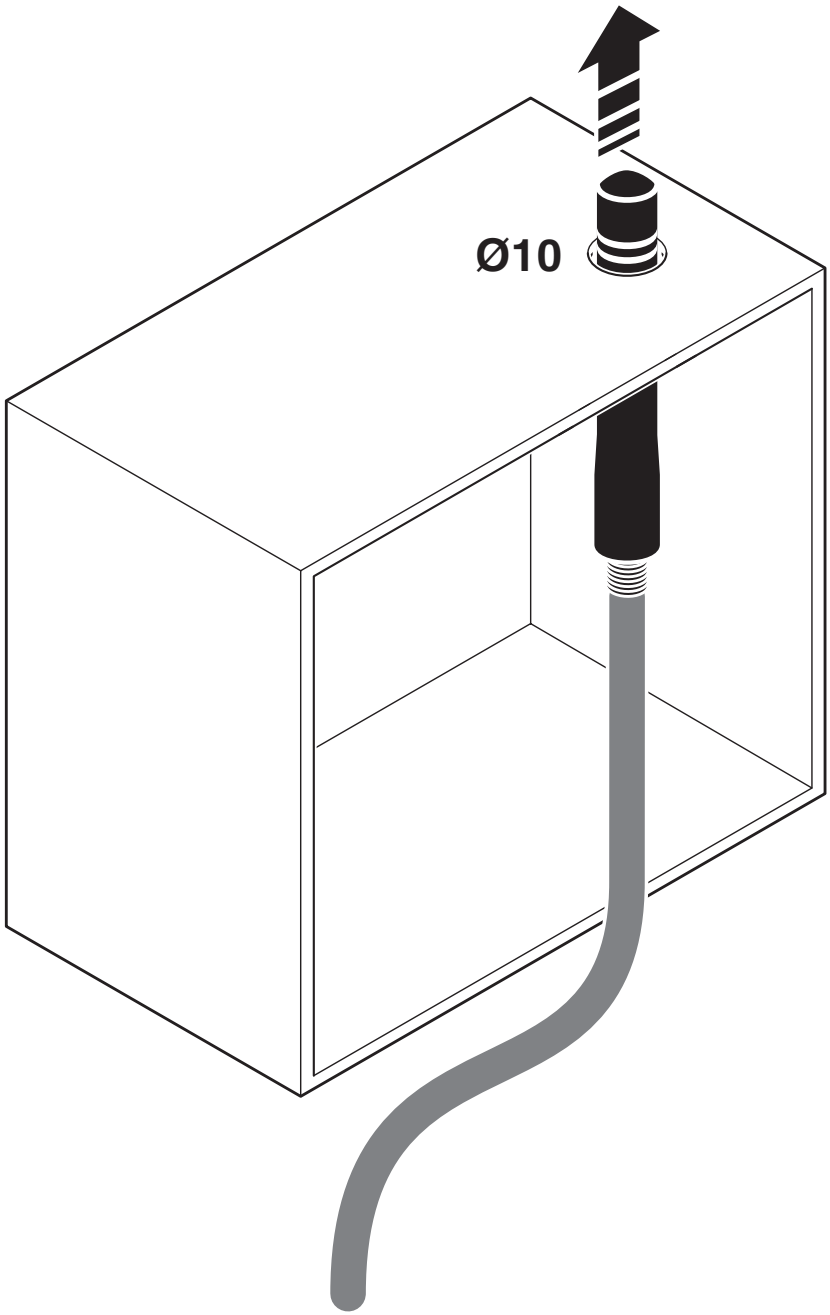

Passacavo per quadro elettrico

Disegno schema

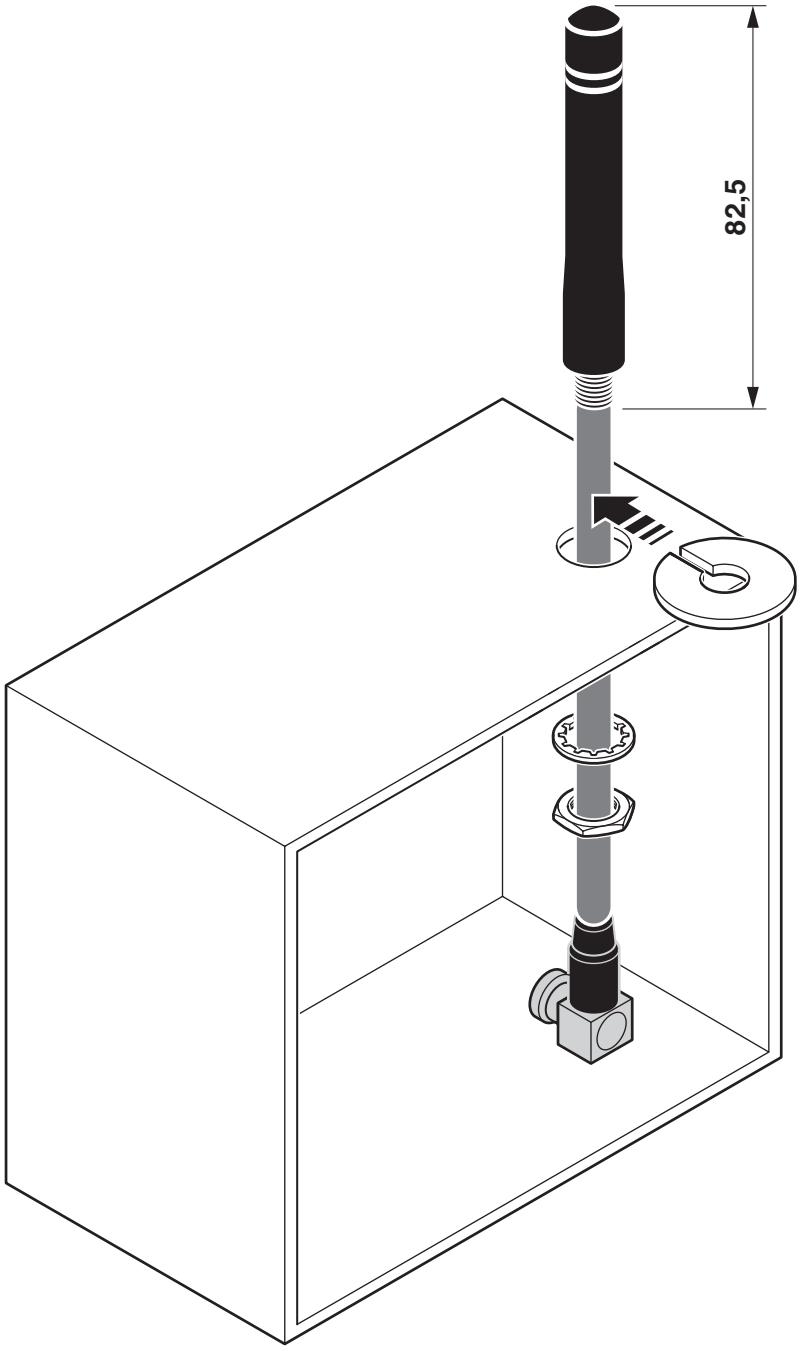

Montaggio sull'armadio di comando

Disegno schema

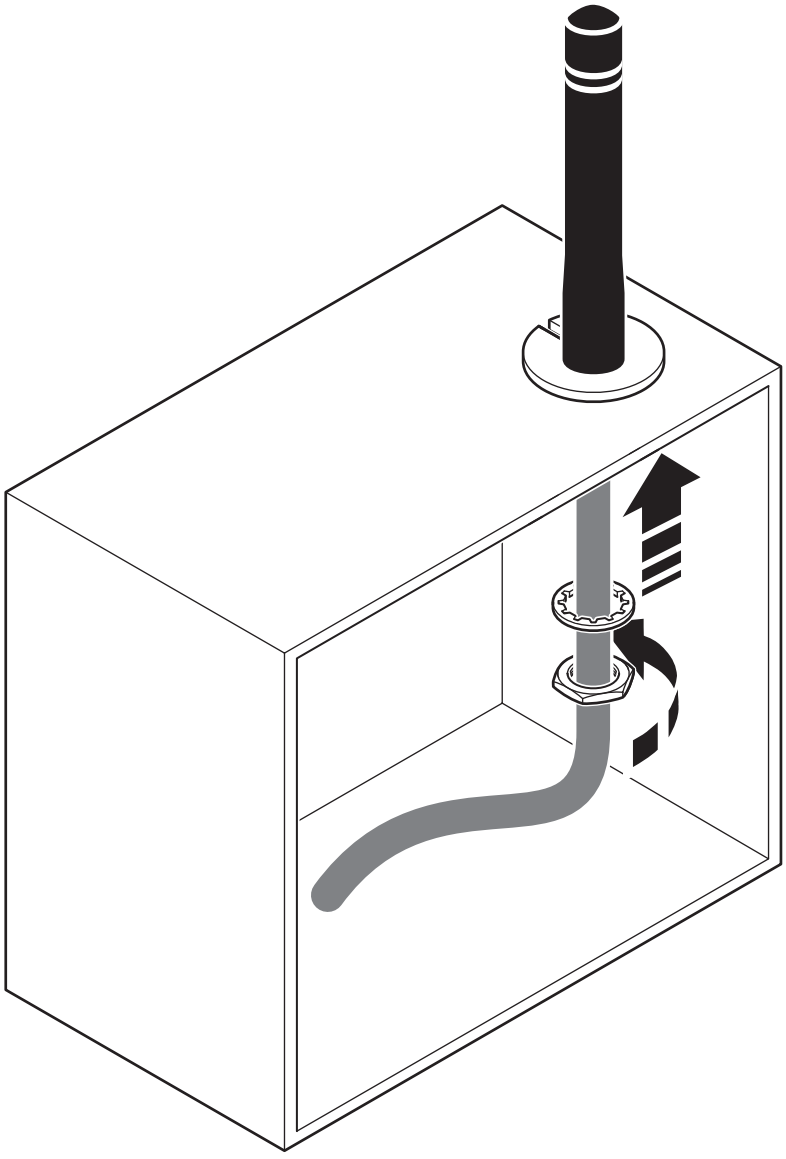

Montaggio sull'armadio di comando

Disegno schema

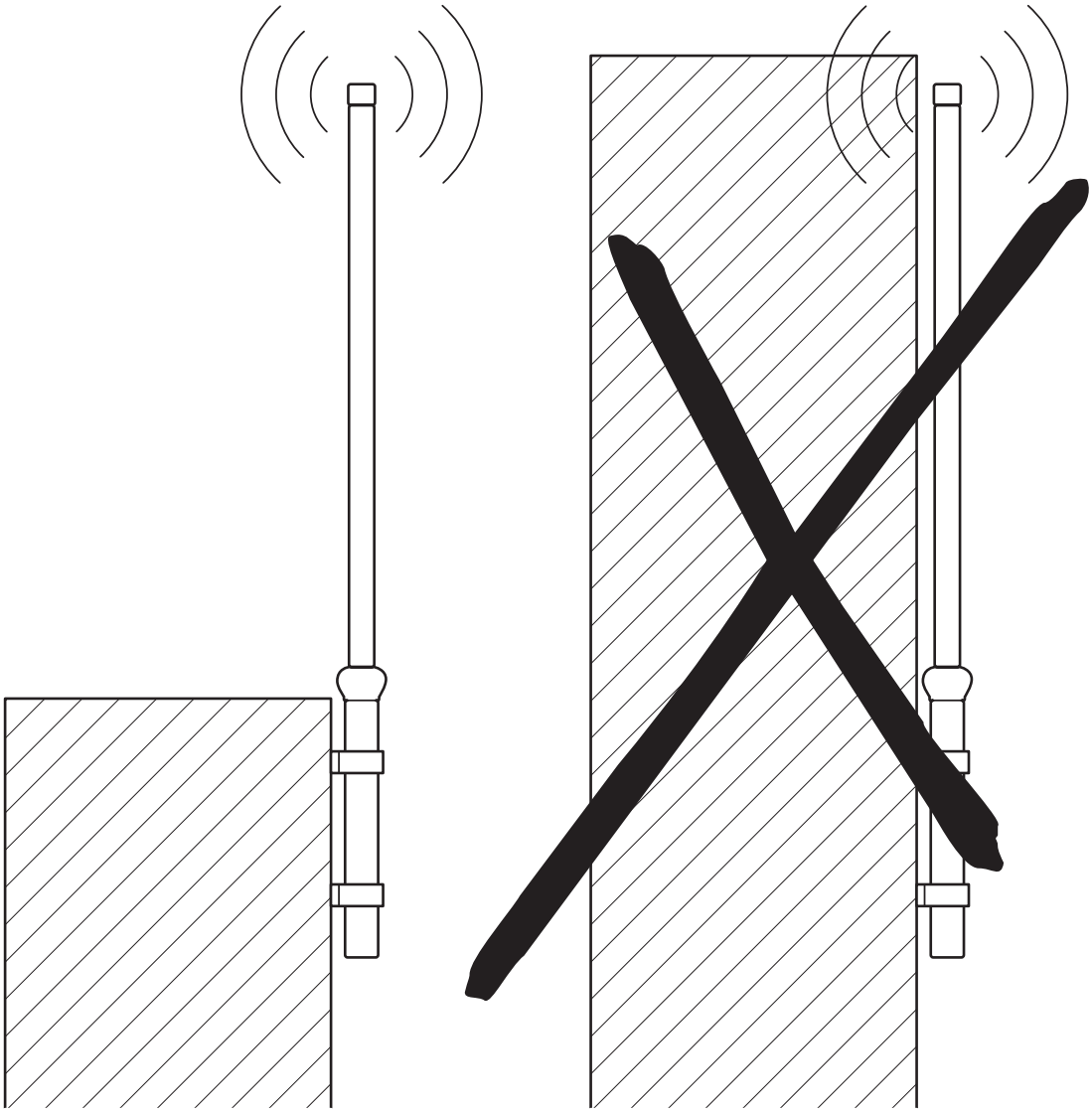

Disegno schema

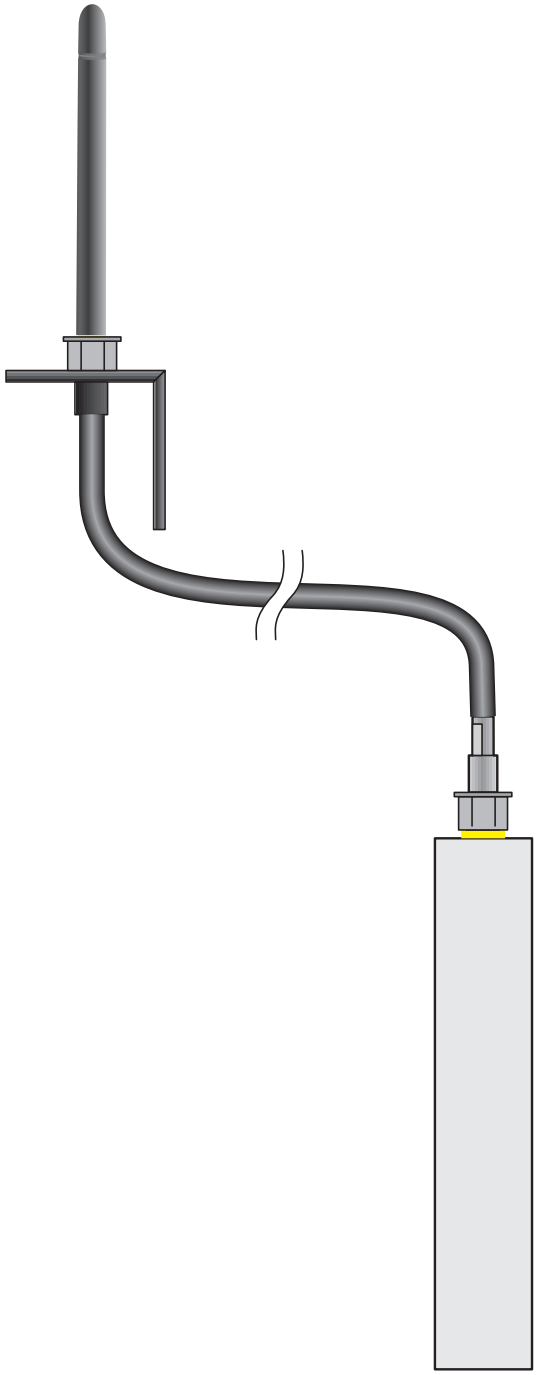

Esempio di montaggio

Diagramma

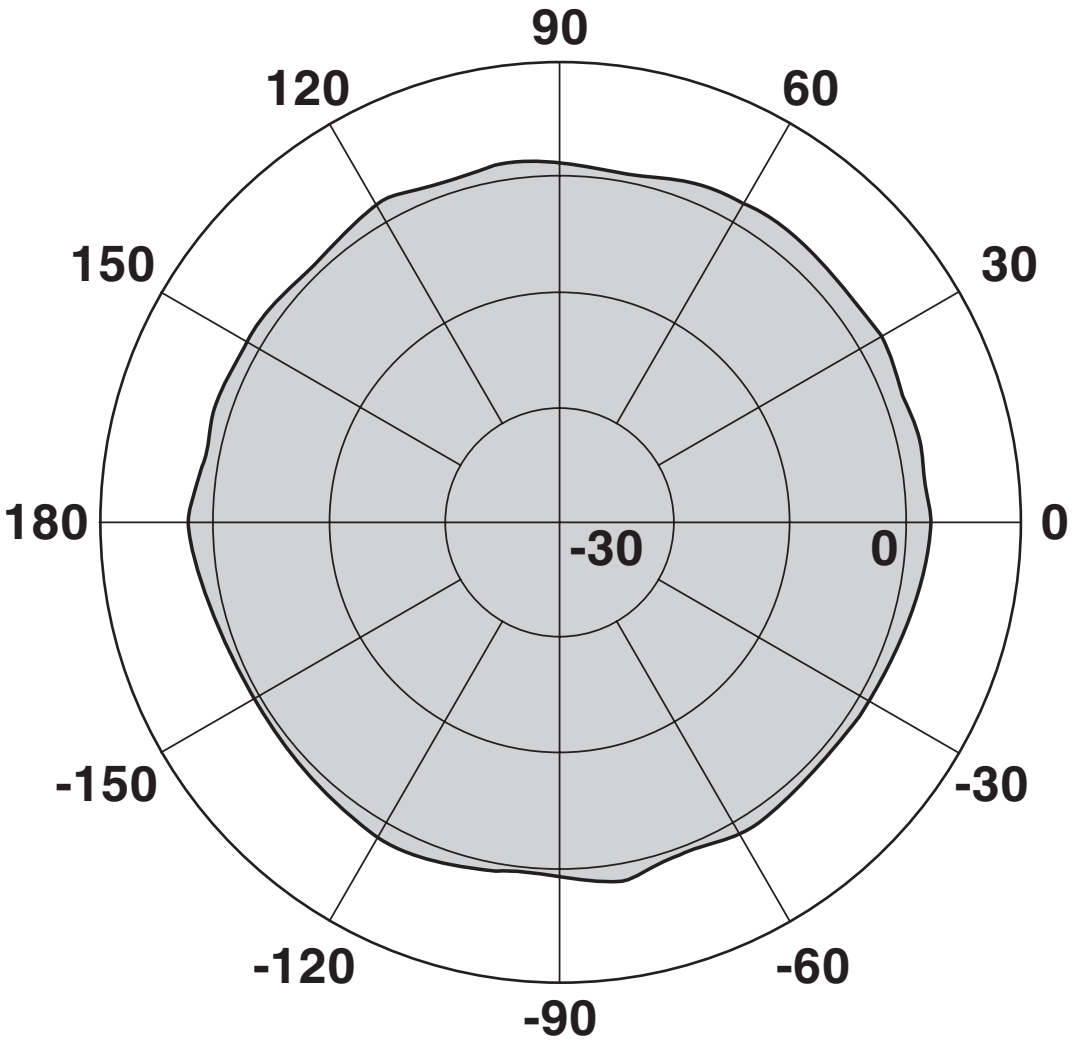

Orizzontale

Diagramma

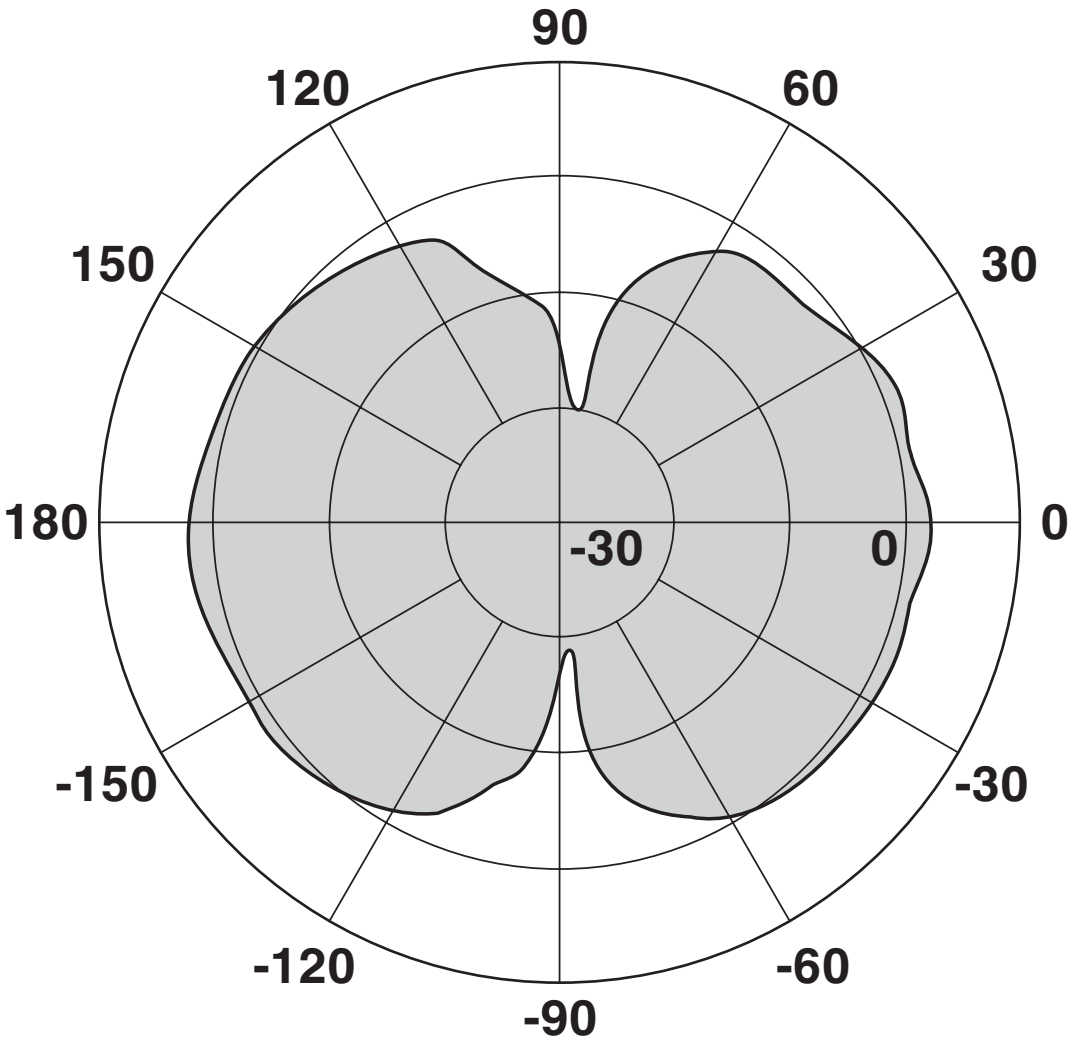

Verticale

Classifiche

ECLASS

ECLASS-13.0	19070105
ECLASS-15.0	19070105

ETIM

ETIM 10.0	EC001698

UNSPSC

UNSPSC 21.0	43223100

Environmental product compliance

EU RoHS

Soddisfa i requisiti della direttiva RoHS	Sì
con eccezione delle deroghe, se note	6(c)

China RoHS

Environment friendly use period (EFUP)	EFUP-25
	Una tabella per la dichiarazione China RoHS in base allarticolo è disponibile nellarea di download di ciascun articolo alla voce "Dichiarazione del produttore". Per tutti gli articoli con EFUP-E non viene allestita né richiesta alcuna tabella per la dichiarazione China RoHS.

EU REACH SVHC

Avviso di sostanza candidata REACH (n. CAS)	Lead(n. CAS: 7439-92-1)
SCIP	2dd8bac9-1de0-467b-b35e-76e19d7c0951

EF3.1 Cambiamento climatico

CO2e kg	1,239 kg CO2e

Phoenix Contact 2026 © - Tutti i diritti riservati
https://www.phoenixcontact.com

PHOENIX CONTACT S.p.a.
Via Bellini, 39/41
20095 Cusano Milanino (MI)
+39 02 660591
info_it@phoenixcontact.com