RPI-BC 107,6 DEV-KIT KMGY - Custodie per l'elettronica

2202874

https://www.phoenixcontact.com/it/prodotti/2202874

Si prega di notare che i dati visualizzati in questo PDF sono stati generati dal nostro catalogo online. I dati completi sono disponibili nella documentazione per l'utente. Si applicano le condizioni generali di utilizzo per i download.



Custodia per guide DIN per computer Raspberry Pi (adatta per Raspberry Pi A+, B+, 2B, 3B, 4B e 5B); set costituito da parte inferiore, parte superiore, coperchio e supporto per circuito stampato; custodia a norma DIN 43880

I vantaggi

- Montaggio senza utensili
- Notevole spazio disponibile per l'aggiunta di circuiti sulle schede millefori e aggiuntive
- Porta GPIO utilizzabile mediante la tecnologia di connessione della serie PTSM
- Semplice collegamento modulo-modulo grazie al connettore bus sulle guide di supporto

Dati commerciali

Codice articolo	2202874
Pezzi/conf.	1 Pezzi
Quantità di ordinazione minima	1 Pezzi
Codice vendita	ACHBAE
Codice prodotto	ACHBAE
GTIN	4055626257211
Peso per pezzo (confezione inclusa)	119,4 g
Peso per pezzo (confezione esclusa)	119,4 g
Numero tariffa doganale	85472000
Paese di origine	DE

Dati tecnici

Caratteristiche articolo

Tipo di prodotto	Set custodia
Tipo di custodia	Custodia per guide DIN per l'impiego nei ripartitori di installazione a norma DIN 43880
Tipo di custodia	Custodie per installazioni modulari per edifici
Serie di custodie	BC
Famiglia di prodotti	BC 107,6..
Apertura di ventilazione disponibile	sì

Dimensioni

Disegno quotato	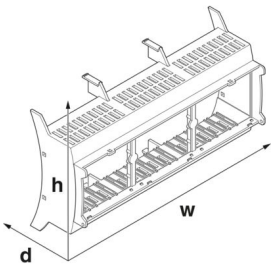
Larghezza	107,6 mm
Altezza	89,7 mm
Profondità	62,2 mm
Unità modulare	6 UM

Indicazioni materiale

Colore (Parte superiore custodia)	grigio chiaro (RAL 7035)
Colore (Base custodia)	grigio chiaro (RAL 7035)
Materiale	PC
Classe di combustibilità a norma UL 94	V0

Condizioni ambientali e della vita elettrica

Potenza dissipata custodia singola a 20 °C

Temperatura di utilizzo	20 °C
Fattore di riduzione	1

Potenza dissipata custodia singola a 30 °C

Temperatura di utilizzo	30 °C
Fattore di riduzione	0,84

Potenza dissipata custodia singola a 40 °C

Temperatura di utilizzo	40 °C
Fattore di riduzione	0,72

Potenza dissipata custodia singola a 50 °C

Temperatura di utilizzo	50 °C
Fattore di riduzione	0,6

Potenza dissipata custodia singola a 60 °C

Temperatura di utilizzo	60 °C
Fattore di riduzione	0,48

Potenza dissipata custodia singola a 70 °C

Temperatura di utilizzo	70 °C
Fattore di riduzione	0,38

Condizioni ambientali

Codice IP max. da raggiungere	IP20
Temperatura ambiente (esercizio)	-40 °C ... 105 °C (in base alla potenza dissipata)
Temperatura ambiente (stoccaggio/trasporto)	-40 °C ... 70 °C
Temperatura ambiente (montaggio)	-5 °C ... 100 °C

Indicazioni relative al circuito stampato

Tipologia di fissaggio del circuito stampato	Molla di bloccaggio

Montaggio

Tipo di montaggio	Inserire a scatto

Informazioni sull'imballaggio

Confezione	confezionato nel cartone
Tipo di confezionamento	Cartone

Disegni

Disegno quotato

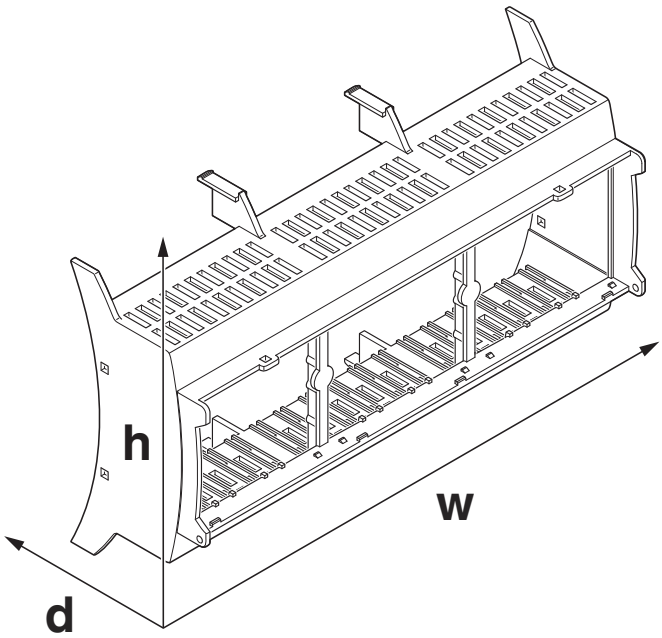

Immagine schematica per illustrare le dimensioni dell'articolo. L'immagine non rappresenta il prodotto desiderato. Per ulteriori dettagli vedere i disegni dei prodotti nella scheda "Download".

RPI-BC 107,6 DEV-KIT KMGY - Custodie per l'elettronica

2202874

https://www.phoenixcontact.com/it/prodotti/2202874

Omologazioni

To download certificates, visit the product detail page: https://www.phoenixcontact.com/it/prodotti/2202874

UL Recognized
ID omologazione: E240868

Classifiche

ECLASS

ECLASS-13.0	27190201
ECLASS-15.0	27190201

ETIM

ETIM 10.0	EC001031

UNSPSC

UNSPSC 21.0	31261500

Environmental product compliance

EU RoHS

Soddisfa i requisiti della direttiva RoHS	Sì, Nessuna deroga

China RoHS

Environment friendly use period (EFUP)	EFUP-E
	Nessuna sostanza pericolosa al di sopra dei valori limite

EU REACH SVHC

Avviso di sostanza candidata REACH (n. CAS)	Nessuna sostanza con una percentuale di massa maggiore dello 0,1%

EF3.1 Cambiamento climatico

CO2e kg	0,518 kg CO2e

Phoenix Contact 2026 © - Tutti i diritti riservati
https://www.phoenixcontact.com

PHOENIX CONTACT S.p.a.
Via Bellini, 39/41
20095 Cusano Milanino (MI)
+39 02 660591
info_it@phoenixcontact.com