# MCV 0,5/ 2-G-2,54 SMD R24 - Presa base per circuiti stampati

1821546

https://www.phoenixcontact.com/it/prodotti/1821546

Si prega di notare che i dati visualizzati in questo PDF sono stati generati dal nostro catalogo online. I dati completi sono disponibili nella documentazione per l'utente. Si applicano le condizioni generali di utilizzo per i download.

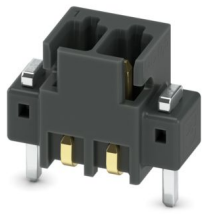

Presa base per circuiti stampati, sezione nominale: 0,5 $mm^2$, colore: nero, corrente nominale: 6 A, tensione di dimensionamento (III/2): 160 V, superficie contatti: Au, tipo di connessione del contatto: Spina, numero dei potenziali: 2, numero di file: 1, numero poli: 2, numero di connessioni: 2, serie di prodotti: MCV 0,5/..-G-SMD, passo: 2,54 mm, montaggio: Saldatura SMD, layout pin: Geometria pad lineare, numero di pin di saldatura per potenziale: 1, sistema di spine: COMBICON FMC 0,5, Orientamento pin d'inserimento: Standard, bloccaggio: assente, tipo di fissaggio: assente, tipo di confezione: Nastro larghezza 24 mm

## I vantaggi

- Strutturato per l'integrazione nel processo di saldatura SMT
- I ganci a saldare aggiuntivi riducono la sollecitazione meccanica delle parti saldate
- I contatti dorati garantiscono una qualità di trasmissione stabile per lungo tempo
- La connessione verticale permette di disporre più file sul circuito stampato
- Fornitura con confezionamento su nastro a norma IEC 60286-3 per equipaggiamento automatizzato

## Dati commerciali

| | |
|---|---|
| Codice articolo | 1821546 |
| Pezzi/conf. | 315 Pezzi |
| Quantità di ordinazione minima | 315 Pezzi |
| Nota | Produzione su ordinazione (non è possibile effettuare resi) |
| Codice vendita | AAAUAB |
| Codice prodotto | AAAUAB |
| GTIN | 4046356789707 |
| Peso per pezzo (confezione inclusa) | 1,814 g |
| Peso per pezzo (confezione esclusa) | 1,7 g |
| Numero tariffa doganale | 85366990 |
| Paese di origine | DE |

## Dati tecnici

### Caratteristiche articolo

| | |
|---|---|
| Tipo di prodotto | Presa base per circuiti stampati |
| Famiglia di prodotti | MCV 0,5/..-G-SMD |
| Linea di prodotti | COMBICON Connectors XS |
| Numero di poli | 2 |
| Passo | 2,54 mm |
| Numero collegamenti | 2 |
| Numero di file | 1 |
| Numero dei potenziali | 2 |
| Flangia di fissaggio | assente |
| Layout pin | Geometria pad lineare |
| Numero di pin di saldatura per potenziale | 1 |

### Caratteristiche elettriche

Caratteristiche

| | |
|---|---|
| Corrente nominale $I_N$ | 6 A |
| Tensione nominale $U_N$ | 160 V |
| Resistenza di contatto | 2,6 mΩ |
| Tensione di dimensionamento (III/3) | 32 V |
| Tensione impulsiva di dimensionamento (III/3) | 2,5 kV |
| Tensione di dimensionamento (III/2) | 160 V |
| Tensione impulsiva di dimensionamento (III/2) | 2,5 kV |
| Tensione di dimensionamento (II/2) | 160 V |
| Tensione impulsiva di dimensionamento (II/2) | 2,5 kV |

### Montaggio

| | |
|---|---|
| Tipo di montaggio | Saldatura SMD |
| Layout pin | Geometria pad lineare |

Istruzioni di lavorazione

| | |
|---|---|
| Processo | Saldatura di reflow |
| Moisture Sensitive Level | MSL 1 |
| Classification Temperature $T_c$ | 260 °C |
| Cicli di saldatura reflow | 3 |

### Indicazioni materiale

Indicazioni materiale - contatti

| | |
|---|---|
| Nota | Conforme a WEEE/RoHS, senza materiali filiformi secondo IEC 60068-2-82/JEDEC JESD 201 |
| Materiale contatto | Lega Cu |
| Finitura superficiale | completamente dorata |

| | |
|---|---|
| Superficie metallica zona di contatto (strato superficiale) | Oro (0,25 Au) |
| Superficie metallica zona di contatto (strato intermedio) | Nichel (2 - 4 µm Ni) |
| Superficie metallica area di saldatura (strato superficiale) | Oro (0,25 Au) |
| Superficie metallica area di saldatura (strato intermedio) | Nichel (2 - 4 µm Ni) |

Indicazioni materiale - custodia

| | |
|---|---|
| Colore (Custodia) | nero (9005) |
| Materiale isolante | LCP |
| Gruppo materiale isolante | IIIa |
| CTI secondo IEC 60112 | 175 |
| Classe di combustibilità a norma UL 94 | V0 |

## Dimensioni

| | |
|---|---|
| Disegno quotato | 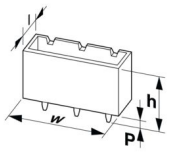  |
| Passo | 2,54 mm |
| Larghezza [w] | 9,66 mm |
| Altezza [h] | 7,1 mm |
| Lunghezza [l] | 4,85 mm |
| Dimensioni dei codoli | 0,64 x 0,64 mm |

Design del circuito stampato

| | |
|---|---|
| Geometria Pad | 1,2 x 2,85 mm |

## Controlli meccanici

Controllo visivo

| | |
|---|---|
| Specifica di prova | DIN EN 60512-1-1:2003-01 |
| Risultato | Prova superata |

Controllo dimensionale

| | |
|---|---|
| Specifica di prova | DIN EN 60512-1-2:2003-01 |
| Risultato | Prova superata |

Resistenza delle scritte

| | |
|---|---|
| Specifica di prova | DIN EN 60068-2-70:1996-07 |
| Risultato | Prova superata |

Polarizzazione e codifica

| | |
|---|---|
| Specifica di prova | DIN EN 60512-13-5:2006-11 |
| Risultato | Prova superata |

Portacontatti in uso

| | |
|---|---|
| Specifica di prova | DIN EN 60512-15-1:2009-03 |

| | |
|---|---|
| Settori d’applicazione portacontatti Applicazione >20 N | Prova superata |

Forza di inserzione/trazione

| | |
|---|---|
| Risultato | Prova superata |
| Numero di cicli | 100 |
| Forza di inserzione per polo circa | 2 N |
| Forza di trazione per polo circa | 2 N |

## Controlli elettrici

Prova termica | Gruppo di controllo C

| | |
|---|---|
| Specifica di prova | DIN EN 60512-5-1:2003-01 |
| Numero di poli testati | 16 |

Resistenza di isolamento

| | |
|---|---|
| Specifica di prova | DIN EN 60512-3-1:2003-01 |
| Resistenza di isolamento tra poli contigui | > 5 MΩ |

Distanze di isolamento in aria e superficiale |

| | |
|---|---|
| Specifica di prova | DIN EN 60664-1 (VDE 0110-1):2008-01 |
| Gruppo materiale isolante | IIIa |
| Resistenza alle correnti superficiali (DIN EN 60112 (VDE 0303-11)) | CTI 175 |
| Tensione di isolamento di nominale (III/3) | 32 V |
| Tensione impulsiva nominale (III/3) | 2,5 kV |
| valore minimo della distanza di isolamento in aria - campo disomogeneo (III/3) | 1,5 mm |
| valore minimo della distanza di isolamento superficiale (III/3) | 1,5 mm |
| Tensione di isolamento di nominale (III/2) | 160 V |
| Tensione impulsiva nominale (III/2) | 2,5 kV |
| valore minimo della distanza di isolamento in aria - campo disomogeneo (III/2) | 1,5 mm |
| valore minimo della distanza di isolamento superficiale (III/2) | 1,6 mm |
| Tensione di isolamento di nominale (II/2) | 160 V |
| Tensione impulsiva nominale (II/2) | 2,5 kV |
| valore minimo della distanza di isolamento in aria - campo disomogeneo (II/2) | 1,5 mm |
| valore minimo della distanza di isolamento superficiale (II/2) | 1,6 mm |

## Condizioni ambientali e della vita elettrica

Prova vibrazioni

| | |
|---|---|
| Specifica di prova | DIN EN 60068-2-6 (VDE 0468-2-6):2008-10 |
| Frequenza | 10 - 500 - 10 Hz |
| Velocità sweep | 1 ottavo/min |
| Ampiezza | 0,35 mm (10 Hz ... 60,1 Hz) |
| Accelerazione | 5g (60,1 Hz ... 500 Hz) |

| | |
|---|---|
| Durata di prova per asse | 2 h |
| Direzioni di prova | Asse X, Y e Z (pos. e neg.) |

Controllo della vita elettrica

| | |
|---|---|
| Specifica di prova | DIN EN 60512-9-1 (VDE 0687-512-9-1):2010-12 |
| Tensione impulsiva verticale sul livello del mare | 2,95 kV |
| Resistività di massa $R_1$ | 2,6 mΩ |
| Resistività di massa R2 | 2,6 mΩ |
| Cicli di manovra | 100 |
| Resistenza di isolamento tra poli contigui | > 5 MΩ |

Controllo climatico

| | |
|---|---|
| Specifica di prova | DIN 50018:2013-05 |
| Sollecitazione per effetto della corrosione | 1,0 $dm^3$ $SO_2$ su 300 $dm^3$/40 °C/3 cicli |
| Sollecitazione per effetto del calore | 100 °C/168 h |
| Tensione alternata fissa | 1,39 kV |

Condizioni ambientali

| | |
|---|---|
| Temperatura ambiente (esercizio) | -40 °C ... 100 °C (a seconda della curva di declassamento) |
| Temperatura ambiente (stoccaggio/trasporto) | -40 °C ... 70 °C |
| Umidità dell'aria relativa (trasporto e stoccaggio) | 30 % ... 70 % |
| Temperatura ambiente (montaggio) | -5 °C ... 100 °C |

## Informazioni sull'imballaggio

| | |
|---|---|
| Disegno quotato | 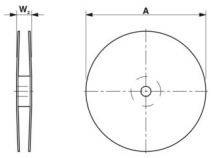 |
| Confezione | Nastro larghezza 24 mm |
| Larghezza nastro [W] | 24 mm |
| Misura esterna bobina [W2] | ≤ 30,4 mm |
| Diametro bobina [A] | ≤ 330 mm |
| Tipo di confezionamento | Sacchetto trasparente |
| Livello ESD | (D) antistatico |
| Specifica di prova | DIN EN 61340-5-1 (VDE 0300-5-1): 2008-07 |

## Disegni

Disegno quotato

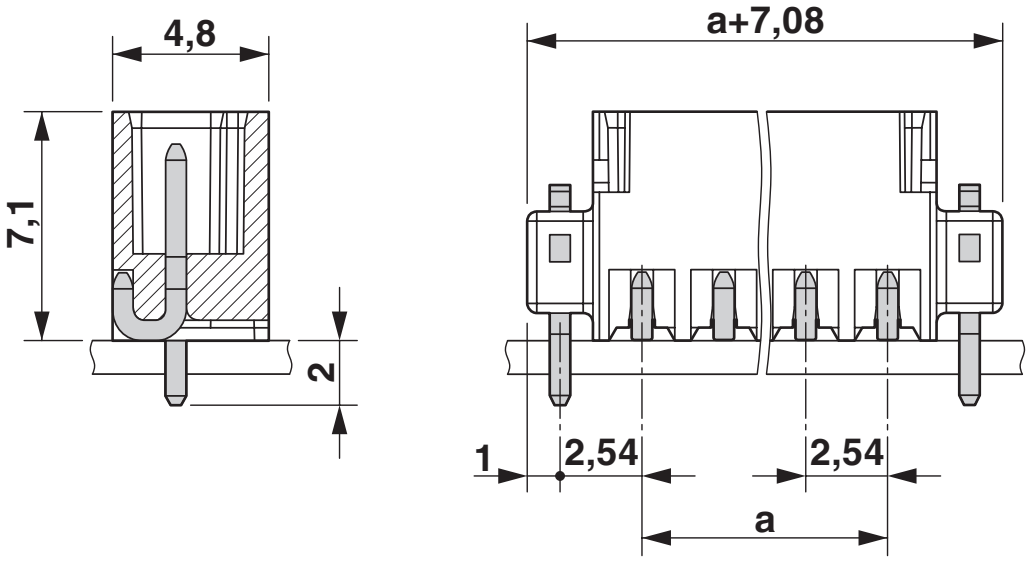


Diagramma

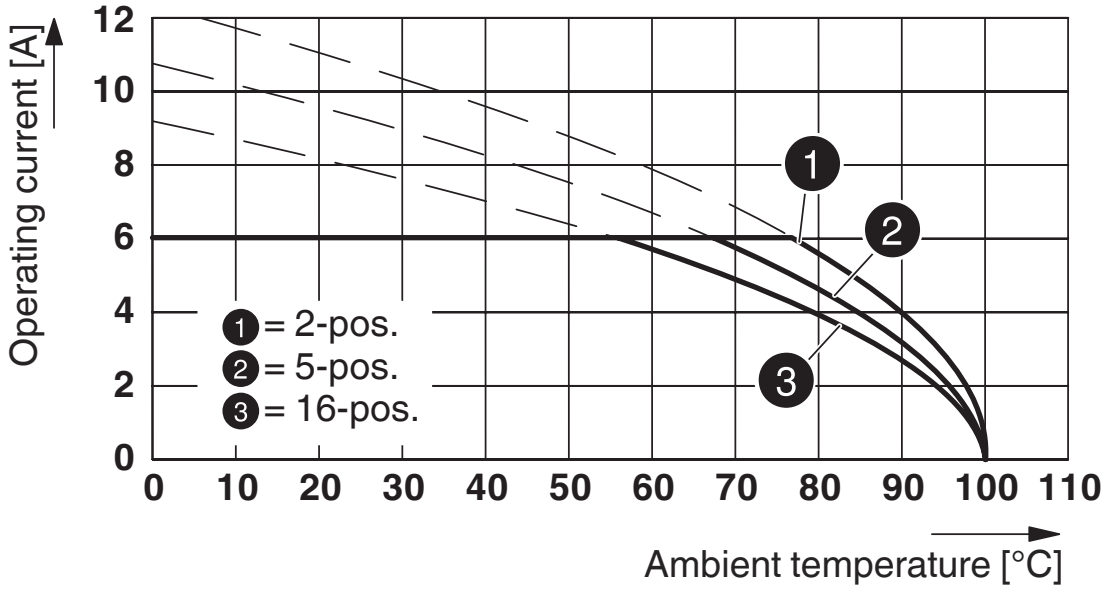


Tipo: FMC 0,5/...-ST-2,54 con MCV 0,5/...-G-2,54 SMD R..

Dima di forat./geometria di pad di saldat.

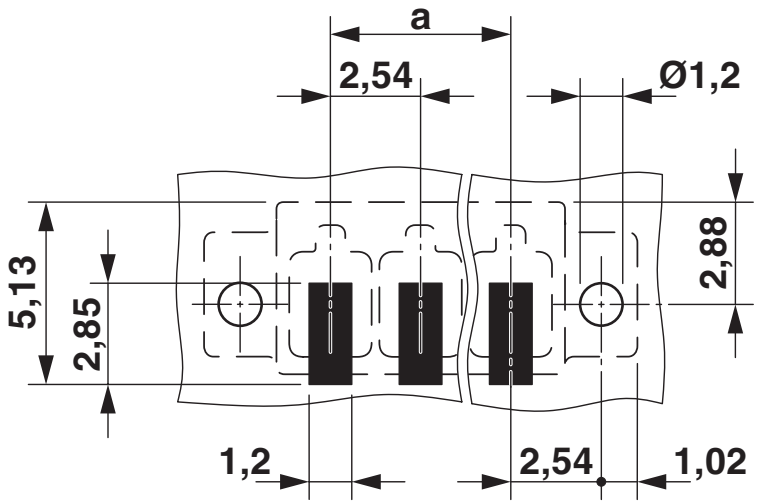

## Omologazioni

To download certificates, visit the product detail page: https://www.phoenixcontact.com/it/prodotti/1821546

**cULus Recognized**
ID omologazione: E60425-19920306

| | Tensione nominale $U_N$ | Corrente nominale $I_N$ | Sezione AWG | Sezione $mm^2$ |
|---|---|---|---|---|
| B | | | | |
| Cablaggio di campo | 150 V | 6 A | - | - |
| C | | | | |
| Cablaggio di fabbrica | 50 V | 6 A | - | - |

**Perizia VDE con monitoraggio produzione**
ID omologazione: 40042258

| | Tensione nominale $U_N$ | Corrente nominale $I_N$ | Sezione AWG | Sezione $mm^2$ |
|---|---|---|---|---|
| keine | | | | |
| | 160 V | 6 A | - | - |

## Classifiche

### ECLASS

| | |
|---|---|
| ECLASS-13.0 | 27460201 |
| ECLASS-15.0 | 27460201 |

### ETIM

| | |
|---|---|
| ETIM 9.0 | EC002637 |

### UNSPSC

| | |
|---|---|
| UNSPSC 21.0 | 39121400 |

## Environmental product compliance

EU RoHS

| | |
|---|---|
| Soddisfa i requisiti della direttiva RoHS | Sì, Nessuna deroga |

China RoHS

| | |
|---|---|
| Environment friendly use period (EFUP) | EFUP-E |
| | Nessuna sostanza pericolosa al di sopra dei valori limite |

EU REACH SVHC

| | |
|---|---|
| Avviso di sostanza candidata REACH (n. CAS) | Nessuna sostanza con una percentuale di massa maggiore dello 0,1% |

Phoenix Contact 2025 © - Tutti i diritti riservati
https://www.phoenixcontact.com

PHOENIX CONTACT S.p.a.
Via Bellini, 39/41
20095 Cusano Milanino (MI)
+39 02 660591
info_it@phoenixcontact.com