LPWAN GATEWAY ETH/4G 8CH EU - Gateway LoRaWAN

1552291

https://www.phoenixcontact.com/it/prodotti/1552291

Si prega di notare che i dati visualizzati in questo PDF sono stati generati dal nostro catalogo online. I dati completi sono disponibili nella documentazione per l'utente. Si applicano le condizioni generali di utilizzo per i download.



Robusto gateway (IP67) LoRaWAN®, versione europea per banda LoRaWAN® EU868, con Ethernet PoE e modem LTE, per la realizzazione di una rete LoRaWAN®, liberamente parametrizzabile per l'accesso ai server LoRaWAN®, facile montaggio a parete e a palo

ELEKTROGERÄTE RÜCKNAHME

Dati commerciali

Codice articolo	1552291
Pezzi/conf.	1 Pezzi
Quantità di ordinazione minima	1 Pezzi
Codice vendita	DREDIA
Codice prodotto	DREDIA
GTIN	4067923030046
Peso per pezzo (confezione inclusa)	2.026 g
Peso per pezzo (confezione esclusa)	1.345 g
Numero tariffa doganale	85176200
Paese di origine	Le informazioni sul paese di origine vengono fornite con la consegna.

Dati tecnici

Note

Nota per l'utilizzo

Nota per l'utilizzo	Solo per l'uso industriale

Caratteristiche articolo

Tipo di prodotto	Modulo radio
Applicazione	LoRaWAN
MTBF	18750 Giorni

Caratteristiche elettriche

Tipo di rete	Rete mobile

Alimentazione

Range tensione di alimentazione	37 V DC ... 57 V DC (802.PoE 3af o PoE passivo)
Tensione nominale	tip. 48 V DC
Max. corrente assorbita	max. 300 mA
Potenza assorbita	< 7 W

Funzione

Management	Web-based Management, SSH, SNMP
Indicazioni di stato e di diagnostica	interna

Interfacce

Dati: Interfaccia Ethernet, 10/100Base-T(X) secondo IEEE 802.3af MODE A PoE

Velocità di trasmissione	10/100 Mbit/s (full duplex)
Collegamento	Connettore femmina RJ45, schermato e isolato (IP67)
Numero di canali	1
Protocolli	TCP/IP, UDP/IP, FTP, SFTP, HTTP, HTTPS, SSH
Protocolli ausiliari	ARP, DHCP, PING (ICMP), SMTP(S), SSL/TLS

Apparecchi radiotrasmittenti

Descrizione dell'interfaccia	LoRaWAN® EU 868
Frequenza	867,1 MHz ... 869,525 MHz
Numero di canali	1
Capacità di trasmissione minima	14 dBm
Capacità di trasmissione massima	27 dBm
Sensibilità di ricezione minima	- 139,5 dBm (SF12, 293 Bit/s)
Numero	1
Collegamento	
Numero	1
Collegamento	N (femmina)

Antenna	Sensibilità di ricezione: da -137 dBm a +18 dBm di potenza di trasmissione
Tipo di connessione dell'antenna	N (femmina)
Copertura	fino a 15 Km
Sostegno al paese	Europa

Apparecchi radiotrasmittenti

Descrizione dell'interfaccia	GSM / GPRS / EDGE / UMTS / HSPA / LTE (FDD)
Nota	Presa per antenna tipo N impedenza di 50 Ω
Numero	1
Collegamento	
Numero	1
Collegamento	N (femmina)
Tipo di connessione dell'antenna	N (femmina)

Dimensioni

Disegno quotato	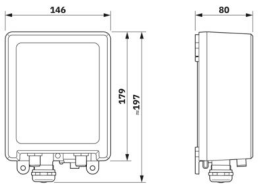
Larghezza	146 mm
Altezza	179 mm
Profondità	80 mm

Indicazioni materiale

Colore	grigio chiaro (RAL 7035)
Materiale custodia	PC

Condizioni ambientali e della vita elettrica

Condizioni ambientali

Grado di protezione	IP67
Temperatura ambiente (esercizio)	-40 °C ... 60 °C
Temperatura ambiente (stoccaggio/trasporto)	-40 °C ... 80 °C
Umidità dell'aria consentita (esercizio)	10 % ... 100 % (con condensa)
Umidità dell'aria consentita (stoccaggio/trasporto)	0 % ... 95 %

Omologazioni

CE

Siglatura	Conformità CE

Dati EMC

Compatibilità elettromagnetica	Conformità alla direttiva EMC 2014/30/EU

Conformità alle direttive CEM	Verifica dell’immunità ai disturbi secondo EN 301489-3 Scarica elettrostatica (ESD) Criterio A, ±4 kV scarica di contatto, ±8 kV scarica in aria
	Campi elettromagnetici Criterio A, intensità di campo: 10 V/m
	Transienti veloci (Burst) Criterio A, ±2 kV
	Sovratensione transitoria (Surge) Criterio A, ±1 kV (simmetrico)
	Entità del disturbo nella rete Criterio A, tensione di prova 10 V
	Verifica dell'emissione di disturbi secondo EN IEC 301908-13

Emissione di disturbi

Raggio di radiodisturbo secondo norma EN 55011	IEC 62368-1, EN 50385

Montaggio

Tipo di montaggio	Montaggio a parete
	Montaggio a palo

Disegni

Disegno quotato

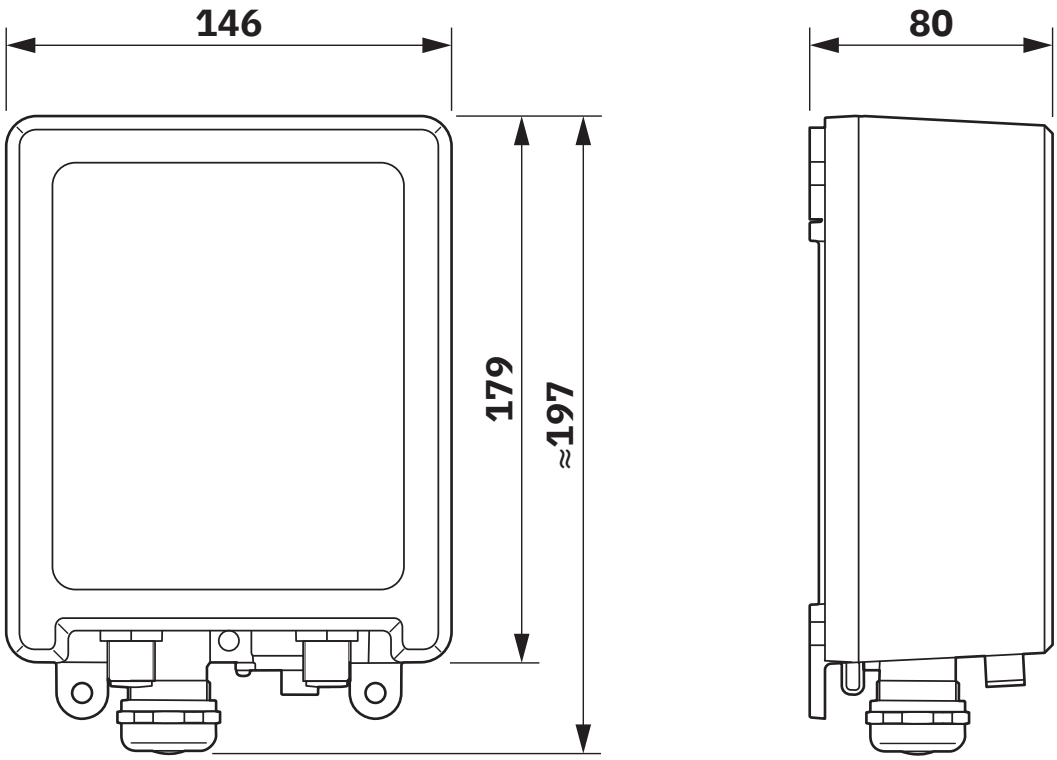

Classifiche

ECLASS

ECLASS-13.0	19170405
ECLASS-15.0	19170405

ETIM

ETIM 10.0	EC001478

UNSPSC

UNSPSC 21.0	43222600

Environmental product compliance

EU RoHS

Soddisfa i requisiti della direttiva RoHS	Sì, Nessuna deroga

China RoHS

Environment friendly use period (EFUP)	EFUP-E
	Nessuna sostanza pericolosa al di sopra dei valori limite

EU REACH SVHC

Avviso di sostanza candidata REACH (n. CAS)	Nessuna sostanza con una percentuale di massa maggiore dello 0,1%

Phoenix Contact 2026 © - Tutti i diritti riservati
https://www.phoenixcontact.com

PHOENIX CONTACT S.p.a.
Via Bellini, 39/41
20095 Cusano Milanino (MI)
+39 02 660591
info_it@phoenixcontact.com