HC-B-TA-M20-PLR-BK - Adattatore

1414243

https://www.phoenixcontact.com/it/prodotti/1414243

Si prega di notare che i dati visualizzati in questo PDF sono stati generati dal nostro catalogo online. I dati completi sono disponibili nella documentazione per l'utente. Si applicano le condizioni generali di utilizzo per i download.

Adattatore filettato in plastica con chiusura a baionetta, per la serie di custodie EVO B, filettatura M20

Dati commerciali

Codice articolo	1414243
Pezzi/conf.	1 Pezzi
Quantità di ordinazione minima	1 Pezzi
Codice vendita	AF7APL
Codice prodotto	AF7APL
GTIN	4055626021966
Peso per pezzo (confezione inclusa)	19,9 g
Peso per pezzo (confezione esclusa)	19 g
Numero tariffa doganale	85389099
Paese di origine	PL

Dati tecnici

Caratteristiche articolo

Tipo di prodotto	Adattatore filettato
Applicazione	Baionetta B - metrico
Tipo di collegamento a vite	M20

Dati di collegamento

Coppia di serraggio	... 6 Nm

Dimensioni

Disegno quotato	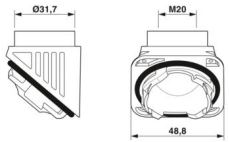
Tipo di filettatura lato guarnizione	M20

Misure interne

Lunghezza filettatura interna	10 mm

Indicazioni materiale

Materiale	PA
Classe di combustibilità a norma UL 94	V0
Materiale guarnizione O-ring	NBR
Materiale custodia	PA

Caratteristiche meccaniche

Dati meccanici

Tipo di collegamento a vite	M20

Condizioni ambientali e della vita elettrica

Condizioni ambientali

Grado di protezione	IP66
Temperatura ambiente (esercizio)	-40 °C ... 100 °C

Montaggio

Nota per il montaggio	Chiusura a baionetta max. 3 x rimovibile
	Questo adattatore filettato in plastica non stabilisce nessuna connessione elettrica tra il pressacavi e la custodia del connettore. Per questo motivo, possono essere utilizzati solo sistemi di protezione dei cavi o collegamenti a vite in plastica.

Disegni

Disegno quotato

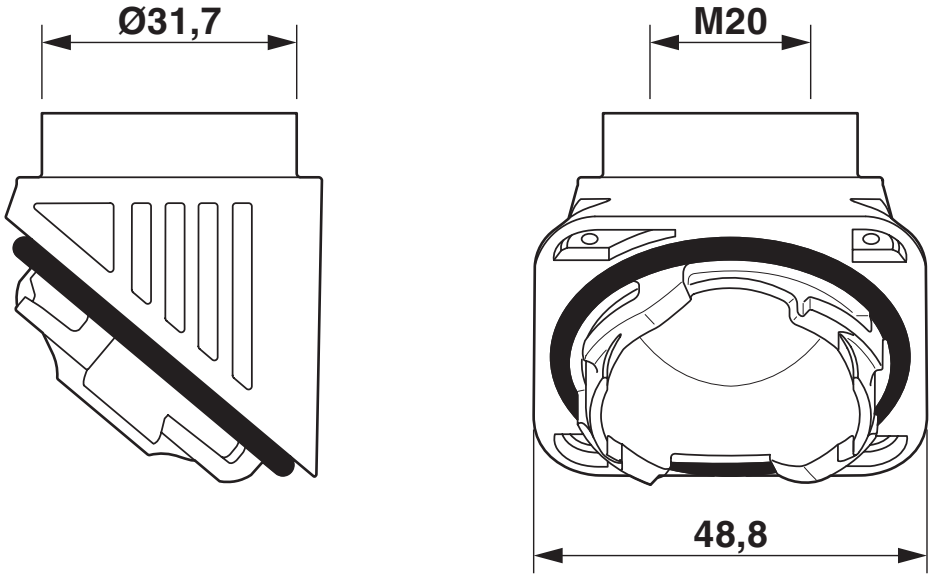

Disegno quotato

Omologazioni

To download certificates, visit the product detail page: https://www.phoenixcontact.com/it/prodotti/1414243

DNV
ID omologazione: TAE000037S

cUL Recognized
ID omologazione: E255026

UL Recognized
ID omologazione: E255026

EAC
ID omologazione: RU C-DE.AI30.B.01102

Classifiche

ECLASS

ECLASS-15.0	27140801
ECLASS-13.0	27140801

ETIM

ETIM 9.0	EC000441

UNSPSC

UNSPSC 21.0	39121400

Environmental product compliance

EU RoHS

Soddisfa i requisiti della direttiva RoHS	Sì, Nessuna deroga

China RoHS

Environment friendly use period (EFUP)	EFUP-E
	Nessuna sostanza pericolosa al di sopra dei valori limite

EU REACH SVHC

Avviso di sostanza candidata REACH (n. CAS)	Nessuna sostanza con una percentuale di massa maggiore dello 0,1%

EF3.0 Cambiamento climatico

CO2e kg	0,246 kg CO2e

Phoenix Contact 2025 © - Tutti i diritti riservati
https://www.phoenixcontact.com

PHOENIX CONTACT S.p.a.
Via Bellini, 39/41
20095 Cusano Milanino (MI)
+39 02 660591
info_it@phoenixcontact.com