VS-MP-PPC/PPC-PO - Giunto

1403684

https://www.phoenixcontact.com/it/prodotti/1403684

Si prega di notare che i dati visualizzati in questo PDF sono stati generati dal nostro catalogo online. I dati completi sono disponibili nella documentazione per l'utente. Si applicano le condizioni generali di utilizzo per i download.



Giunto, Versione 14, tipo di connessione: Giunto, materiale: Metallo, grado di protezione: IP65, colore: nero

Descrizione del prodotto

Giunto dati Push-Pull Power; versione 14

Dati commerciali

Codice articolo	1403684
Pezzi/conf.	1 Pezzi
Quantità di ordinazione minima	1 Pezzi
Codice vendita	ABNOGA
Codice prodotto	ABNOGA
GTIN	4046356664332
Peso per pezzo (confezione inclusa)	256,5 g
Peso per pezzo (confezione esclusa)	183,146 g
Numero tariffa doganale	85366990
Paese di origine	DE

Dati tecnici

Caratteristiche articolo

Tipo di prodotto	Box di distribuzione di rete
Tipo	Versione 14
Piano d'inserimento	Power
Numero degli slot	1

Caratteristiche elettriche

Tensione nominale U_N	24 V
Corrente nominale I_N	16 A
Mezzo trasmissivo	Rame

Dati di collegamento

Tecnologia di connessione

Collegamento	Giunto

Dimensioni

Larghezza	42 mm
Altezza	51 mm
Lunghezza	115 mm

Indicazioni materiale

Colore	nero
Materiale custodia	Metallo

Caratteristiche meccaniche

Dati meccanici

Cicli di manovra	≤ 100 (Power)

Condizioni ambientali e della vita elettrica

Condizioni ambientali

Grado di protezione	IP65
Temperatura ambiente (esercizio)	-40 °C ... 70 °C

Montaggio

Tipo di montaggio	Montaggio a vite

Disegni

Dima di forat./geometria di pad di saldat.

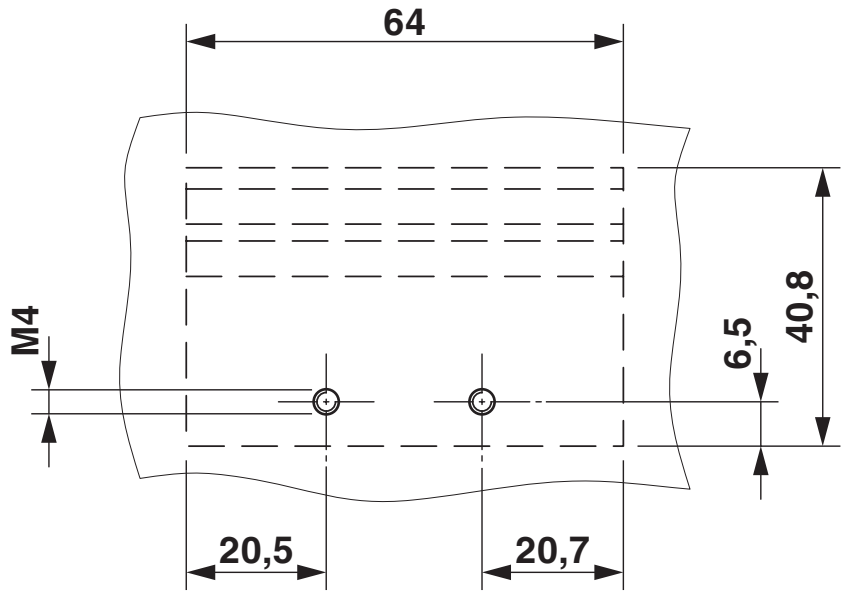

Classifiche

ECLASS

ECLASS-13.0	27061801
ECLASS-15.0	27440325

ETIM

ETIM 10.0	EC001134

UNSPSC

UNSPSC 21.0	39121400

Environmental product compliance

EU RoHS

Soddisfa i requisiti della direttiva RoHS	Sì, Nessuna deroga

China RoHS

Environment friendly use period (EFUP)	EFUP-E
	Nessuna sostanza pericolosa al di sopra dei valori limite

EU REACH SVHC

Avviso di sostanza candidata REACH (n. CAS)	6,6'-di-tert-butyl-2,2'-methylenedi-p-cresol(n. CAS: 119-47-1)
SCIP	4a65bb11-4b13-47f6-9359-86ba20b0b4b7

Phoenix Contact 2026 © - Tutti i diritti riservati
https://www.phoenixcontact.com

PHOENIX CONTACT S.p.a.
Via Bellini, 39/41
20095 Cusano Milanino (MI)
+39 02 660591
info_it@phoenixcontact.com