VS-MP-PPC/CG-PO - Giunto

1403681

https://www.phoenixcontact.com/it/prodotti/1403681

Si prega di notare che i dati visualizzati in questo PDF sono stati generati dal nostro catalogo online. I dati completi sono disponibili nella documentazione per l'utente. Si applicano le condizioni generali di utilizzo per i download.



Giunto, Versione 14, tipo di connessione: Connessione a molla, materiale: Metallo, grado di protezione: IP65, colore: nero

Descrizione del prodotto

Giunto dati Push-Pull; versione 14

Dati commerciali

Codice articolo	1403681
Pezzi/conf.	1 Pezzi
Quantità di ordinazione minima	1 Pezzi
Codice vendita	ABNOGA
Codice prodotto	ABNOGA
GTIN	4046356664301
Peso per pezzo (confezione inclusa)	288,3 g
Peso per pezzo (confezione esclusa)	212,36 g
Numero tariffa doganale	85366990
Paese di origine	DE

Dati tecnici

Caratteristiche articolo

Tipo di prodotto	Box di distribuzione di rete
Tipo	Versione 14
Piano d'inserimento	Power
Numero degli slot	1

Caratteristiche elettriche

Tensione nominale U_N	24 V
Corrente nominale I_N	16 A
Mezzo trasmissivo	Rame

Dati di collegamento

Tecnologia di connessione

Collegamento	Connessione a molla

Dimensioni

Larghezza	42 mm
Altezza	51 mm
Lunghezza	115 mm

Indicazioni materiale

Colore	nero
Materiale custodia	Metallo

Cavo / linea

Diametro esterno conduttore	9 mm ... 13 mm (Connessione a vite per cavo dati)

Caratteristiche meccaniche

Dati meccanici

Cicli di manovra	≤ 100 (Power)

Condizioni ambientali e della vita elettrica

Condizioni ambientali

Grado di protezione	IP65
Temperatura ambiente (esercizio)	-40 °C ... 70 °C

Montaggio

Tipo di montaggio	Montaggio a vite

Disegni

Dima di forat./geometria di pad di saldat.

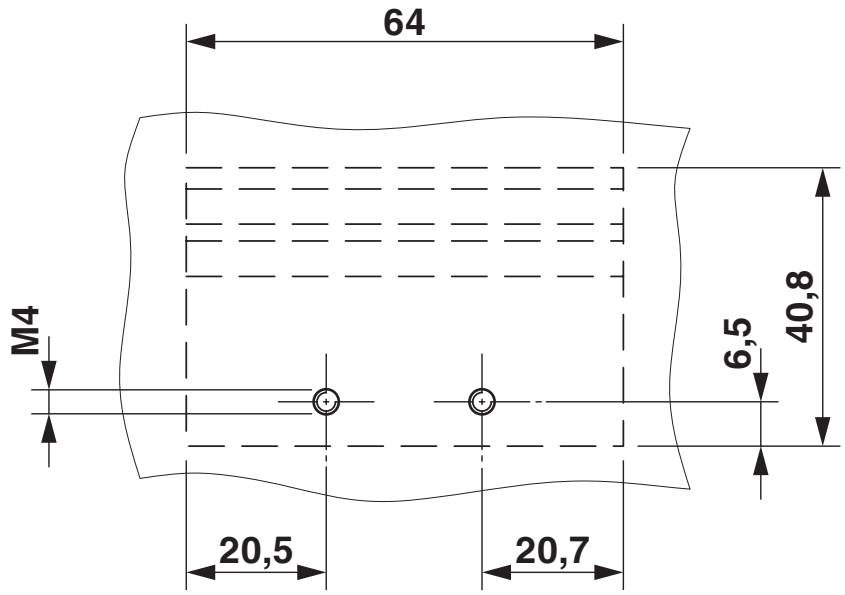

Classifiche

ECLASS

ECLASS-13.0	27061801
ECLASS-15.0	27440325

ETIM

ETIM 10.0	EC001134

UNSPSC

UNSPSC 21.0	43222600

Environmental product compliance

EU RoHS

Soddisfa i requisiti della direttiva RoHS	Sì, Nessuna deroga

China RoHS

Environment friendly use period (EFUP)	EFUP-E
	Nessuna sostanza pericolosa al di sopra dei valori limite

EU REACH SVHC

Avviso di sostanza candidata REACH (n. CAS)	6,6'-di-tert-butyl-2,2'-methylenedi-p-cresol(n. CAS: 119-47-1)
SCIP	91ddd616-ba56-4639-b368-5ee3b65652d0

Phoenix Contact 2026 © - Tutti i diritti riservati
https://www.phoenixcontact.com

PHOENIX CONTACT S.p.a.
Via Bellini, 39/41
20095 Cusano Milanino (MI)
+39 02 660591
info_it@phoenixcontact.com