PSR-MM35-1NO-1DO-24DC-SP - Apparecchiatura di sicurezza

1249516

https://www.phoenixcontact.com/it/prodotti/1249516

Si prega di notare che i dati visualizzati in questo PDF sono stati generati dal nostro catalogo online. I dati completi sono disponibili nella documentazione per l'utente. Si applicano le condizioni generali di utilizzo per i download.



Apparecchiatura di sicurezza per il controllo senza sensori della velocità e dell'intervallo di velocità fino a SIL 3, Cat. 4, PL e, valutazione a 2 canali del campo di rotazione dei motori a corrente alternata e trifase, morsetto componibile Push-in a innesto, larghezza: 12,5 mm

I vantaggi

- Monitoraggio sicuro del movimento basato sulla misurazione senza sensori del campo rotante dell'azionamento
- Massima disponibilità dell'impianto, procedura di misurazione resistente ai fattori di disturbo, come shock, vibrazioni ed EMC
- Funzioni di sicurezza integrate: SLS (Safe Limited Speed), SSM (Safe Speed Monitor), SSR (Safe Speed Range)
- Rapida parametrizzazione e monitoraggio online con il software PSRmotion scaricabile gratuitamente
- 1 contatto di sicurezza, 1 uscita segnale digitale parametrizzabile
- Fino alla Cat. 4/PL e secondo EN ISO 13849-1, SIL 3 secondo EN IEC 62061

ELEKTROGERÄTE RÜCKNAHME

Dati commerciali

Codice articolo	1249516
Pezzi/conf.	1 Pezzi
Quantità di ordinazione minima	1 Pezzi
Codice vendita	DNA242
Codice prodotto	DNA242
GTIN	4063151354688
Peso per pezzo (confezione inclusa)	153,8 g
Peso per pezzo (confezione esclusa)	148 g
Numero tariffa doganale	90328900
Paese di origine	DE

Dati tecnici

Note

Nota per l'utilizzo

Nota per l'utilizzo	Solo per l'uso industriale

Caratteristiche articolo

Tipo di prodotto	Apparecchiatura di sicurezza
Applicazione	Sistema di controllo di velocità
Comando	2 canali
Tipo di relè	Relè elettromagnetico con contatti a guida forzata secondo IEC/EN 61810-3

Caratteristiche di isolamento

Categoria di sovratensione	II (600 V)
	III (300 V)
	III
Grado d'inquinamento	2

Tempi

Tempo di eccitazione tipica	70 ms (Avvio automatico a U_s)
	70 ms (Avvio manuale monitorato a U_s)
Campo tempo di ritardo	0 s ... 2 s ±10 % (Ritardo di disinserimento)
	0 s ... 10 s ±10 % (Ritardo all'eccitazione)
Tempo di riavvio	< 5 s (Tempo di boot)
Durata impulso di avvio	≤ 2 s (Avvio manuale)
	≥ 200 ms (Avvio manuale)

Caratteristiche elettriche

Potenza dissipata massima in condizioni nominali	3 W (Con U_S = 26,4 V, I_L^2 = 6 A²)
Rapporto ciclo di esercizio	100 % ED
Interfacce	senza sensori
Tensione di isolamento nominale	300 V (ÜKAT III)
	600 V (ÜKAT II)
Tensione impulsiva di dimensionamento / isolamento	Isolamento base 4 kV tra tutti i circuiti e la custodia
	Separazione sicura, isolamento rinforzato 6 kV: tra 13/14 e A1/A2 ,S34 ,MO
	Separazione sicura, isolamento rinforzato 8 kV: tra L1/L2/L3 e A1 ,A2 ,S34 ,MO tra L1/L2/L3 e 13/14

Alimentazione

Denominazione	A1/A2
Tensione di alimentazione del circuito di comando nominale U_S	20,4 V DC ... 26,4 V DC

Tensione di alimentazione del circuito di comando di dimensionamento U_S	24 V DC -15 % / +10 % (protezione esterna)
Corrente di alimentazione, di comando, di dimensionamento I_S	46 mA
Assorbimento di potenza a U_S	1,1 W
Tempo filtro	20 ms (in presenza di cadute di tensione con U_s)
Circuito di protezione	Prot. contro le sovratensioni; Diodo soppressore
Protezione	1 A (ritardato)

Dati di ingresso

Digitale: Ingresso digitale

Descrizione dell'ingresso	IEC 61131-2 tipo 1
Numero ingressi	1 (Ingresso di conferma parametrizzabile non orientato alla sicurezza: S34)
Range d'ingresso segnale "0"	0 V DC ... 5 V DC
Range d'ingresso segnale "1"	15 V DC ... 30 V DC
Range corrente di ingresso livello Segnale "0"	0 mA ... 0,5 mA
Tempo filtro	20 ms (Larghezza degli impulsi di prova)
Resistenza max. consentita del cavo	500 Ω (Circuiti d’ingresso e di reset con U_s)
Circuito di protezione	Diodo soppressore 33 V
Corrente assorbita	tip. 3 mA (con 24 V)

Misurare

Denominazione ingresso	Ingressi sensori
Numero ingressi	3 (Ingressi sensori orientati alla sicurezza: L1 , L2 , L3)
Range d'ingresso segnale "1"	90 V AC ... 690 V AC
Accuratezza	± 1 %
Frequenza limite	min. 0,5 Hz
	max. 1200 Hz
Corrente assorbita	0,35 mA

Dati di uscita

Relè: Contatto di sicurezza

Descrizione dell'uscita	2 NO in serie, libero da potenziale
Numero uscite	1 (contatti aperti a riposo di sicurezza: 13/14)
Tipo di commutazione del contatto	1 contatto di sicurezza
Materiale dei contatti	$AgSnO_2$
Tensione di commutazione	min. 12 V
	max. 250 V AC/DC
Potenza commutabile	min. 60 mW
Corrente istantanea	min. 3 mA
	max. 6 A
Potere di rottura	4 A (DC13, 24 V)
	5 A (AC15, 250 V)

Corrente permanente limite	6 A
arit. Corrente totale	36 A^2 (tenere conto del derating)
Frequenza di commutazione	max. 0,1 Hz
Vita meccanica	10x 10^6 cicli di manovre
Fusibile d'uscita	6 A gL/gG

Segnalare

Descrizione dell'uscita	PNP
Numero uscite	1 (Uscita segnale non orientato alla sicurezza: MO)
Tensione	23 V DC (U_S - 1 V)
Corrente	max. 100 mA
Max. corrente d'inserzione	500 mA
Carico ohmico	min. 240 Ω
Frequenza di commutazione	0,5 Hz (ohmico)
Circuito di protezione	Prot. contro inversione polarità Diodo soppressore 33 V
Protezione contro cortocircuito	sì
Attivazione di scarico	Sì, interno

Dati di collegamento

Tecnologia di connessione

a innesto	sì

Connessione conduttori

Collegamento	Connessione Push-in
Sezione conduttore rigida	0,2 mm² ... 1,5 mm²
Sezione conduttore flessibile	0,2 mm² ... 1,5 mm²
Sezione del conduttore AWG	24 ... 16
Lunghezza del tratto da spelare	8 mm

Segnalazione

Segnalazione stato	1 x LED OUT (verde, rosso)
Indicazione tensione di esercizio	1 x LED PWR (verde, rosso)
Segnalazione di errore	LED rosso (segnal. interm. in caso di disturbo o sovraccarico)

Dimensioni

Larghezza	12,5 mm
Altezza	116,6 mm
Profondità	114,5 mm

Indicazioni materiale

Colore (Custodia)	giallo (RAL 1018)
Materiale custodia	PA

Caratteristiche

Dati tecnici di sicurezza

Categoria di arresto (EN 60204-1)	0

Dati tecnici di sicurezza: EN ISO 13849

Performance Level (PL)	e

Dati tecnici di sicurezza: IEC 61508 - High-Demand

Safety Integrity Level (SIL)	3

Dati tecnici di sicurezza

Safety Integrity Level (SIL)	3

Dati tecnici di sicurezza: EN IEC 62061

Safety Integrity Level (SIL)	3

Condizioni ambientali e della vita elettrica

Condizioni ambientali

Grado di protezione	IP20
Grado di protez. luogo di installazione min.	IP54
Temperatura ambiente (esercizio)	-20 °C ... 55 °C (tenere conto del derating)
Temperatura ambiente (stoccaggio/trasporto)	-40 °C ... 85 °C
Altezza	≤ 2000 m (su NN)
Max. umidità dell'aria. consentita (stoccaggio/trasporto)	75 % (nella media, talvolta 85%, nessuna condensa)
Umidità dell'aria massima consentita (funzionamento)	75 % (nella media, talvolta 85%, nessuna condensa)
Urti	15g
Vibrazioni (funzionamento)	10 Hz ... 150 Hz, 2g

Omologazioni

CE

Certificato	Conformità CE

Montaggio

Tipo di montaggio	Montaggio su guida DIN
Nota per il montaggio	vedere curva derating
Posizione di installazione	verticale o orizzontale

Disegni

Schema di collegamento

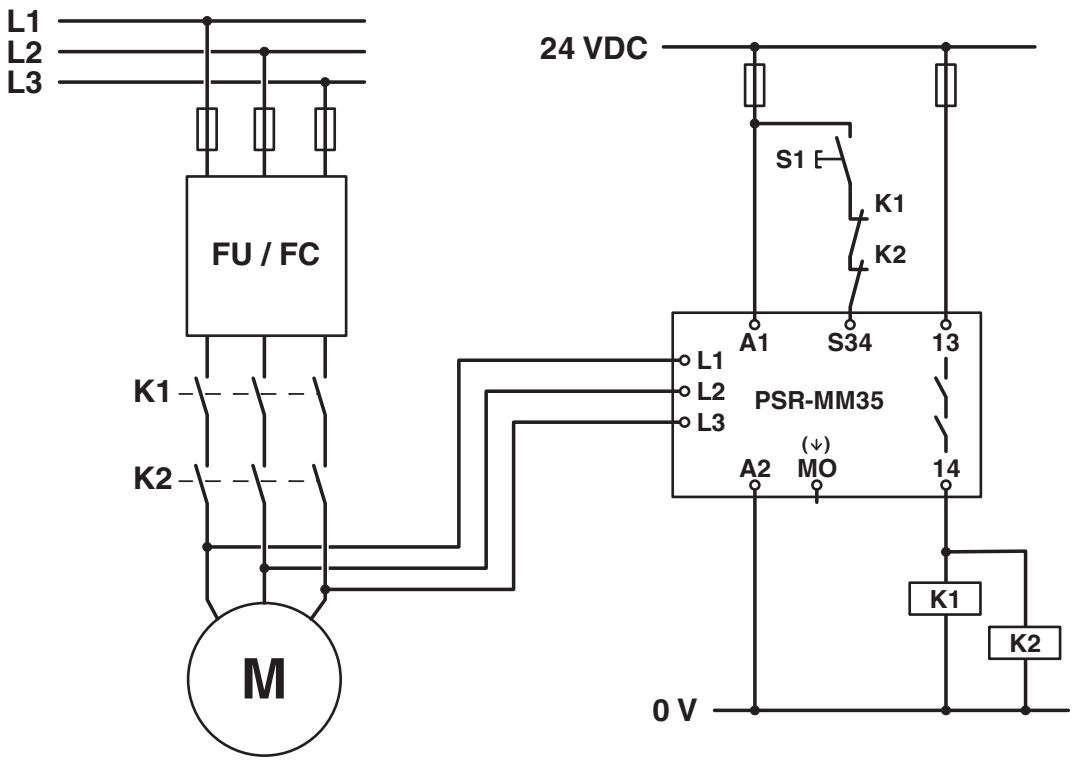

Esempio applicativo

Diagramma a blocchi

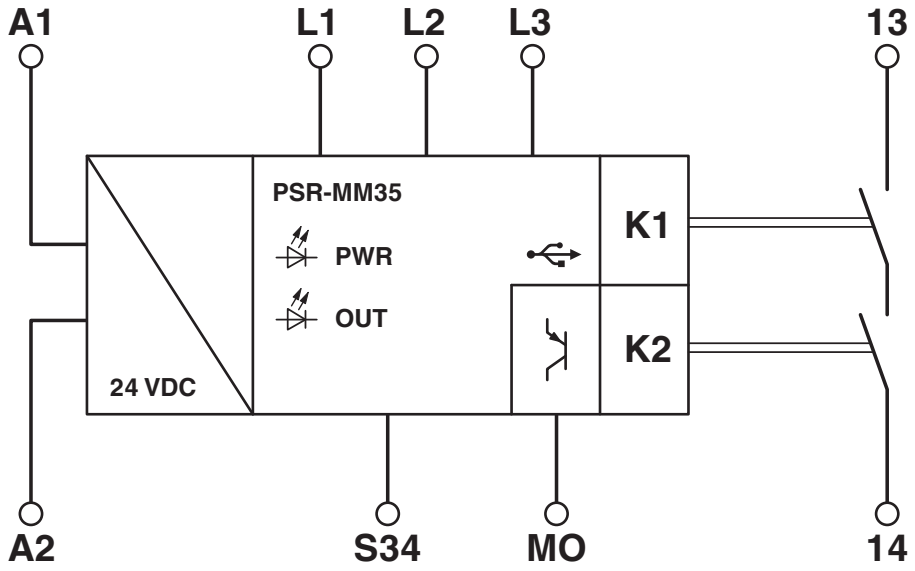

Diagramma a blocchi

Omologazioni

To download certificates, visit the product detail page: https://www.phoenixcontact.com/it/prodotti/1249516

Functional Safety
ID omologazione: 01/205/5879.01/24

cULus Listed
ID omologazione: E140324

Classifiche

ECLASS

ECLASS-13.0	27371811
ECLASS-15.0	27371811
ECLASS-15.0 ASSET	27250101

ETIM

ETIM 10.0	EC001448

UNSPSC

UNSPSC 21.0	39122300

Environmental product compliance

EU RoHS

Soddisfa i requisiti della direttiva RoHS	Sì
con eccezione delle deroghe, se note	7(a), 7(c)-I

China RoHS

Environment friendly use period (EFUP)	EFUP-50
	Una tabella per la dichiarazione China RoHS in base allarticolo è disponibile nellarea di download di ciascun articolo alla voce "Dichiarazione del produttore". Per tutti gli articoli con EFUP-E non viene allestita né richiesta alcuna tabella per la dichiarazione China RoHS.

EU REACH SVHC

Avviso di sostanza candidata REACH (n. CAS)	Lead titanium zirconium oxide(n. CAS: 12626-81-2)
	Lead(n. CAS: 7439-92-1)
SCIP	ebdfe503-3634-435f-8476-c5556d3e153a

EF3.1 Cambiamento climatico

CO2e kg	49,533 kg CO2e

Phoenix Contact 2026 © - Tutti i diritti riservati
https://www.phoenixcontact.com

PHOENIX CONTACT S.p.a.
Via Bellini, 39/41
20095 Cusano Milanino (MI)
+39 02 660591
info_it@phoenixcontact.com