SF-ASD 16/CHARGER - Caricatore

1200296

https://www.phoenixcontact.com/it/prodotti/1200296

Si prega di notare che i dati visualizzati in questo PDF sono stati generati dal nostro catalogo online. I dati completi sono disponibili nella documentazione per l'utente. Si applicano le condizioni generali di utilizzo per i download.

Caricabatteria, per tensione di 100 ... 240 V, prova parametri ed individuaz. batteria, breve tempo di carica, resis. a cortocirc., protetto contro invers. di polarità, indicaz. stato d'esercizio

I vantaggi

- 3,6 V
- 100 V ... 240 V
- Indicatore di stato e diagnostica
- Semplicità d'uso
- 50 Hz ... 60 Hz
- Caricamento rapido della batteria
- Protetto dall'inversione di polarità

Dati commerciali

Codice articolo	1200296
Pezzi/conf.	1 Pezzi
Quantità di ordinazione minima	1 Pezzi
Codice vendita	BH324Y
Codice prodotto	BH324Y
GTIN	4055626666440
Peso per pezzo (confezione inclusa)	594 g
Peso per pezzo (confezione esclusa)	482,9 g
Numero tariffa doganale	85044060
Paese di origine	TW

Dati tecnici

Caratteristiche articolo

Tipo di prodotto	Caricatore
Confezione	confezionato nel cartone

Caratteristiche elettriche

Frequenza	50 Hz ... 60 Hz
Potenza assorbita	15 W
Tensione nominale U_N	100 V AC ... 240 V AC

Alimentazione

Range tensione di alimentazione	100 V AC ... 240 V AC

Batteria

Tempo di ricarica batteria	60,00 min
Tensione batteria	3,60 V DC
Capacità dell'accumulatore	2,00 Ah

Dimensioni

Larghezza	108 mm
Altezza	55 mm
Lunghezza	143 mm

Indicazioni materiale

Colore	nero

Condizioni ambientali e della vita elettrica

Condizioni ambientali

Grado di protezione	IP30
Temperatura ambiente (esercizio)	5 °C ... 40 °C
Temperatura ambiente (stoccaggio/trasporto)	-25 °C ... 50 °C
Umidità dell'aria consentita (esercizio)	95 %
Umidità dell'aria consentita (stoccaggio/trasporto)	95 %

Disegni

Disegno schema

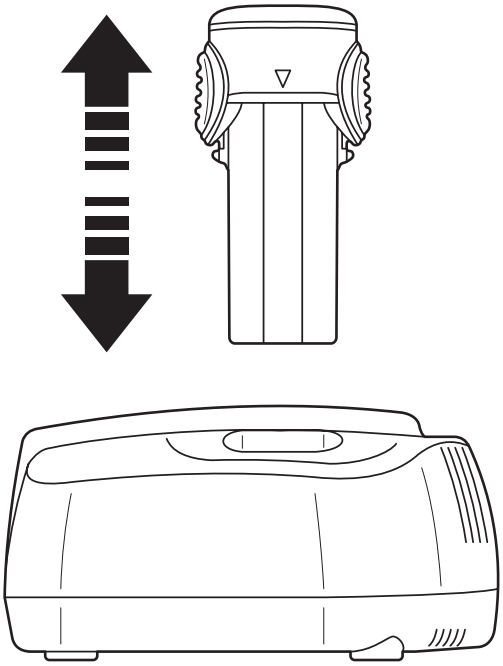

Classifiche

ECLASS

ECLASS-13.0	21052901
ECLASS-15.0	21052901

ETIM

ETIM 9.0	EC001184

UNSPSC

UNSPSC 21.0	26111700

Environmental product compliance

EU RoHS

Soddisfa i requisiti della direttiva RoHS	Sì, Nessuna deroga

China RoHS

Environment friendly use period (EFUP)	EFUP-5
	Una tabella per la dichiarazione China RoHS in base allarticolo è disponibile nellarea di download di ciascun articolo alla voce "Dichiarazione del produttore". Per tutti gli articoli con EFUP-E non viene allestita né richiesta alcuna tabella per la dichiarazione China RoHS.

EU REACH SVHC

Avviso di sostanza candidata REACH (n. CAS)	Nessuna sostanza con una percentuale di massa maggiore dello 0,1%

Phoenix Contact 2025 © - Tutti i diritti riservati
https://www.phoenixcontact.com

PHOENIX CONTACT S.p.a.
Via Bellini, 39/41
20095 Cusano Milanino (MI)
+39 02 660591
info_it@phoenixcontact.com