# CES-B10-SF-PLBK - Telaio per inserimento a scatto

0801655

https://www.phoenixcontact.com/it/prodotti/0801655

Si prega di notare che i dati visualizzati in questo PDF sono stati generati dal nostro catalogo online. I dati completi sono disponibili nella documentazione per l'utente. Si applicano le condizioni generali di utilizzo per i download.



Telaio per inserimento a scatto, tipo: B10, materiale: PA (senza alogenati), colore: nero, lunghezza: 108 mm, larghezza: 64 mm, altezza: 39 mm

## I vantaggi

- Utilizzabile anche con aperture standard a parete di connettori industriali robusti

## Dati commerciali

| | |
|---|---|
| Codice articolo | 0801655 |
| Pezzi/conf. | 1 Pezzi |
| Quantità di ordinazione minima | 1 Pezzi |
| Codice vendita | AF7CBX |
| Codice prodotto | AF7CBX |
| GTIN | 4046356674157 |
| Peso per pezzo (confezione inclusa) | 86 g |
| Peso per pezzo (confezione esclusa) | 86 g |
| Numero tariffa doganale | 39269097 |
| Paese di origine | PL |

## Dati tecnici

### Note

| | |
|---|---|
| Nota per l'utilizzo | Viti di fissaggio non fornite in dotazione. La larghezza massima dell'apertura della parete può essere di 51 mm (invece che 35 mm, come nel caso del connettore industriale robusto). |

### Caratteristiche articolo

| | |
|---|---|
| Tipo di prodotto | Telai per isolatori passanti |
| Tipo | B10 |
| Tipo di telaio | Telai per inserimento a scatto |

### Dimensioni

| | |
|---|---|
| Disegno quotato | 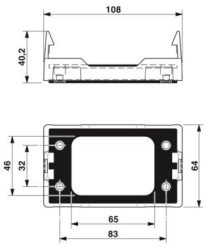 |
| Larghezza | 64 mm |
| Altezza | 39 mm |
| Lunghezza | 108 mm |
| Distanza fori orizzontale | 32 mm |
| Distanza fori verticale | 83 mm |
| Diametro foro | 4,5 mm |

Dimensioni di montaggio

| | |
|---|---|
| Larghezza della sezione di montaggio | 35 mm |
| Lunghezza della sezione di montaggio | 65 mm |

### Indicazioni materiale

| | |
|---|---|
| Colore | nero (RAL 9005) |
| Materiale | PA (senza alogenati) |
| Classe di combustibilità a norma UL 94 | V0 |

### Condizioni ambientali e della vita elettrica

Condizioni ambientali

| | |
|---|---|
| Grado di protezione | IP54 |
| Temperatura ambiente (esercizio) | -20 °C ... 80 °C (statico) |

### Montaggio

| | |
|---|---|
| Nota per il montaggio | Vite di fissaggio M4, coppia di serraggio 1,8 Nm. |
| | Trovate un video tutorial per il montaggio del prodotto sotto |

| | |
|---|---|
| | downloads nella categoria video. |

## Disegni

Disegno quotato

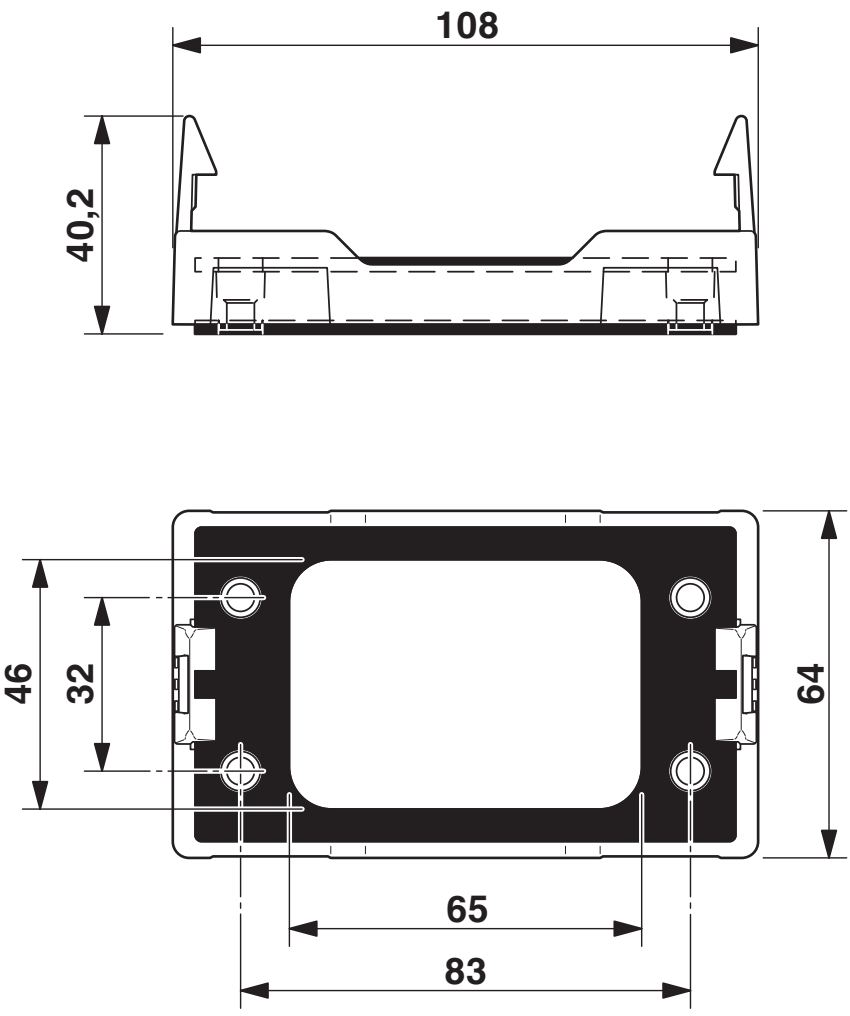


Disegno quotato

Disegno quotato

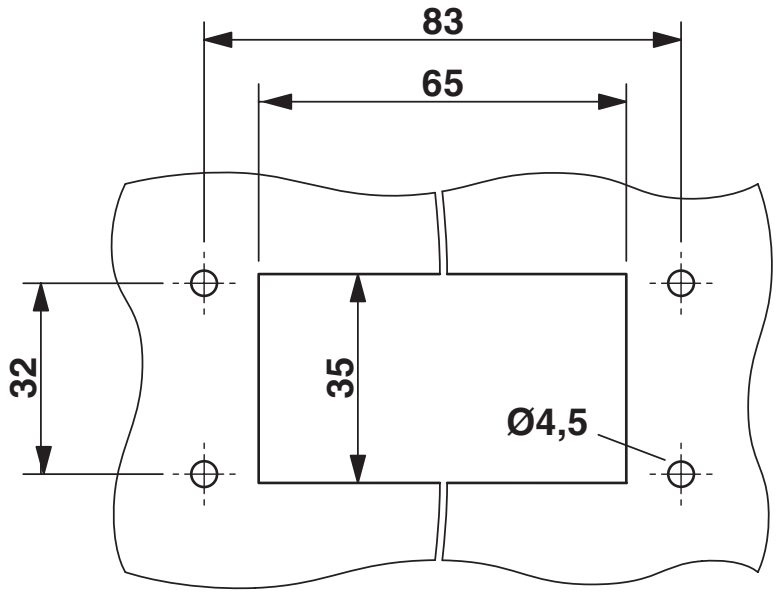


Dima di foratura:

## Omologazioni

To download certificates, visit the product detail page: https://www.phoenixcontact.com/it/prodotti/0801655

**DNV**
ID omologazione: TAE00003VJ

## Classifiche

### ECLASS

| | |
|---|---|
| ECLASS-13.0 | 27440192 |
| ECLASS-15.0 | 27182815 |

### ETIM

| | |
|---|---|
| ETIM 10.0 | EC002624 |

### UNSPSC

| | |
|---|---|
| UNSPSC 21.0 | 39121400 |

## Environmental product compliance

EU RoHS

| | |
|---|---|
| Soddisfa i requisiti della direttiva RoHS | Sì, Nessuna deroga |

China RoHS

| | |
|---|---|
| Environment friendly use period (EFUP) | EFUP-E |
| | Nessuna sostanza pericolosa al di sopra dei valori limite |

EU REACH SVHC

| | |
|---|---|
| Avviso di sostanza candidata REACH (n. CAS) | Nessuna sostanza con una percentuale di massa maggiore dello 0,1% |

EF3.1 Cambiamento climatico

| | |
|---|---|
| CO2e kg | 0,634 kg CO2e |


Phoenix Contact 2026 © - Tutti i diritti riservati
https://www.phoenixcontact.com



PHOENIX CONTACT S.p.a.
Via Bellini, 39/41
20095 Cusano Milanino (MI)
+39 02 660591
info_it@phoenixcontact.com