PTPOWER 35-3L/N - Bloc de jonction de puissance

3212069

https://www.phoenixcontact.com/fr/produits/3212069

Veuillez tenir compte du fait que les données affichées dans ce document PDF proviennent de notre catalogue en ligne. Vous trouverez les données complètes dans la documentation utilisateur. Nos conditions générales d'utilisation des téléchargements sont applicables.

125 A
IEC

1000 V
IEC

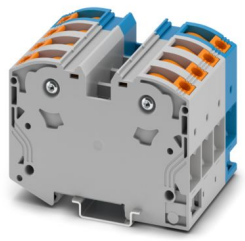

Bloc de jonction de puissance, bloqué, tension nominale: 1000 V, intensité nominale: 125 A, nombre de connexions: 8, nombre de pôles: 4, type de raccordement: Raccordement PowerTurn, Section de référence: 35 mm^2, section : 2,5 mm^2 - 35 mm^2, type de montage: NS 35/15, coloris: gris/bleu

Avantages

- Grâce au bloc de jonction haute intensité, l'enfichage est simple et facile, même pour les gros conducteurs
- Les bornes de raccordement Push-in se distinguent, outre les propriétés du système CLIPLINE complete, par un câblage simple et sans outil des conducteurs avec embout ou des conducteurs rigides
- La forme compacte et le raccordement frontal permettent un câblage dans les espaces les plus exigus
- Outre la possibilité de vérification via l'orifice fonctionnel double, tous les bloc de jonction disposent d'un point test supplémentaire.

Données commerciales

Référence	3212069
Conditionnement	2 Unité(s)
Commande minimum	2 Unité(s)
Clé de vente	BE2211
Product key	BE2211
GTIN	4046356869553
Poids par pièce (emballage compris)	362 g
Poids par pièce (hors emballage)	345,8 g
Numéro du tarif douanier	85369010
Pays d'origine	PL

Caractéristiques techniques

Propriétés du produit

Type de produit	Bloc de jonction de puissance
Nombre de pôles	4
Nombre de connexions	8
Nombre de rangées	1
Potentiels	4

Propriétés d'isolation

Catégorie de surtension	III
Degré de pollution	3

Propriétés électriques

Tension de tenue aux chocs assignée	8 kV
Puissance dissipée maximale en condition nominale	4,06 W

Caractéristiques de raccordement

Nombre de raccordements par étage	8
Section nominale	35 mm²
Section assignée AWG	2
Type de raccordement	Raccordement PowerTurn
Longueur à dénuder	25 mm
Section de conducteur rigide	2,5 mm² ... 35 mm²
Section du conducteur AWG	12 ... 2 (conversion selon CEI)
Section de conducteur souple	2,5 mm² ... 35 mm²
Section de conducteur souple [AWG]	12 ... 2 (conversion selon CEI)
Section de conducteur flexible (embout sans douille en plastique)	2,5 mm² ... 35 mm²
Section de conducteur flexible (embout avec douille en plastique)	2,5 mm² ... 35 mm²
Section nominale	35 mm²
Int. nom.	125 A
Courant de charge maximal	125 A (pour une section de conducteur de 35 mm²)
Tension nominale	1000 V

Section de raccordement par enfichage direct

Section de conducteur rigide	2,5 mm² ... 35 mm²
Section de conducteur rigide [AWG]	12 ... 2 (conversion selon CEI)
Section de conducteur flexible (embout sans douille en plastique)	2,5 mm² ... 35 mm²
Section de conducteur flexible (embout avec douille en plastique)	2,5 mm² ... 35 mm²

Données Ex

Données assignées (ATEX/IECEx)

Repérage	Ⓔx II 2 GD Ex eb IIC Gb

Plage de température de service	-60 °C ... 110 °C
Accessoires homologués Ex	1206612 SZF 3-1,0X5,5
	1201662 E/AL-NS 35
Liste ponts	Pont enfichable / FBS 2-16 / 3005963
Données de pontage	89 A (25 mm²)
Augmentation de température Ex	40 K (120 A/35 mm²)
lorsque le pontage est réalisé avec un pont	690 V
Tension d'isolement assignée	660 V
Sortie	(permanent)

Étage Ex Généralités

Tension de référence	690 V
Courant de référence	109 A
Courant de charge maximal	109 A
Résistance de contact	0,16 mΩ

Caractéristiques raccordement Ex Généralités

Longueur de l'embout	25 mm
Longueur à dénuder	25 mm
Section nominale	35 mm²
Section assignée AWG	2
Capacité de raccordement rigide	2,5 mm² ... 35 mm²
Capacité de raccordement AWG	12 ... 2
Section de conducteur souple avec embout sans cône d'entrée isolant max.	6 mm²
Section de conducteur souple avec embout sans cône d'entrée isolant max.	35 mm²

Dimensions

Largeur	64 mm
Hauteur	91,6 mm
Profondeur sur NS 35/7,5	69,8 mm
Profondeur sur NS 35/15	77,3 mm

Indications sur les matériaux

Couleur	multicolore (RAL -)
	gris (RAL 7042)
	bleu (RAL 5015)
Classe d'inflammabilité selon UL 94	V0
Groupe d'isolant	I
Matériau isolant	PA
Utilisation d'un isolant statique au froid	-60 °C
Indice relatif température matériau isolant (Elec. ; UL 746 B)	130 °C
Protection anti-incendie pour véhicules ferroviaires (DIN EN 45545-2) R22	HL 1 - HL 3
Protection anti-incendie pour véhicules ferroviaires (DIN EN	HL 1 - HL 3

45545-2) R23	
Protection anti-incendie pour véhicules ferroviaires (DIN EN 45545-2) R24	HL 1 - HL 3
Protection anti-incendie pour véhicules ferroviaires (DIN EN 45545-2) R26	HL 1 - HL 3
Inflammabilité en surface NFPA 130 (ASTM E 162)	réussi
Densité de gaz de combustion optique spécifique NFPA 130 (ASTM E 662)	réussi
Toxicité des gaz de combustion NFPA 130 (SMP 800C)	réussi

Propriétés mécaniques

Caractéristiques mécaniques

Paroi latérale ouverte	non

Conditions environnementales et de durée de vie

Conditions ambiantes

Température ambiante (fonctionnement)	-60 °C ... 110 °C (Plage de température de service, auto-échauffement compris, température de service max. à court terme, voir RTI Elec.)
Température ambiante (stockage/transport)	-25 °C ... 60 °C (pour une période limitée, pas plus de 24 h, de -60 °C °C à +70 °C)
Température ambiante (montage)	-5 °C ... 70 °C
Température ambiante (confirmation)	-5 °C ... 70 °C
Humidité de l'air admissible (fonctionnement)	20 % ... 90 %
Humidité de l'air admissible (stockage/transport)	30 % ... 70 %

Montage

Type de montage	NS 35/15

Dessins

Dessin schématique

PTPOWER



AGK 10-PTPOWER	**0,5 mm² ... 16 mm²**	**18 mm**
PTPOWER 35	**2,5 mm² ... 35 mm²**	**25 mm**
PTPOWER 50	**10 mm² ... 50 mm²**	**32 mm**
PTPOWER 95	**25 mm² ... 95 mm²**	**40 mm**
PTPOWER 185	**95 mm² ... 185 mm²**	**40 mm**

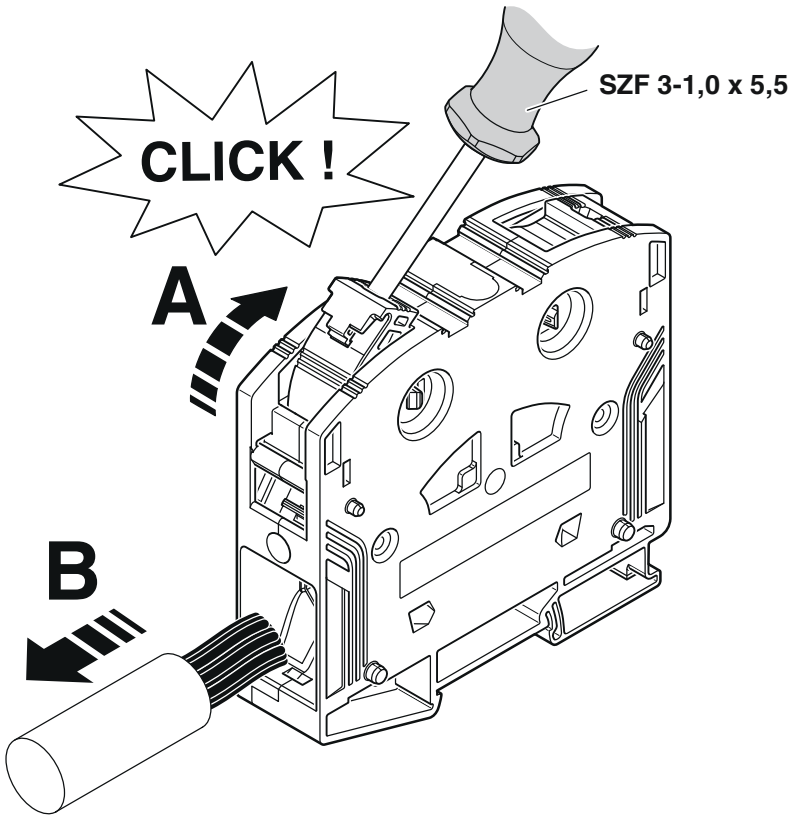

Schéma de connexion

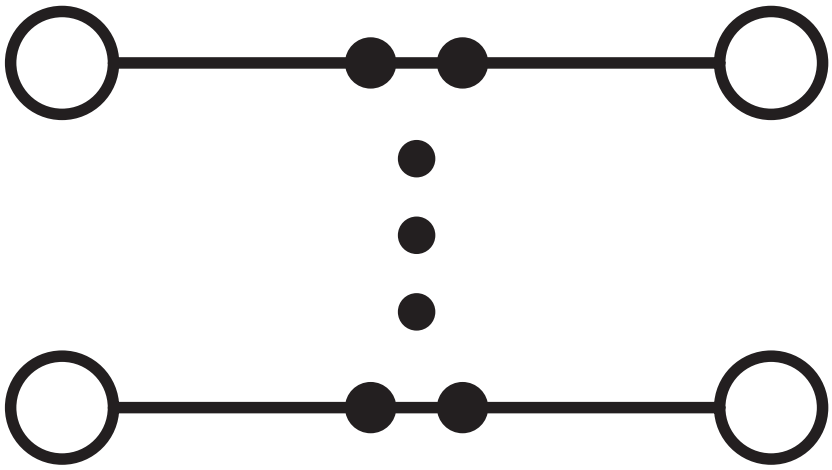

Homologations

To download certificates, visit the product detail page: https://www.phoenixcontact.com/fr/produits/3212069

CSA
Identifiant de lhomologation: 13631

	Tension nominale U_N	Intensité nominale I_N	Section AWG	Section mm^2
B				
	600 V	115 A	14 - 2	-
C				
	1000 V	115 A	14 - 2	-

EAC
Identifiant de lhomologation: RU C-DE.BL08.B.00644

DNV
Identifiant de lhomologation: TAE00000Z9

cUL Recognized
Identifiant de lhomologation: E60425

	Tension nominale U_N	Intensité nominale I_N	Section AWG	Section mm^2
C				
	1000 V	115 A	14 - 2	-

UL Recognized
Identifiant de lhomologation: E60425

	Tension nominale U_N	Intensité nominale I_N	Section AWG	Section mm^2
E				
	1000 V	115 A	14 - 2	-

EAC
Identifiant de lhomologation: KZ7500651131219505

UKCA-EX
Identifiant de lhomologation: CML 22UKEX1227U

IECEx
Identifiant de lhomologation: IECExSEV14.0013U

	Tension nominale U_N	Intensité nominale I_N	Section AWG	Section mm^2
keine				

Conducteurs rigides uniquement	690 V	109 A	-	2,5 - 35
plusieurs fils avec embout	690 V	109 A	-	6 - 35

ATEX
Identifiant de lhomologation: SEV14ATEX0156U

	Tension nominale U_N	Intensité nominale I_N	Section AWG	Section mm^2
keine				
Conducteurs rigides uniquement	690 V	109 A	-	2,5 - 35
plusieurs fils avec embout	690 V	109 A	-	6 - 35

Classifications

ECLASS

ECLASS-13.0	27250101
ECLASS-15.0	27250101

ETIM

ETIM 10.0	EC000897

UNSPSC

UNSPSC 21.0	39121400

Conformité environnementale

EU RoHS

Conforme aux exigences de la directive RoHS	Oui, Aucun exception

China RoHS

Environment friendly use period (EFUP)	EFUP-E
	Aucune substance dangereuse au-dessus des valeurs limites

EU REACH SVHC

Indication de substance soumise à autorisation REACH (n° CAS)	Aucun substance na un taux pondéral supérieur à 0,1 %

EF3.1 Changement climatique

CO2e kg	4,813 kg CO2e

Phoenix Contact 2026 © - Tous droits réservés
https://www.phoenixcontact.com

PHOENIX CONTACT SAS
52 Boulevard de Beaubourg Emerainville
77436 Marne La Vallée Cedex 2 France
+33 (0) 1 60 17 98 98
documentation@phoenixcontact.fr