AB-SK - Support

3025341

https://www.phoenixcontact.com/fr/produits/3025341

Veuillez tenir compte du fait que les données affichées dans ce document PDF proviennent de notre catalogue en ligne. Vous trouverez les données complètes dans la documentation utilisateur. Nos conditions générales d'utilisation des téléchargements sont applicables.

Support pour barres collectrices



Avantages

- Pour le montage de bornes de blindage SK
- Les supports de blindage d'un seul côté AB-SK conviennent particulièrement pour un raccordement de conducteur peu encombrant dans le cas de bloc de jonction et d'appareils avec entrée de câble latérale.

Données commerciales

Référence	3025341
Conditionnement	10 Unité(s)
Commande minimum	10 Unité(s)
Clé de vente	BE7113
Product key	BE7113
GTIN	4017918138998
Poids par pièce (emballage compris)	13,702 g
Poids par pièce (hors emballage)	11,977 g
Numéro du tarif douanier	85389099
Pays d'origine	PL

Caractéristiques techniques

Propriétés du produit

Type de produit	Support
Nombre de pôles	1

Propriétés électriques

Intensité nominale I_N	0 A

Dimensions

Dessin coté	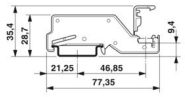
Largeur	6,2 mm
Hauteur	77,35 mm
Profondeur sur NS 35/7,5	28,7 mm
Profondeur sur NS 35/15	36,2 mm

Indications sur les matériaux

Couleur	gris (RAL 7042)
Matériau	PA
Matériau isolant	PA

Conditions environnementales et de durée de vie

Conditions ambiantes

Température ambiante (fonctionnement)	-60 °C ... 105 °C (température de service max. pendant une période brève, voir RTI Elec.)
Température ambiante (stockage/transport)	-25 °C ... 60 °C (pour une période limitée, pas plus de 24 h, de -60 °C °C à +70 °C)
Température ambiante (montage)	-5 °C ... 70 °C
Température ambiante (confirmation)	-5 °C ... 70 °C
Humidité de l'air admissible (stockage/transport)	30 % ... 70 %

Montage

Type de montage	Montage sur rail DIN

Dessins

Dessin coté

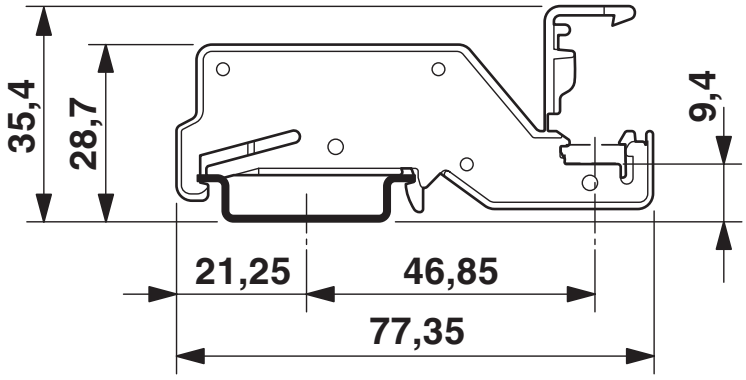

Classifications

ECLASS

ECLASS-13.0	27400607
ECLASS-15.0	27400607

ETIM

ETIM 10.0	EC001166

UNSPSC

UNSPSC 21.0	39121700

Conformité environnementale

EU RoHS

Conforme aux exigences de la directive RoHS	Oui, Aucun exception

China RoHS

Environment friendly use period (EFUP)	EFUP-E
	Aucune substance dangereuse au-dessus des valeurs limites

EU REACH SVHC

Indication de substance soumise à autorisation REACH (n° CAS)	Aucun substance na un taux pondéral supérieur à 0,1 %

EF3.1 Changement climatique

CO2e kg	0,103 kg CO2e

Phoenix Contact 2026 © - Tous droits réservés
https://www.phoenixcontact.com

PHOENIX CONTACT SAS
52 Boulevard de Beaubourg Emerainville
77436 Marne La Vallée Cedex 2 France
+33 (0) 1 60 17 98 98
documentation@phoenixcontact.fr