TRIO-UPS-2G/1AC/24DC/10 - Alimentation secourue

2907161

https://www.phoenixcontact.com/fr/produits/2907161

Veuillez tenir compte du fait que les données affichées dans ce document PDF proviennent de notre catalogue en ligne. Vous trouverez les données complètes dans la documentation utilisateur. Nos conditions générales d'utilisation des téléchargements sont applicables.

CRA-READY



Alimentation sans interruption TRIO DC à alimentation intégrée, USB (Modbus/RTU), Montage sur rail DIN, Raccordement Push-in, entrée: 1 phasée, sortie : 24 V DC / 10 A. Le produit est en cours d'adaptation à la loi sur la cyber-résilience (CRA).

Description du produit

Avec les alimentations sans interruption TRIO, vous alimentez vos charges DC en toute fiabilité et de manière compacte. La mise en service ne requiert plus aucun réseau d'entrée. Les PC industriels raccordés peuvent être mis hors tension simplement grâce à l'interface USB intégrée.

Avantages

- Format compact : le module UPS et l'alimentation sont réunis dans un seul boîtier
- Longue durée de sauvegarde grâce à une large sélection d'accumulateurs d'énergie VRLA
- Interface USB pour la connexion avec des commandes supérieures, par ex. des PC industriels
- Démarrage possible à partir du stockage d'énergie, même sans réseau d'entrée
- Utilisation universelle grâce à ses homologations internationales et sa plage de températures étendue
- Installation simple par connectique Push-in

ELEKTROGERÄTE RÜCKNAHME

Données commerciales

Référence	2907161

Conditionnement	1 Unité(s)
Commande minimum	1 Unité(s)
Clé de vente	CMUO13
Product key	CMUO13
GTIN	4055626166582
Poids par pièce (emballage compris)	1☐598 g
Poids par pièce (hors emballage)	1☐366,66 g
Numéro du tarif douanier	85044095
Pays d'origine	CN

Caractéristiques techniques

Remarques

Remarque relative à l'application

Remarque relative à l'application	À l'heure actuelle, nous préparons le produit de manière à ce qu'il soit conforme, à compter du 11 décembre 2027, aux exigences de la loi européenne sur la cyber-résilience (CRA), sur la base des informations actuellement disponibles concernant cette loi.

Données d'entrée

Fonctionnement AC

Plage de tension d'entrée	100 V AC ... 240 V AC -15 % ... +10 %
Type de tension de la tension d'alimentation	AC
Choc de courant d'appel	< 9 A
Intégrale de courant d'appel (I^2t)	< 0,2 A^2s
Plage de fréquence (f_N)	50 Hz ... 60 Hz (±10 %)
Durée de pontage en cas de panne de courant	≥ 25 ms (120 V AC)
Temps d'enclenchement	typ. 200 ms
Courant absorbé typique	4,5 A (100 V AC)
Fusible d'entrée	6,3 A (temporisé, intérieur)

Fonctionnement DC

Plage de tension d'entrée	110 V DC ... 250 V DC
Type de tension de la tension d'alimentation	DC
Courant absorbé typique	4 A (110 V DC)

Données de sortie

Rendement	typ. 90 % (120 V AC)
	typ. 91 % (230 V AC)
	typ. 96 % (Mode batterie)
Déclassement	> 60 °C (2,5 %/K de P_{Out} nom.)
Facteur de crête	1,5 (120 V AC)
	1,5 (230 V AC)
Temps de commutation	< 20 ms
Possibilité de montage en parallèle de l'UPS	oui, avec module à diodes découplé
Possibilité de montage en série de l'UPS	non
Possibilité de montage en parallèle de l'accumulateur d'énergie	oui
Résistance à l'alimentation de retour	≤ 35 V DC
Protection contre la surtension à la sortie (OVP)	< 30 V DC
Ondulation résiduelle	< 20 mV
Tolérance de réglage	< 0,55 % (modification charge statique 10 % ... 90 %)
	< 2,6 % (Modification de la charge dynamique 10 % ... 90 %, 10 Hz)

	< 0,05 % (modification tension d'entrée ±10 %)
Temps d'établissement	< 30 ms
Fusible de puissance homologué	B10

Fonctionnement sur secteur

Tension de sortie	24 V DC
Plage de tension de sortie	24 V DC ... 28 V DC (> 24 V à puissance constante)
Courant de sortie I_N	10 A
Réserve de puissance dynamique ($I_{Dyn.Boost}$)	15 A
Puissance de sortie P_{OUT} (U_N, $I_{OUT} = I_N$)	240 W
Puissance dissipée à vide maximale	< 3 W (230 V AC)
Puissance dissipée charge nominale max.	< 32 W (230 V AC)

Fonctionnement sur batterie

Tension de sortie	U_{BAT} -0,1 V DC
Plage de tension de sortie	18 V DC ... 30 V DC
Courant de sortie I_N	10 A
Réserve de puissance dynamique ($I_{Dyn.Boost}$)	15 A

Stockage d’énergie

Tension nominale U_N	24 V DC
Tension en fin de charge	max. 30 V DC
Courant de charge (configurable)	0,2 A ... 3 A (-25 °C ... 40 °C)
Courant de charge (réduite)	3 A ... 0 A (40 °C ... 65 °C)
Courant de charge (préréglée)	2,1 A (-25 °C ... 40 °C)
Courant de charge (max.)	3 A
Plage de capacité nominale	1,2 Ah ... 40 Ah
Technologie pile	VRLA-AGM
Caractéristique de charge	IU_0U

Caractéristiques de raccordement

Raccordement du conducteur

Technologie de raccordement	Raccordement Push-in
rigide	0,2 mm² ... 4 mm²
souple	0,2 mm² ... 2,5 mm²
souple avec embout, sans douille en plastique	0,25 mm² ... 2,5 mm²
souple avec embout, avec douille en plastique	0,25 mm² ... 1,5 mm²
AWG	24 ... 12
Longueur à dénuder	10 mm

Raccordement du conducteur

Technologie de raccordement	Raccordement Push-in
rigide	0,2 mm² ... 4 mm²
souple	0,2 mm² ... 2,5 mm²
souple avec embout, sans douille en plastique	0,25 mm² ... 2,5 mm²

souple avec embout, avec douille en plastique	0,25 mm² ... 1,5 mm²
AWG	24 ... 12
Longueur à dénuder	10 mm

Raccordement du conducteur

Technologie de raccordement	Raccordement Push-in
rigide	0,2 mm² ... 1,5 mm²
souple	0,2 mm² ... 1,5 mm²
souple avec embout, sans douille en plastique	0,2 mm² ... 1,5 mm²
souple avec embout, avec douille en plastique	0,2 mm² ... 0,75 mm²
AWG	24 ... 16
Longueur à dénuder	8 mm

Raccordement du conducteur

Technologie de raccordement	Raccordement Push-in
rigide	0,2 mm² ... 10 mm²
souple	0,2 mm² ... 6 mm²
souple avec embout, sans douille en plastique	0,25 mm² ... 6 mm²
souple avec embout, avec douille en plastique	0,25 mm² ... 4 mm²
AWG	24 ... 8
Longueur à dénuder	15 mm

Interfaces

Interface	USB (Modbus/RTU)
Nombre d'interfaces	1
Type de raccordement	MINI-USB type B
Verrouillage	Vis

Signalisation

Entrée de signal Remote

Repérage des raccordements	3.5
Nom signalisation	Remote
Signal Low	Connexion selon SGnd avec < 2,7 kΩ
Signal High	Ouvert (> 35 kΩ entre Remote et SGnd)

Entrée de signal Bat.-Start

Repérage des raccordements	3.6
Nom signalisation	Bat.-Start
Signal Low	Connexion selon SGnd avec < 2,7 kΩ
Signal High	Ouvert (> 200 kΩ entre le démarrage de la batterie et SGnd)

Sortie de signal DC OK

Repérage des raccordements	3.1
Nom signalisation	DC OK
Type de signalisation	LED verte

Sortie de couplage	Sortie de transistor, activée
Tension de sortie	24 V DC
Courant de charge permanent	20 mA
Indicateur d'état LED	vert

Sortie de signal Alarm

Repérage des raccordements	3.2
Nom signalisation	Alarme
Type de signalisation	LED rouge
Sortie de couplage	Sortie de transistor, activée
Tension de sortie	24 V DC
Courant de charge permanent	20 mA
Indicateur d'état LED	rouge

Sortie de signal Battery Mode

Repérage des raccordements	3.3
Nom signalisation	Mode batterie
Type de signalisation	LED jaune
Sortie de couplage	Sortie de transistor, activée
Tension de sortie	24 V DC
Courant de charge permanent	20 mA
Indicateur d'état LED	jaune

Sortie de signal Ready

Repérage des raccordements	3.4
Nom signalisation	Ready
Sortie de couplage	Sortie de transistor, activée
Tension de sortie	24 V DC
Courant de charge permanent	20 mA

Propriétés électriques

Nombre de phases	1
Tension d'isolement entrée / sortie	4 kV AC (homologation du type)
	2 kV AC (Contrôle individuel)
Tension d'isolement sortie/PE	500 V AC
	500 V AC (Contrôle individuel)
Tension d'isolement entrée/PE	3,5 kV AC (homologation du type)
	2 kV AC (Contrôle individuel)

Propriétés du produit

Type de produit	UPS DC à alimentation intégrée
Gamme de produits	Alimentation sans interruption TRIO DC à alimentation intégrée
MTBF (IEC 61709, SN 29500)	> 2007013 h (230 V AC, à 25 °C)
	> 1210518 h (230 V AC, à 40 °C)
	> 575978 h (230 V AC, à 60 °C)

Propriétés particulières	Le produit est en cours d'adaptation à la loi sur la cyber-résilience (CRA)

Propriétés d'isolation

Classe de protection	I
Catégorie de surtension (EN 61010-1)	II
Degré de pollution	2

Espérance de vie (condensateurs électrolytiques)

Courant	10 A
Température	40 °C
Temps	73005 h
Texte complémentaire	230 V AC

Dimensions

Dimensions de l'article

Largeur	68 mm
Hauteur	130 mm
Profondeur	160 mm

Dimensions de montage

Distance de montage à droite/à gauche	0 mm / 0 mm
Distance de montage en haut/en bas	50 mm / 50 mm

Montage

Type de montage	Montage sur rail DIN
Instructions de montage	juxtaposable : horizontalement 0 mm, verticalement 50 mm
Position de montage	Profilé horizontal NS 35, EN 60715

Indications sur les matériaux

Classe d’inflammabilité selon UL 94 (boîtier / blocs de jonction)	V0
Matériau du boîtier	Métallique
Modèle de capot	PC
Version des éléments latéraux	Aluminium

Conditions environnementales et de durée de vie

Conditions ambiantes

Indice de protection	IP20
Température ambiante (fonctionnement)	-25 °C ... 70 °C (> 60 °C Derating: 2,5 %/K)
Température ambiante (stockage/transport)	-40 °C ... 85 °C
Température ambiante (type de démarrage testé)	-40 °C
Hauteur d'utilisation	≤ 4000 m (> 2 000 m, tenir compte du derating)
Classe climatique	3K3 (selon EN 60721)
Humidité de l'air max. admissible (service)	≤ 93 % (a +25 °C, sans condensation)
Choc	30g, 18 ms suivant CEI 60068-2-27

Vibrations (service)	< 12 ... 13,2 Hz, amplitude ±1 mm, 13,2 ... 100 Hz, 0,7 g selon CEI 60068-2-6

Normes et spécifications

Sécurité des appareils de mesure, de commande, de régulation et de laboratoire

Désignation de la norme	Sécurité pour les appareils de mesure, de commande, de régulation et de laboratoire
Normes/prescriptions	CEI 61010-1

Très basse tension de sécurité

Désignation de la norme	Très basse tension de sécurité
Normes/prescriptions	IEC 61010-1 (SELV)

Très basse tension de sécurité

Désignation de la norme	Très basse tension de sécurité
Normes/prescriptions	CEI 61010-2-201 (PELV)

Isolation sûre

Désignation de la norme	Isolement sécurisé
Normes/prescriptions	DIN VDE 0100-410

Équipements d'alimentation basse tension à sortie de courant continu

Désignation de la norme	Équipements d'alimentation basse tension, à sortie de courant continu
Normes/prescriptions	EN 61204-3

Pont du navire

Désignation de la norme	Pont du navire
Normes/prescriptions	CEI/EN 60945

Homologations

UL

Repérage	UL Listed UL 61010

UL

Repérage	UL/C-UL Listed ANSI/ISA-12.12.01 Class I, Division 2, Groups A, B, C

Construction navale

Repérage	DNV

Construction navale

Repérage	LR

Données CEM

Compatibilité électromagnétique	Conformité à la directive CEM 2014/30/UE
Directive basse tension	Conformité à la directive NSR 2014/35/UE
Règles CEM Perturbations radioélectriques	EN 61000-6-3

	EN 61000-6-4
Règles CEM - Immunité électromagnétique	EN 61000-6-1
	EN 61000-6-2
Immunité	Immunité selon EN 61000-6-2 (environnement industriel)

Émissions conduites

Normes / Spécifications	EN 61000-6-3

Émissions parasites

Normes/Prescriptions	EN 61000-6-3

Émissions conduites DNV GL

DNV	Classe B
Texte complémentaire	Domaine de la distribution d'énergie

Émissions parasites DNV GL

DNV	Classe B
Texte complémentaire	Domaine des ponts

Circuits de haute pulsation

Normes/Prescriptions	EN 61000-3-2

Papillotement

Normes/Prescriptions	EN 61000-3-3

Décharge électrostatique

Normes/Prescriptions	EN 61000-4-2

Décharge électrostatique

Décharge par contact	6 kV (Sévérité de contrôle 3)
Décharge dans l'air	8 kV (Sévérité de contrôle 3)

Champ électromagnétique HF

Normes/Prescriptions	EN 61000-4-3

Champ électromagnétique HF

Plage de fréquence	80 MHz ... 6 GHz
Intensité de champ	10 V/m
Plage de fréquence	1,4 GHz ... 6 GHz
Intensité de champ	3 V/m

Transitoires électriques rapides (en salves)

Normes/Prescriptions	EN 61000-4-4

Transitoires électriques rapides (en salves)

Entrée	4 kV
Sortie	2 kV
Signal	2 kV

Contrainte de surtension transitoire (Surge)

Normes/Prescriptions	EN 61000-4-5

Contrainte de surtension transitoire (Surge)

Entrée	2 kV (Sévérité de contrôle 4 - symétrique)
	4 kV (Sévérité de contrôle 4 - asymétrique)
Sortie	1 kV (Sévérité de contrôle 3 - symétrique)
	2 kV (Sévérité de contrôle 3 - asymétrique)
Signal	1 kV (Sévérité de contrôle 2 - asymétrique)

Perturbations conduites

Normes/Prescriptions	EN 61000-4-6

Perturbations conduites

Plage de fréquence	0,15 MHz ... 80 MHz
Tension	10 V

Ondes sinusoïdales amorties (ring wave)

Normes/Prescriptions	EN 61000-4-12
Remarque	Critère A

Dessins

Dessin schématique

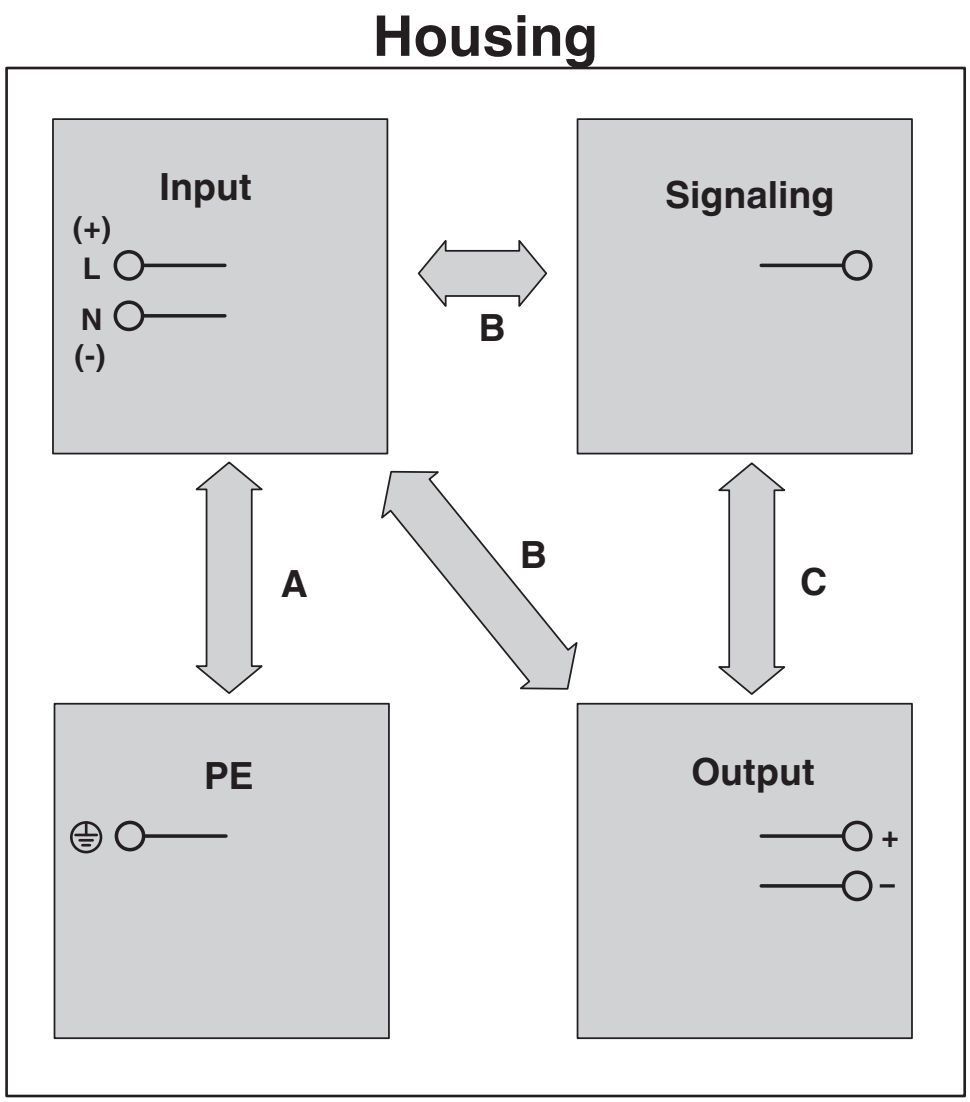

Rigidité diélectrique isolation

Schéma fonctionnel

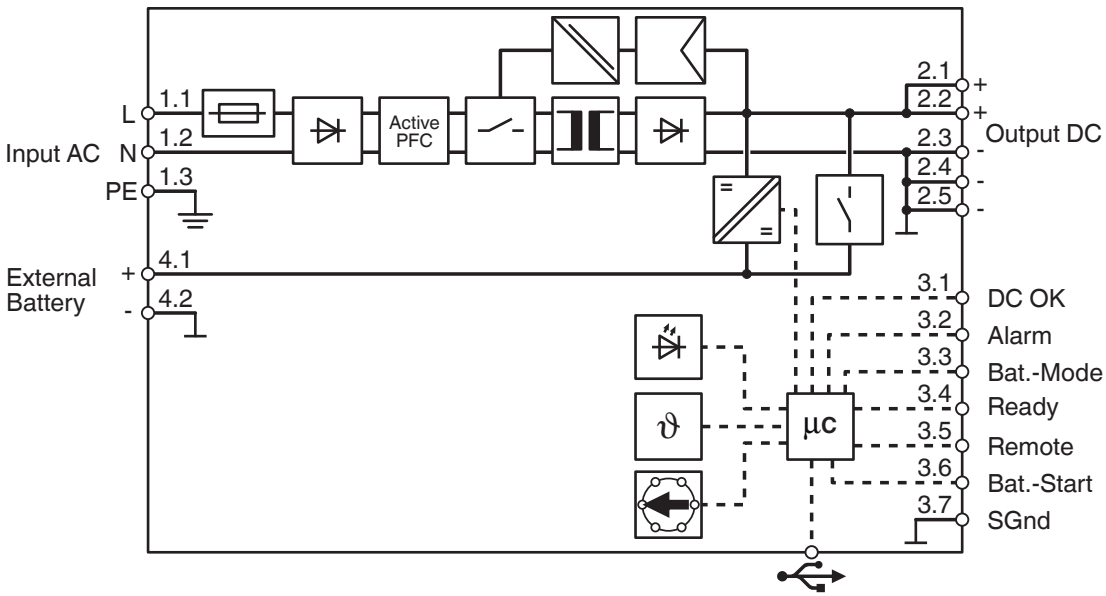

Schéma fonctionnel

Graphic

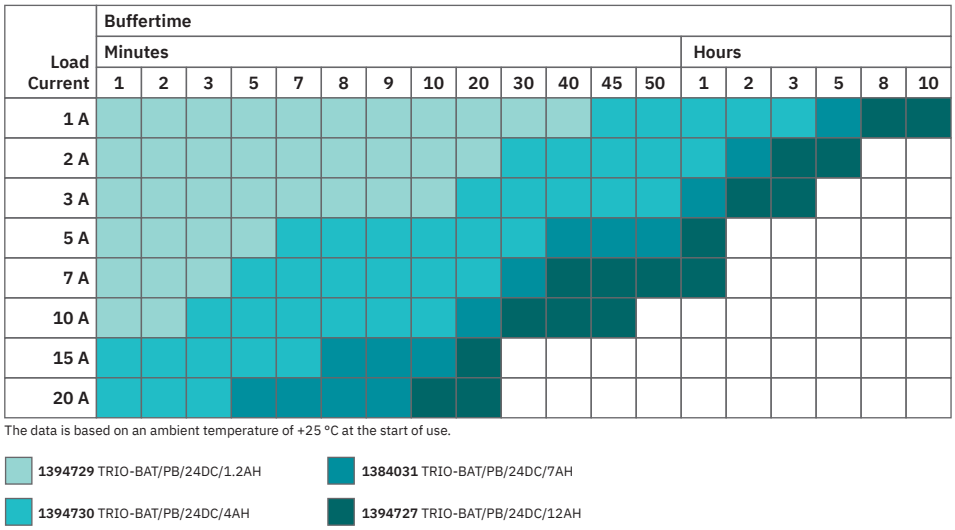

Durées d'autonomie TRIO-UPS-2G pour modules de batterie TRIO

Graphic

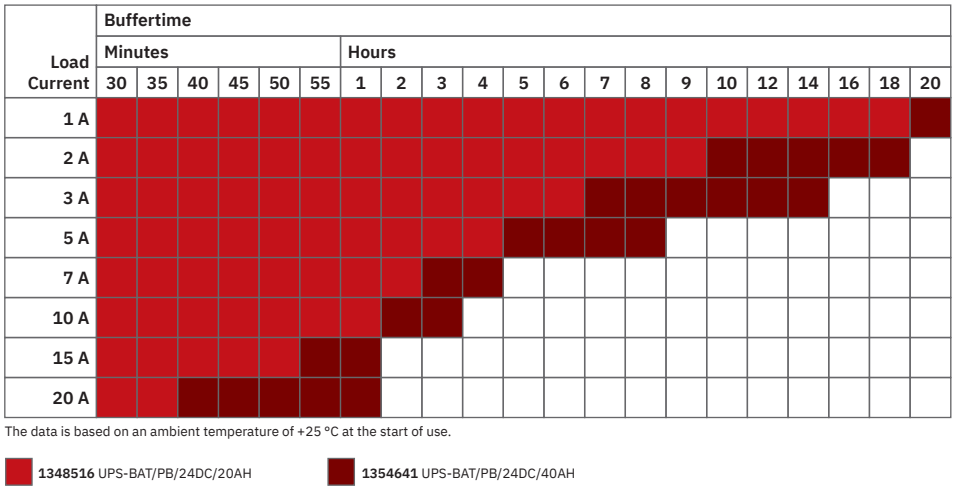

The data is based on an ambient temperature of +25 °C at the start of use.

1348516 UPS-BAT/PB/24DC/20AH **1354641** UPS-BAT/PB/24DC/40AH

Durées d'autonomie TRIO-UPS-2G pour modules de batterie au plomb

Graphic

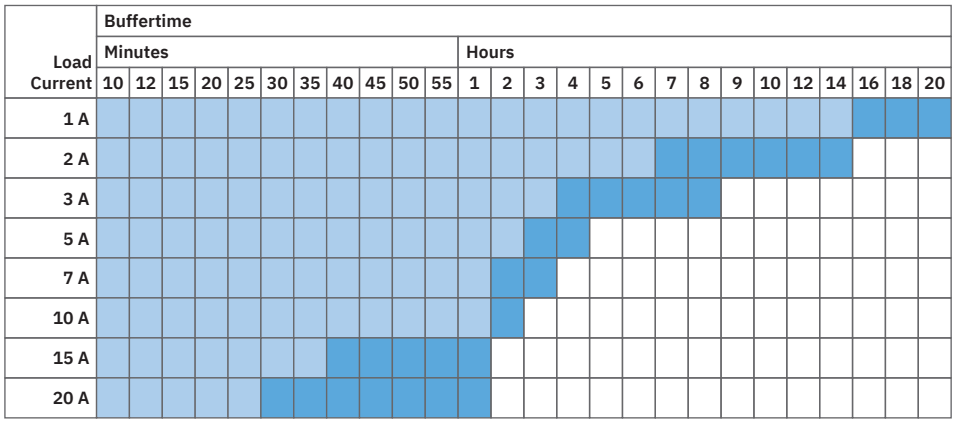

The data is based on an ambient temperature of +25 °C at the start of use.

2320416 UPS-BAT/VRLA-WTR/24DC/13AH **2320429** UPS-BAT/VRLA-WTR/24DC/26AH

Durées d'autonomie TRIO-UPS-2G pour modules de batterie VRLA-WTR

Homologations

To download certificates, visit the product detail page: https://www.phoenixcontact.com/fr/produits/2907161

DNV
Identifiant de lhomologation: TAA00000BM

IECEE CB Scheme
Identifiant de lhomologation: DK-67494-UL

EAC
Identifiant de lhomologation: RU S-DE.BL08.W.00764

LR
Identifiant de lhomologation: LR21417906TA-01

EAC
Identifiant de lhomologation: RU S-DE.BL08.W.00764

UL Listed
Identifiant de lhomologation: E123528

cUL Listed
Identifiant de lhomologation: E123528

BSH
Identifiant de lhomologation: 1025a

KC
Identifiant de lhomologation: R-R-PCK-2907161

IECEE CB Scheme
Identifiant de lhomologation: DK-67494-UL

cUL Listed
Identifiant de lhomologation: E123528

UL Listed
Identifiant de lhomologation: E123528

BSH
Identifiant de lhomologation: 1025a

LR
Identifiant de lhomologation: LR21417906TA-01

EAC
Identifiant de lhomologation: RU-DE.B.00184/20

EAC
Identifiant de lhomologation: RU-DE.B.00184/20

KC
Identifiant de lhomologation: R-R-PCK-2907161

DNV
Identifiant de lhomologation: TAA00000BM

NK
Identifiant de lhomologation: TA26283M

NK
Identifiant de lhomologation: TA26283M

cUL Listed
Identifiant de lhomologation: E199827

UL Listed
Identifiant de lhomologation: E199827

UL Listed
Identifiant de lhomologation: E199827

cUL Listed
Identifiant de lhomologation: E199827

Classifications

ECLASS

ECLASS-13.0	27040705
ECLASS-15.0	27040705

ETIM

ETIM 10.0	EC000382

UNSPSC

UNSPSC 21.0	39121000

Conformité environnementale

EU RoHS

Conforme aux exigences de la directive RoHS	Oui
sauf exceptions mentionnées	7(a), 7(c)-I

China RoHS

Environment friendly use period (EFUP)	EFUP-25
	Vous trouverez un tableau de déclaration conformément à lACPEIP (China RoHS) concernant les produits dans la zone de téléchargement du produit correspondant sous « Déclaration du fabricant ». Pour tous les produits avec EFUP-E, aucun tableau de déclaration conformément à lACPEIP (China RoHS) nest établi car cela nest pas nécessaire.

EU REACH SVHC

Indication de substance soumise à autorisation REACH (n° CAS)	Lead(n° CAS: 7439-92-1)
SCIP	dc76d433-c225-4fef-af18-1e51fbf35b5d

EF3.1 Changement climatique

CO2e kg	68,3 kg CO2e

Phoenix Contact 2026 © - Tous droits réservés
https://www.phoenixcontact.com

PHOENIX CONTACT SAS
52 Boulevard de Beaubourg Emerainville
77436 Marne La Vallée Cedex 2 France
+33 (0) 1 60 17 98 98
documentation@phoenixcontact.fr