IFS-BT-PROG-ADAPTER - Adaptateur

2905872

https://www.phoenixcontact.com/fr/produits/2905872

Veuillez tenir compte du fait que les données affichées dans ce document PDF proviennent de notre catalogue en ligne. Vous trouverez les données complètes dans la documentation utilisateur. Nos conditions générales d'utilisation des téléchargements sont applicables.



Adaptateur Bluetooth avec interface Micro-USB et S-PORT pour la communication sans fil avec les séries d'appareils MINI Analog, MINI Analog Pro, MACX Analog, passerelles-systèmes Interface et PLC logic.

Description du produit

Adaptateur Bluetooth avec interface Micro-USB et S-PORT pour la programmation et/ou surveillance sans fil. Vous pouvez utiliser l'adaptateur pour les gammes d'appareils suivantes dotées d'une interface de programmation : MINI Analog, MINI Analog Pro, MACX Analog, passerelles de système Interface, PLC Logic (uniquement surveillance). Le pilote est fourni dans les logiciels des produits à programmer, par exemple les convertisseurs de mesure.

Données commerciales

Référence	2905872
Conditionnement	1 Unité(s)
Commande minimum	1 Unité(s)
Clé de vente	DK112Z
Product key	DK112Z
GTIN	4055626003917
Poids par pièce (emballage compris)	44,4 g
Poids par pièce (hors emballage)	34,8 g
Numéro du tarif douanier	84719000
Pays d'origine	DE

Caractéristiques techniques

Propriétés du produit

Type de produit	Adaptateur de programmation

Propriétés électriques

Alimentation

Tension d'alimentation	3,3 V

Caractéristiques de raccordement

Côté appareil

Type de raccordement	Micro USB type B

Côté appareil

Type de raccordement	S-PORT

Côté adaptateur

Type de raccordement	Micro USB type B

Côté adaptateur

Type de raccordement	S-PORT

Dimensions

Largeur	38 mm
Hauteur	30,6 mm
Profondeur	9,6 mm

Indications sur les matériaux

Matériau du boîtier	PA 646

Conditions environnementales et de durée de vie

Conditions ambiantes

Température ambiante (fonctionnement)	-25 °C ... 65 °C
Température ambiante (stockage/transport)	-25 °C ... 70 °C
Altitude	≤ 2000 m
Humidité de l'air max. admissible (service)	< 95 %

Homologations

FCC

Certificat	YG3-IFSPROG

IC

Certificat	4720B-IFSPROG

MIC

Repérage	Japan MIC (RF) ID:007-AB0221

Données de construction navale

Temperature	B
Humidity	B
Vibration	A
EMC	A
Enclosure	Required protection according to the Rules shall be provided upon installation on board

Dessins

Dessin schématique

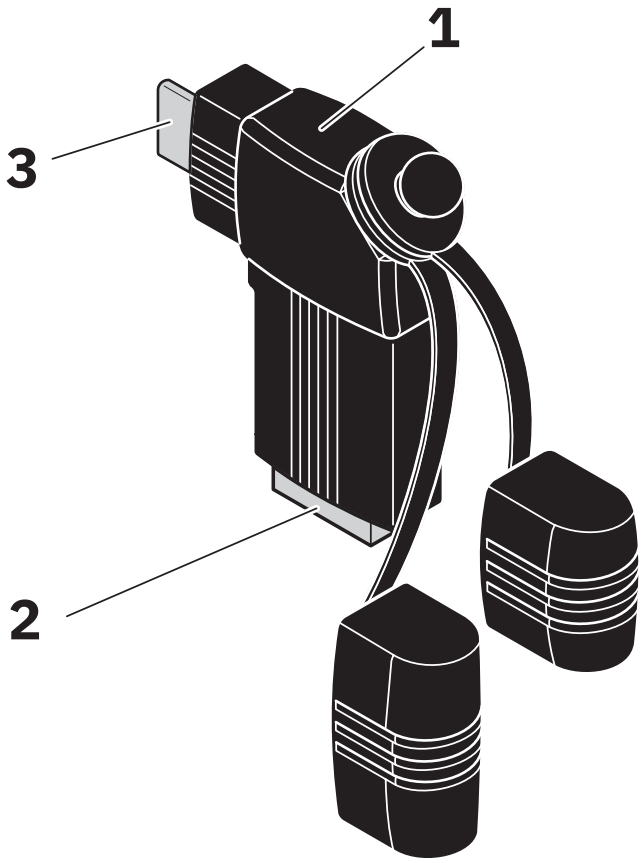

1 Adaptateur d'appareil
2 Interface S-Port
3 Adaptateur PC
4 Interface µUSB

Dessin schématique

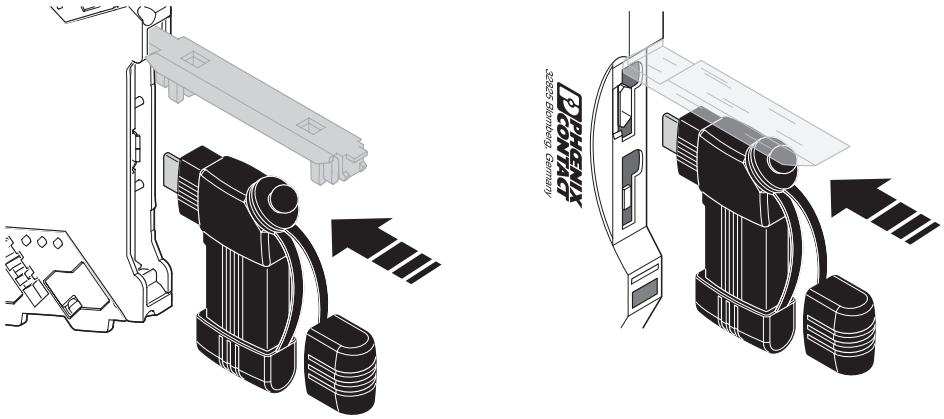

Raccordement à MINI Analog et MINI Analog Pro

Dessin schématique

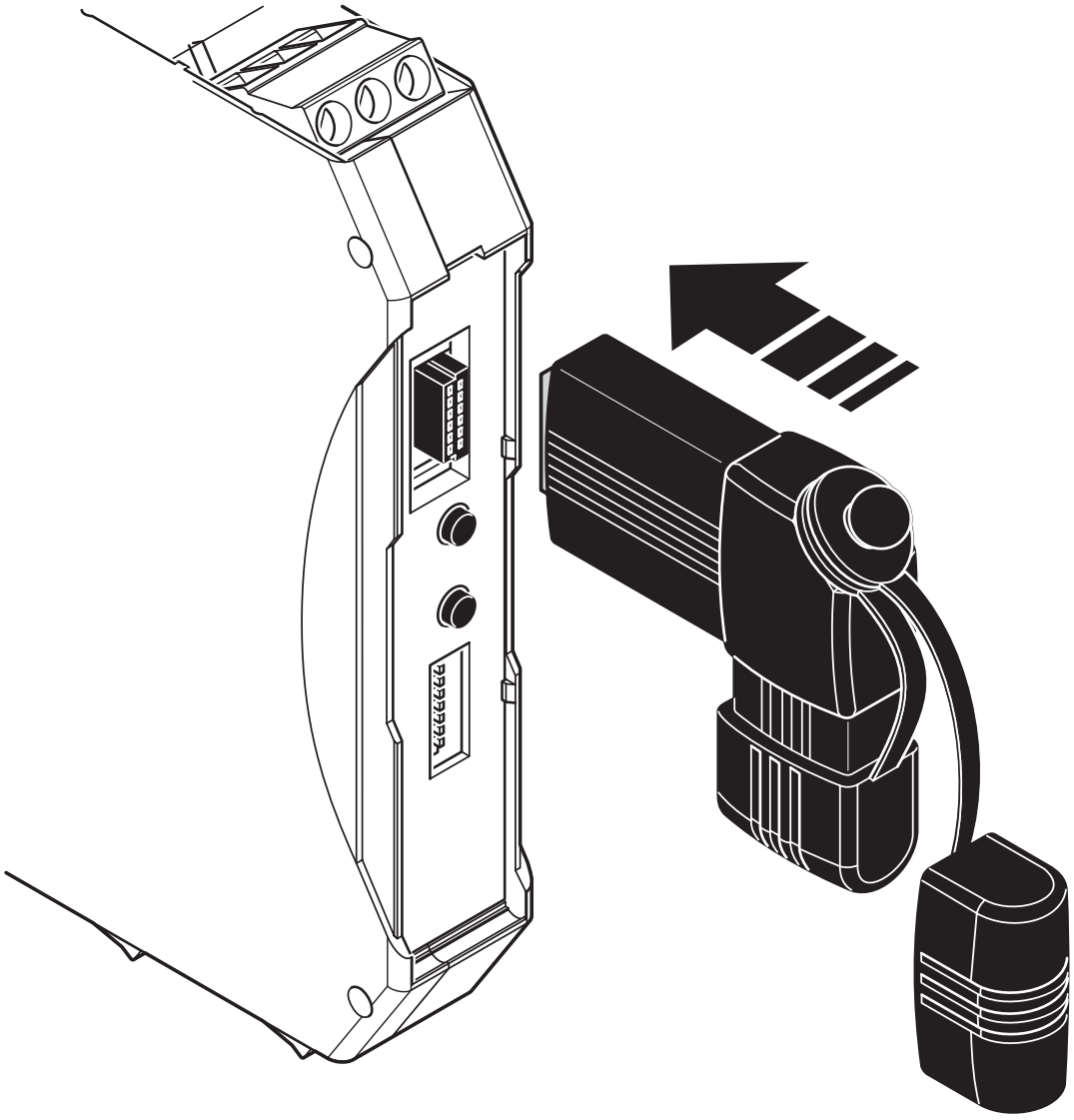

Raccordement à MACS Analog et INTERFACE System Gateways

Dessin schématique

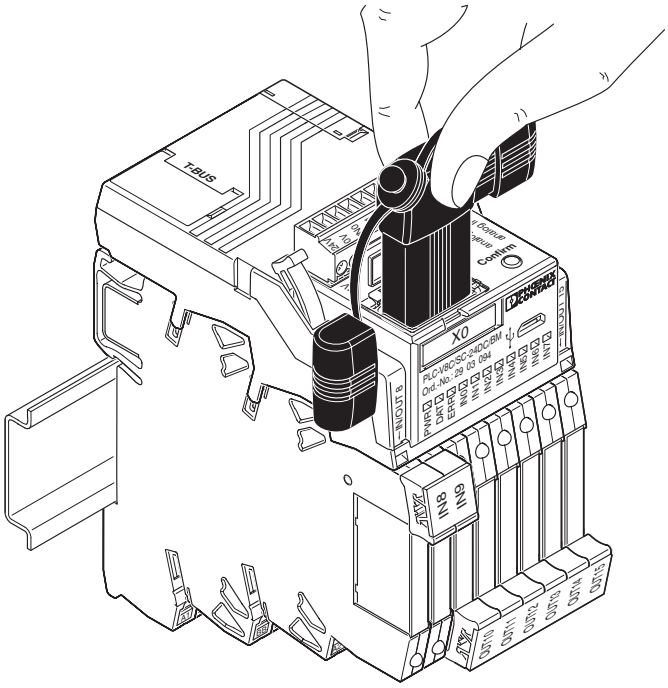

Raccordement à PLC logic

Homologations

To download certificates, visit the product detail page: https://www.phoenixcontact.com/fr/produits/2905872

EAC
Identifiant de lhomologation: RU C-DE.A*08.B.01837

DNV
Identifiant de lhomologation: TAA000021E

Classifications

ECLASS

ECLASS-13.0	27371392
ECLASS-15.0	27371392

ETIM

ETIM 10.0	EC002886

UNSPSC

UNSPSC 21.0	39121100

Conformité environnementale

EU RoHS

Conforme aux exigences de la directive RoHS	Oui
sauf exceptions mentionnées	7(c)-I

China RoHS

Environment friendly use period (EFUP)	EFUP-50
	Vous trouverez un tableau de déclaration conformément à lACPEIP (China RoHS) concernant les produits dans la zone de téléchargement du produit correspondant sous « Déclaration du fabricant ». Pour tous les produits avec EFUP-E, aucun tableau de déclaration conformément à lACPEIP (China RoHS) nest établi car cela nest pas nécessaire.

EU REACH SVHC

Indication de substance soumise à autorisation REACH (n° CAS)	Aucun substance na un taux pondéral supérieur à 0,1 %

Phoenix Contact 2026 © - Tous droits réservés
https://www.phoenixcontact.com

PHOENIX CONTACT SAS
52 Boulevard de Beaubourg Emerainville
77436 Marne La Vallée Cedex 2 France
+33 (0) 1 60 17 98 98
documentation@phoenixcontact.fr