# SUBCON-PLUS-CAN/90/PG/M12 - Connecteurs de bus D-SUB

2902322

https://www.phoenixcontact.com/fr/produits/2902322

Veuillez tenir compte du fait que les données affichées dans ce document PDF proviennent de notre catalogue en ligne. Vous trouverez les données complètes dans la documentation utilisateur. Nos conditions générales d'utilisation des téléchargements sont applicables.

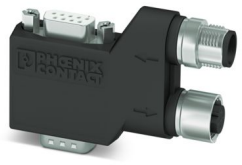

L'image représente la version

Connecteur D-SUB, 9 pôles, connecteur femelle, avec tige PG-D-SUB, affectation : 2, 3, 5, 7, 9 ; deux arrivées de câble M12 (détrompage A) à 90°. Système de bus : CAN, CANopen®. Résistance de terminaison sur terminateur M12 séparé.

## Description du produit

Les connecteurs à raccordement rapide SUBCONNEC PLUS avec raccordement M12 assurent une installation parfaite des systèmes de bus, grâce à l'utilisation de composants intégralement contrôlés tels que les câbles et les connecteurs de raccordement. Grâce à un concept de boîtier innovant, au poids léger, vous disposez de la meilleure protection mécanique contre les intempéries. Les connecteurs à raccordement rapide sont ainsi également parfaits pour des applications présentant de fortes vibrations. Le verrouillage rapide SPEEDCONNEC disponible sur les raccordements M12 est unique en son genre et permet un raccordement fiable en un demi-rotation seulement.

## Avantages

- Mise en service simple par Plug & Play
- Installation simple et sans erreur, notamment dans la construction de machines en série
- Raccordement rapide grâce à au verrouillage rapide M12 SPEEDCONNEC
- Faible poids
- CANopen®
- Terminaison à l'aide d'une résistance de terminaison M12
- Variante avec entrée de programmation
- Adaptateur entre des environnements IP20 et IP67
- Blindage métallisé de M12 à D-SUB

ELEKTROGERÄTE RÜCKNAHME

## Données commerciales

| | |
|---|---|
| Référence | 2902322 |
| Conditionnement | 1 Unité(s) |
| Commande minimum | 1 Unité(s) |
| Clé de vente | DNC541 |
| Product key | DNC541 |
| GTIN | 4046356655040 |
| Poids par pièce (emballage compris) | 72,3 g |
| Poids par pièce (hors emballage) | 71,8 g |
| Numéro du tarif douanier | 85366990 |
| Pays d'origine | CN |

## Caractéristiques techniques

### Remarques

Remarque relative à l'application

| | |
|---|---|
| Remarque relative à l'application | Uniquement pour un usage industriel |

### Propriétés du produit

| | |
|---|---|
| Type de produit | Connecteur pr lignes de données |
| MTTF | 6706 Années (SN 29500 standard, température 25 °C, cycle de travail 21 %) |
| | 1817 Années (SN 29500 standard, température 40 °C, cycle de travail 34,25 %) |
| | 155 Années (SN 29500 standard, température 40 °C, cycle de travail 100 %) |
| Schéma des pôles | 2, 3, 5, 7, 9 |

### Propriétés électriques

| | |
|---|---|
| Tension nominale $U_N$ | 5 V |
| Intensité nominale $I_N$ | 100 mA |

### Caractéristiques de raccordement

| | |
|---|---|
| Couple de serrage | ... 0,4 Nm |

Connecteur SUB-D

| | |
|---|---|
| Type de raccordement | Connecteur femelle D-SUB |

Port de programmation

| | |
|---|---|
| Type de raccordement | Connecteur mâle D-SUB |

Connecteur M12

| | |
|---|---|
| Type de raccordement | M12 mâle, détrompage en A |

Connecteur M12

| | |
|---|---|
| Type de raccordement | M12 femelle, codage en A |

### Interfaces

| | |
|---|---|
| Système de bus | CAN, CANopen, SafetyBus-P |
| Signal | CAN |
| | CANopen® |

### Dimensions

| | |
|---|---|
| Dessin coté | 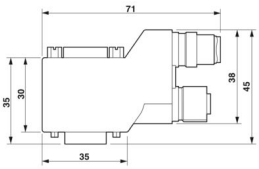 |
| Largeur | 16 mm |
| Hauteur | 40 mm |
| Longueur | 71 mm |

## Indications sur les matériaux

| | |
|---|---|
| Couleur (Boîtiers) | noir (RAL 9005) |
| Matériau (Boîtier) | Polyamide |

## Propriétés mécaniques

Caractéristiques mécaniques

| | |
|---|---|
| Vis de fixation | 4-40 UNC |
| Couple de serrage | 0,4 Nm |

## Contrôles mécaniques

| | |
|---|---|
| Résistance aux vibrations selon EN 60068-2-6/CEI 60068-2-6 | Fonctionnement: 5g, 10 ... 150 Hz, 2,5 h en direction XYZ |
| Chocs selon EN 60068-2-27/CEI 60068-2-27 | Fonctionnement: 15g, durée 11 ms, choc sous forme d'impulsion semi-sinusoïdale |

## Conditions environnementales et de durée de vie

Conditions ambiantes

| | |
|---|---|
| Indice de protection | IP40 |
| Température ambiante (fonctionnement) | -30 °C ... 80 °C |
| Température ambiante (stockage/transport) | -40 °C ... 85 °C |
| Température ambiante (montage) | -20 °C ... 80 °C |
| Altitude | ≤ 5000 m (Restriction : voir la déclaration du fabricant concernant le fonctionnement en altitude) |
| Humidité de l'air admissible (fonctionnement) | 10 % ... 95 % (pas de condensation) |
| Humidité de l'air admissible (stockage/transport) | 5 % ... 95 % (pas de condensation) |

## Normes et spécifications

| | |
|---|---|
| Exempt de substances néfastes à l'application d'enduits | VDMA 24364:2018-05 |

## Dessins

Dessin coté

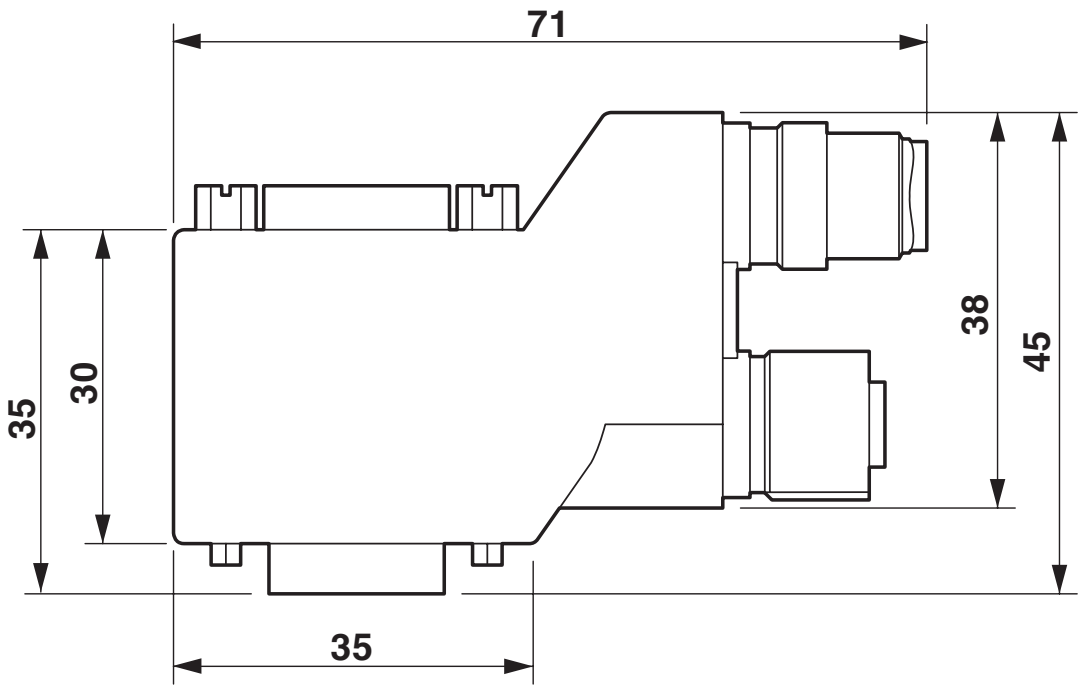


Dessin coté pour SUBCON-PLUS...90X...M12, version courte à 90°

Dessin schématique

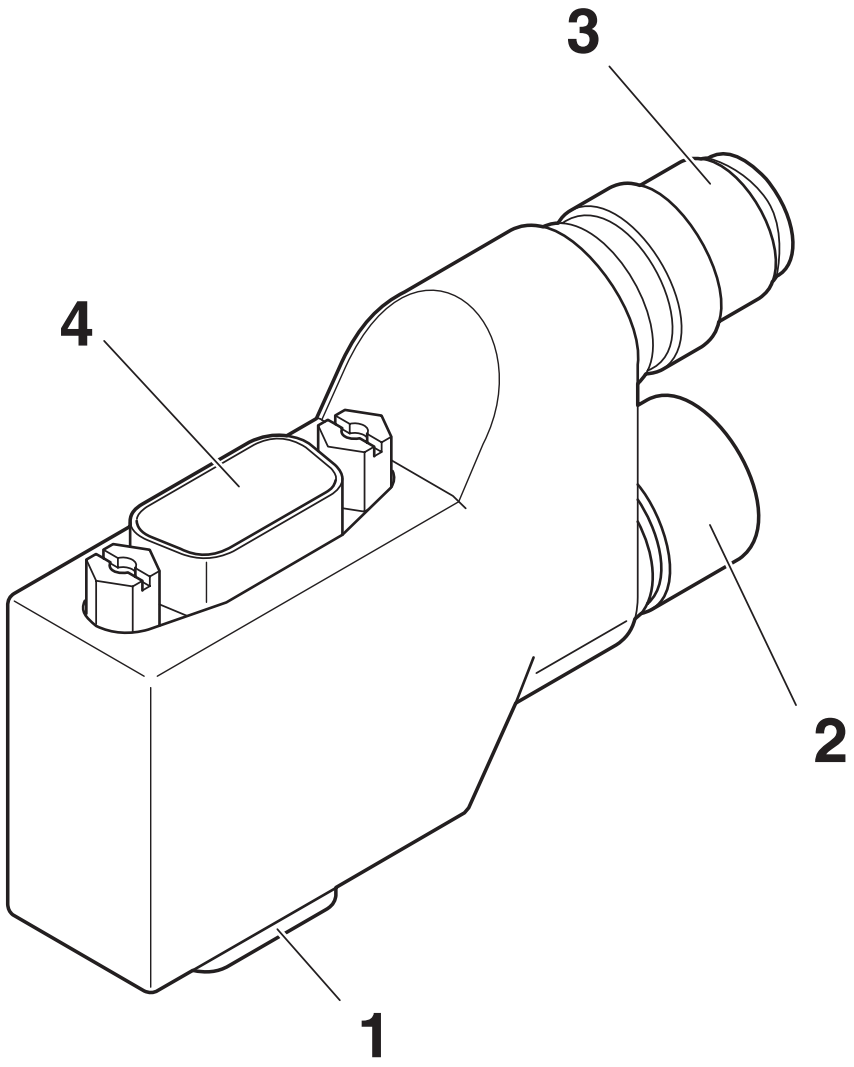


Éléments fonctionnels
1 = D-SUB-9
2 = raccordement M12 sortant
3 = raccordement M12 entrant
4 = raccordement PG D-SUB (selon la variante)

Schéma fonctionnel

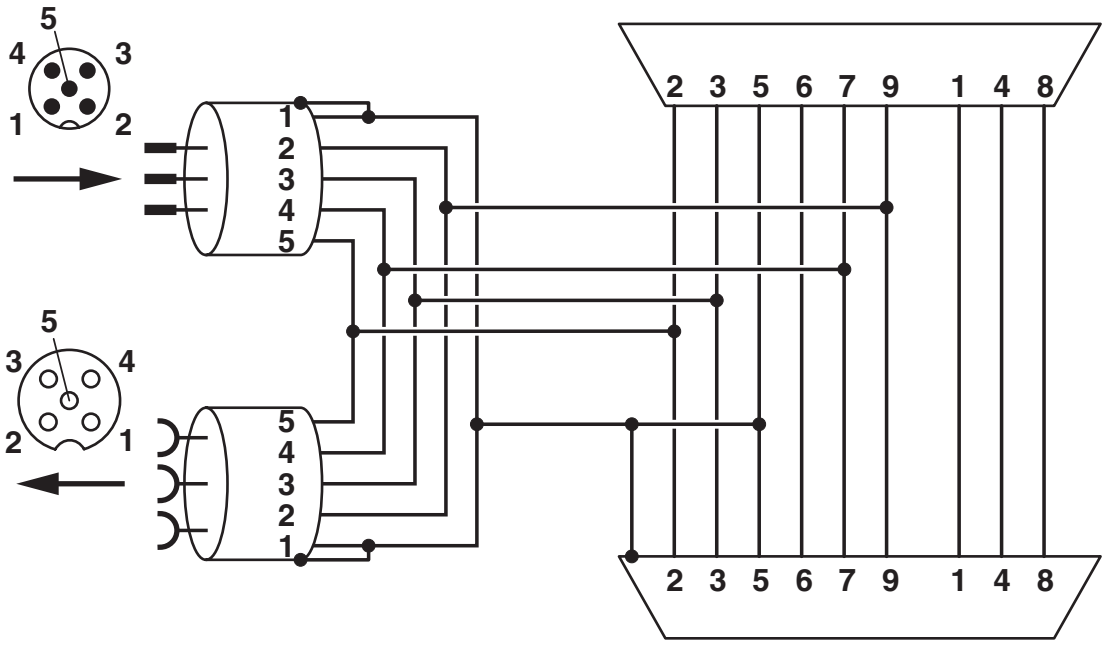


Schéma fonctionnel pour SUBCON-PLUS-CAN/...M12

## Homologations

To download certificates, visit the product detail page: https://www.phoenixcontact.com/fr/produits/2902322

**cULus Recognized**
Identifiant de lhomologation: E238705

## Classifications

### ECLASS

| | |
|---|---|
| ECLASS-13.0 | 27440302 |
| ECLASS-15.0 | 27440322 |

### ETIM

| | |
|---|---|
| ETIM 10.0 | EC001132 |

### UNSPSC

| | |
|---|---|
| UNSPSC 21.0 | 39121400 |

## Conformité environnementale

EU RoHS

| | |
|---|---|
| Conforme aux exigences de la directive RoHS | Oui |
| sauf exceptions mentionnées | 6(c) |

China RoHS

| | |
|---|---|
| Environment friendly use period (EFUP) | EFUP-50 |
| | Vous trouverez un tableau de déclaration conformément à lACPEIP (China RoHS) concernant les produits dans la zone de téléchargement du produit correspondant sous « Déclaration du fabricant ». Pour tous les produits avec EFUP-E, aucun tableau de déclaration conformément à lACPEIP (China RoHS) nest établi car cela nest pas nécessaire. |

EU REACH SVHC

| | |
|---|---|
| Indication de substance soumise à autorisation REACH (n° CAS) | Lead(n° CAS: 7439-92-1) |
| SCIP | 5414d34d-d8e5-4573-b4e3-3ab8bbcc9d52 |


Phoenix Contact 2026 © - Tous droits réservés
https://www.phoenixcontact.com



PHOENIX CONTACT SAS
52 Boulevard de Beaubourg Emerainville
77436 Marne La Vallée Cedex 2 France
+33 (0) 1 60 17 98 98
documentation@phoenixcontact.fr