RAD-ISM-900-ANT-YAGI-6.5-N - Antenne

2867814

https://www.phoenixcontact.com/fr/produits/2867814

Veuillez tenir compte du fait que les données affichées dans ce document PDF proviennent de notre catalogue en ligne. Vous trouverez les données complètes dans la documentation utilisateur. Nos conditions générales d'utilisation des téléchargements sont applicables.



Antenne directive 868 MHz/900 MHz, gain : 8,65 dBi, polarisation : linéaire, angle d'ouverture : h/v 100°/62°, indice de protection : IP65, raccordement : N (femelle), avec équerre de fixation et colliers pour poteau

Avantages

- Pour les grandes distances
- Pour liaisons point à point

Données commerciales

Référence	2867814
Conditionnement	1 Unité(s)
Commande minimum	1 Unité(s)
Clé de vente	DNC6A3
Product key	DNC6A3
GTIN	4017918976699
Poids par pièce (emballage compris)	1☐321,1 g
Poids par pièce (hors emballage)	1☐236 g
Numéro du tarif douanier	85177100
Pays d'origine	US

Caractéristiques techniques

Remarques

Remarque relative à l'application

Remarque relative à l'application	Uniquement pour un usage industriel

Propriétés du produit

Type de produit	Antenne
Gain	8,65 dBi
Angle d'ouverture à la verticale	62 °
Angle d'ouverture à l'horizontale	100 °
Polarisation	Linéaire, verticale ou horizontale

Propriétés électriques

Bande de fréquence	900 MHz
Plage de fréquence	868 MHz ... 960 MHz
Impédance	50 Ω
Puissance max.	200,00 W
Taux d'ondes stationnaires VSWR dans le système 50 Ω	≤ 1,50

Caractéristiques de raccordement

Technologie de raccordement

Type de raccordement	N (femelle) avec câble (0,6 m)
Diamètre extérieur	32 mm ... 60 mm (Poteau)

Dimensions

Largeur	60,5 mm
Hauteur	172 mm
Longueur	304,8 mm

Dimensions extérieures

Diamètre extérieur	32 mm ... 60 mm (Poteau)

Indications sur les matériaux

Matériau	Aluminium
	V2A
	V2A

Câble/conducteur

Longueur du câble	0,60 m
Câble de raccordement	oui

Conditions environnementales et de durée de vie

Conditions ambiantes

Indice de protection	IP65
Température ambiante (fonctionnement)	-40 °C ... 80 °C
Vitesse du vent	240 km/h

Montage

Type de montage	Montage sur mât

Dessins

Dessin schématique

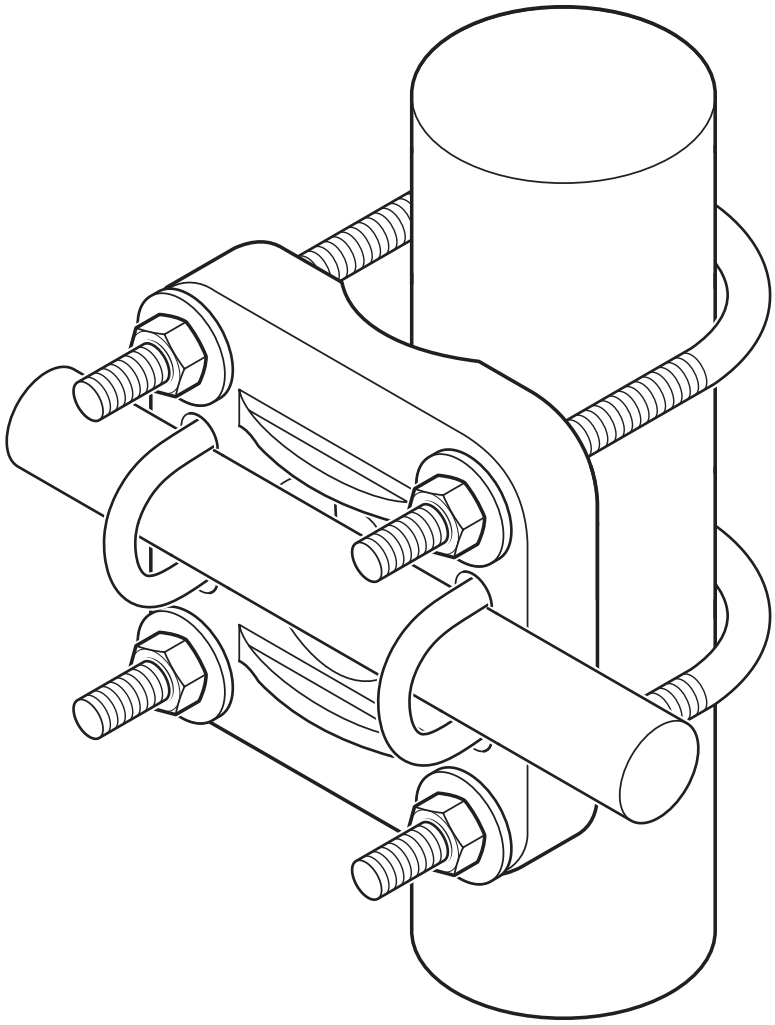

Montage sur poteau

Dessin schématique

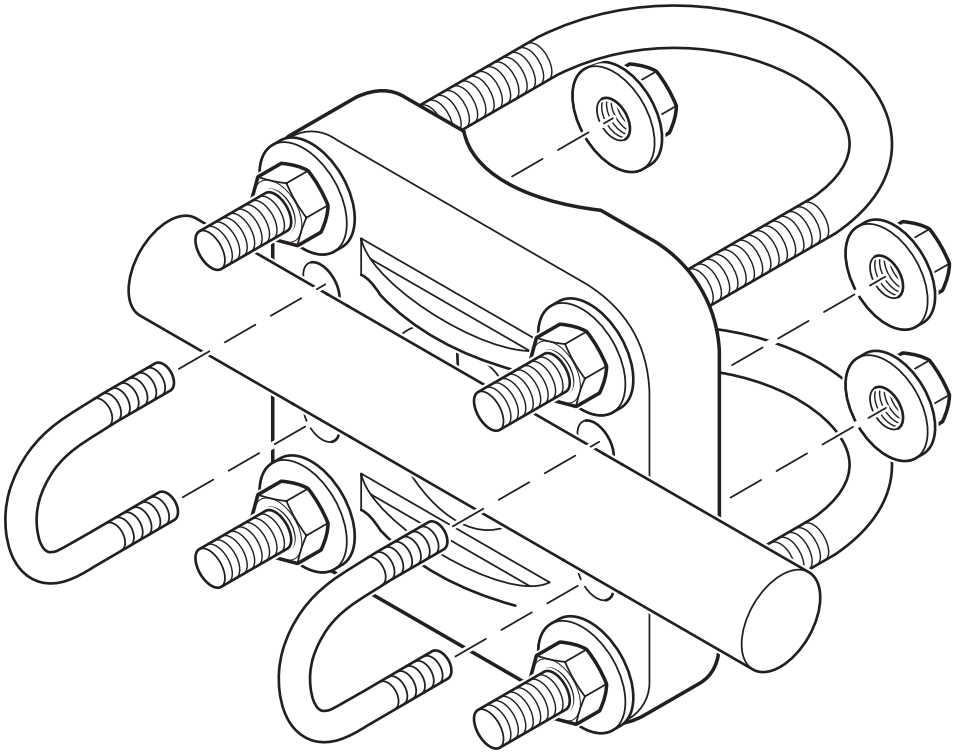

Dessin schématique

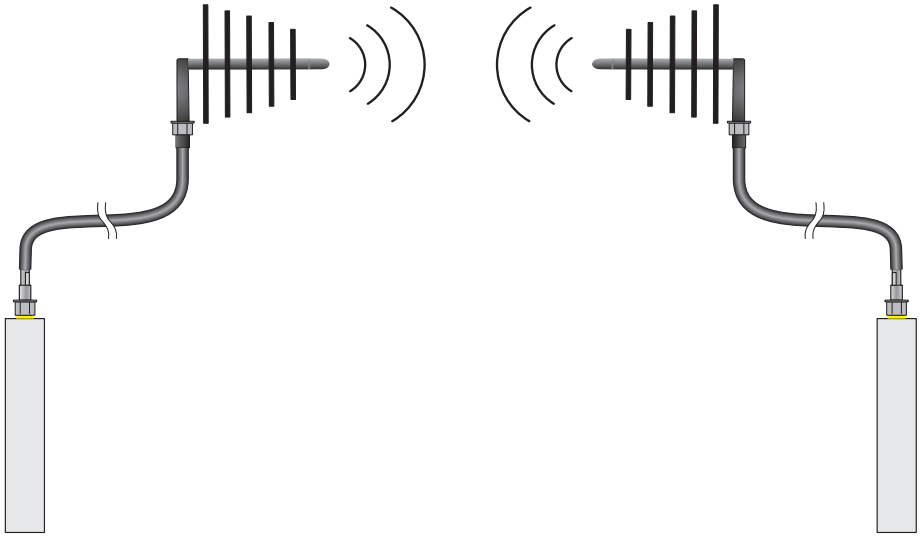

Classifications

ECLASS

ECLASS-13.0	19070105
ECLASS-15.0	19070105

ETIM

ETIM 10.0	EC001698

UNSPSC

UNSPSC 21.0	43223100

Conformité environnementale

EU RoHS

Conforme aux exigences de la directive RoHS	Oui
sauf exceptions mentionnées	6(c)

China RoHS

Environment friendly use period (EFUP)	EFUP-50
	Vous trouverez un tableau de déclaration conformément à lACPEIP (China RoHS) concernant les produits dans la zone de téléchargement du produit correspondant sous « Déclaration du fabricant ». Pour tous les produits avec EFUP-E, aucun tableau de déclaration conformément à lACPEIP (China RoHS) nest établi car cela nest pas nécessaire.

EU REACH SVHC

Indication de substance soumise à autorisation REACH (n° CAS)	Lead(n° CAS: 7439-92-1)
SCIP	3ddf8f61-b9c4-4655-8074-ccd6fc17d613

EF3.1 Changement climatique

CO2e kg	18,904 kg CO2e

Phoenix Contact 2026 © - Tous droits réservés
https://www.phoenixcontact.com

PHOENIX CONTACT SAS
52 Boulevard de Beaubourg Emerainville
77436 Marne La Vallée Cedex 2 France
+33 (0) 1 60 17 98 98
documentation@phoenixcontact.fr