RAD-ISM-2400-ANT-OMNI-9-0 - Antenne

2867623

https://www.phoenixcontact.com/fr/produits/2867623

Veuillez tenir compte du fait que les données affichées dans ce document PDF proviennent de notre catalogue en ligne. Vous trouverez les données complètes dans la documentation utilisateur. Nos conditions générales d'utilisation des téléchargements sont applicables.



Antenne omnidirectionnelle, 2,4 GHz, gain : 9 dBi, polarisation : linéaire, angle d'ouverture : h/v 360°/15°, indice de protection : IP65, raccordement : N (femelle), avec équerre de fixation et brides pour poteaux

Avantages

- Pour les distances moyennes
- Pour les applications à déplacement libre
- Pour les liaisons à plusieurs points ou mesh

Données commerciales

Référence	2867623
Conditionnement	1 Unité(s)
Commande minimum	1 Unité(s)
Clé de vente	DNN2Z1
Product key	DNN2Z1
GTIN	4017918939007
Poids par pièce (emballage compris)	850 g
Poids par pièce (hors emballage)	853 g
Numéro du tarif douanier	85177100
Pays d'origine	PL

Caractéristiques techniques

Remarques

Remarque relative à l'application

Remarque relative à l'application	Uniquement pour un usage industriel

Propriétés du produit

Type de produit	Antenne
Gain	9 dBi
Angle d'ouverture à la verticale	15 °
Angle d'ouverture à l'horizontale	360 °
Polarisation	linéaire, verticale

Propriétés électriques

Bande de fréquence	2,4 GHz
Plage de fréquence	2,4 GHz ... 2,5 GHz
Impédance	50 Ω
Taux d'ondes stationnaires VSWR dans le système 50 Ω	≤ 2,00

Caractéristiques de raccordement

Technologie de raccordement

Type de raccordement	N (femelle)
Diamètre extérieur	28 mm ... 47 mm (Poteau)

Dimensions

Largeur	25 mm
Hauteur	625 mm

Dimensions extérieures

Diamètre extérieur	28 mm ... 47 mm (Poteau)

Indications sur les matériaux

Couleur	blanc gris (RAL 9002)
Matériau	Plastique renforcé en fibres de verre
	Aluminium
	V2A

Câble/conducteur

Câble de raccordement	non

Conditions environnementales et de durée de vie

Conditions ambiantes

Indice de protection	IP65

Température ambiante (fonctionnement)	-40 °C ... 75 °C
Température ambiante (stockage/transport)	-40 °C ... 75 °C

Montage

Type de montage	Montage mural
	Montage sur mât

Dessins

Dessin schématique

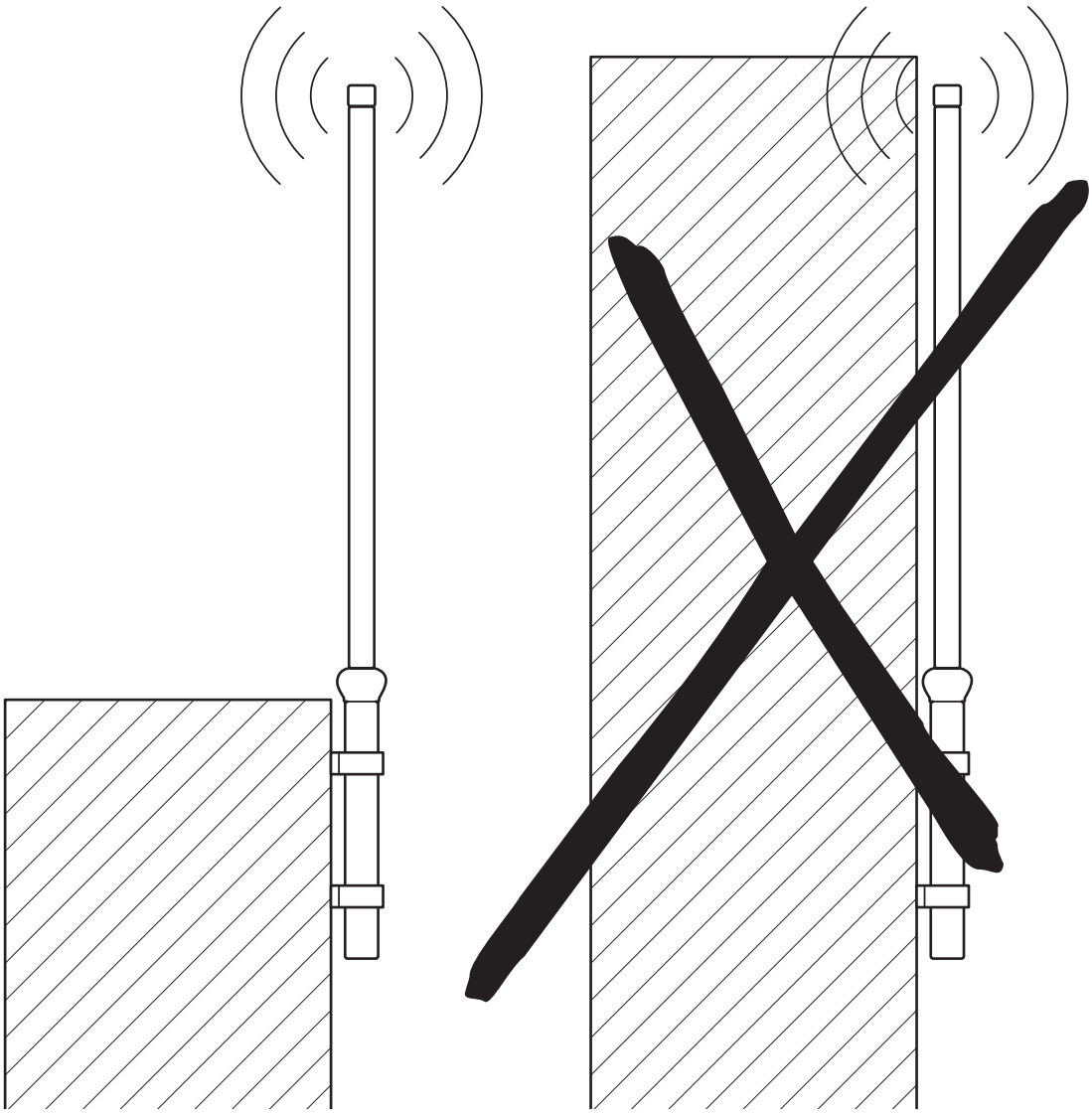

Montage

Dessin schématique

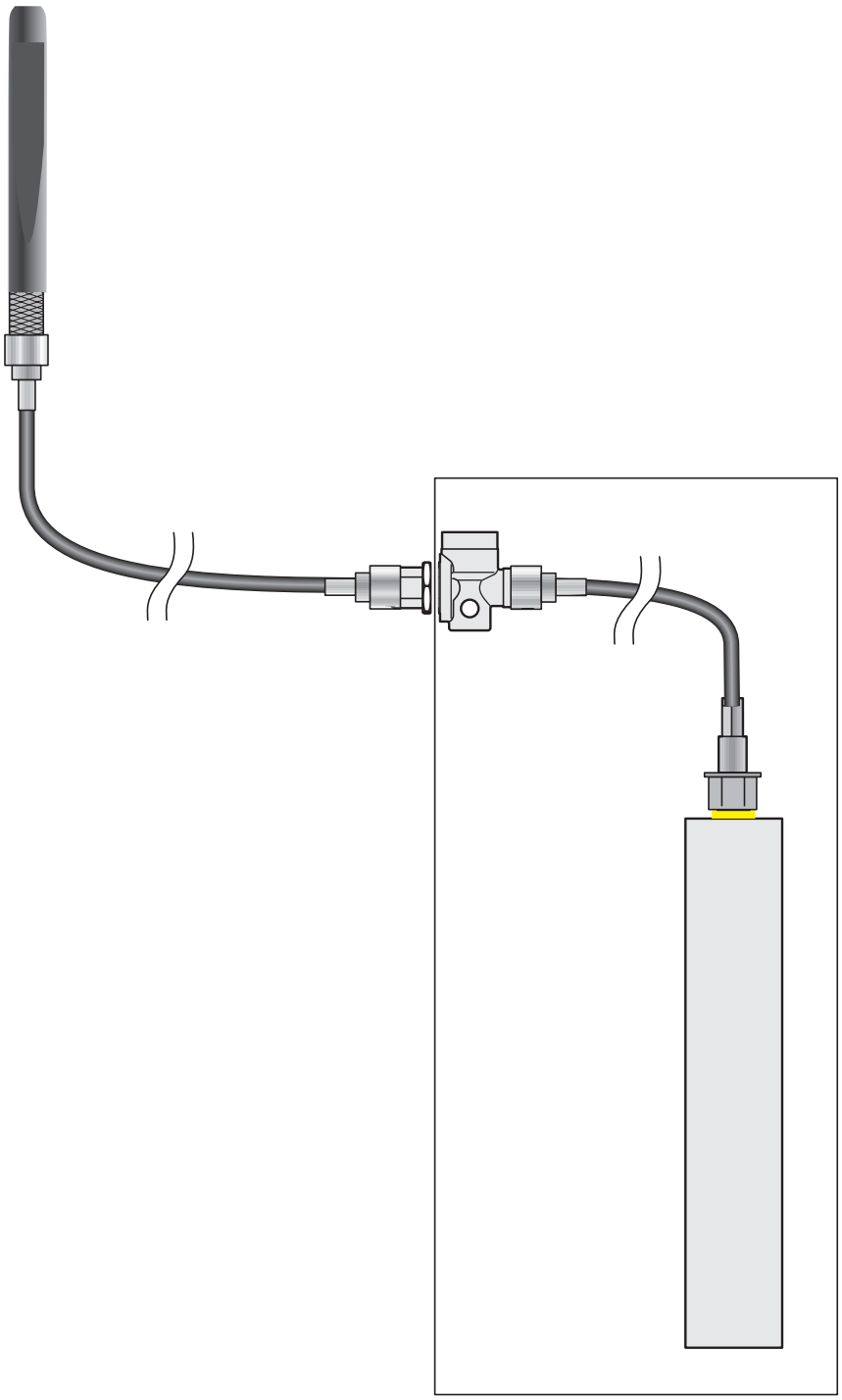

Exemple de montage

Classifications

ECLASS

ECLASS-13.0	19070105
ECLASS-15.0	19070105

ETIM

ETIM 10.0	EC001698

UNSPSC

UNSPSC 21.0	43223100

Conformité environnementale

EU RoHS

Conforme aux exigences de la directive RoHS	Oui
sauf exceptions mentionnées	6(c)

China RoHS

Environment friendly use period (EFUP)	EFUP-25
	Vous trouverez un tableau de déclaration conformément à lACPEIP (China RoHS) concernant les produits dans la zone de téléchargement du produit correspondant sous « Déclaration du fabricant ». Pour tous les produits avec EFUP-E, aucun tableau de déclaration conformément à lACPEIP (China RoHS) nest établi car cela nest pas nécessaire.

EU REACH SVHC

Indication de substance soumise à autorisation REACH (n° CAS)	Lead(n° CAS: 7439-92-1)
SCIP	b4195123-53aa-4899-9f5d-bba4882d8f88

EF3.1 Changement climatique

CO2e kg	16,349 kg CO2e

Phoenix Contact 2026 © - Tous droits réservés
https://www.phoenixcontact.com

PHOENIX CONTACT SAS
52 Boulevard de Beaubourg Emerainville
77436 Marne La Vallée Cedex 2 France
+33 (0) 1 60 17 98 98
documentation@phoenixcontact.fr