TRIO-PS/1AC/12DC/ 5 - Alimentation

2866475

https://www.phoenixcontact.com/fr/produits/2866475

Veuillez tenir compte du fait que les données affichées dans ce document PDF proviennent de notre catalogue en ligne. Vous trouverez les données complètes dans la documentation utilisateur. Nos conditions générales d'utilisation des téléchargements sont applicables.

Alimentation TRIO POWER à découpage primaire pour montage sur profilé, entrée : monophasée, sortie : 12 V DC / 5 A

Description du produit

Alimentations TRIO POWER avec fonctionnalités standards
Avec des versions monophasées et triphasées jusqu'à 960 W, TRIO POWER est particulièrement appropriée pour la construction de machines en série. La plage de tension étendue et l'ensemble d'homologations internationales permettent une utilisation dans le monde entier.
Le boîtier métallique robuste, la haute rigidité diélectrique et la vaste plage de température garantissent une sécurité d'alimentation élevée.

Avantages

- Utiliser la troisième borne négative pour la mise à la terre, et pour minimiser les coûts d'installation
- Conception robuste avec boîtier métallique, et plage de température de -25 à +70 °C
- Sûreté de fonctionnement maximale grâce au MTBF (Mean Time Between Failure) supérieur à 500 000 heures, et grande rigidité électrique jusqu'à 300 V AC
- Compensation des chutes de tension par une tension de sortie réglable sur la face avant

Données commerciales

Référence	2866475
Conditionnement	1 Unité(s)
Commande minimum	1 Unité(s)
Clé de vente	CMPT12
Product key	CMPT12
GTIN	4046356153751
Poids par pièce (emballage compris)	638,4 g
Poids par pièce (hors emballage)	500 g
Numéro du tarif douanier	85044095
Pays d'origine	CN

Caractéristiques techniques

Données d'entrée

Plage de tension nominale d'entrée	100 V AC ... 240 V AC
Plage de tension d'entrée	85 V AC ... 264 V AC (derating < 90 V AC : 2,5 % par Kelvin)
Déclassement	< 90 V AC (2,5 %/V)
Plage de tension d'entrée AC	85 V AC ... 264 V AC (derating < 90 V AC : 2,5 % par Kelvin)
Rigidité diélectrique max.	300 V AC
Type de tension de la tension d'alimentation	AC
Choc de courant d'appel	< 15 A
Intégrale de courant d'appel (I^2t)	< 0,5 A^2s
Plage de fréquence AC	45 Hz ... 65 Hz
Durée de pontage en cas de panne de courant	> 26 ms (120 V AC)
	> 100 ms (230 V AC)
Courant absorbé	1,1 A (100 V AC)
	0,5 A (240 V AC)
Consommation nominale	112,5 VA
Circuit de protection	Protection contre les transitoires; Varistance
Facteur de puissance (cos phi)	0,64
Temps d'enclenchement typique	< 1 s
Fusible de puissance homologué	B6 B10 B16
Sélection du fusible approprié pour la protection d'entrée	6 A ... 16 A (Caractéristique B, C, D, K)
Courant de décharge vers PE	< 3,5 mA

Données de sortie

Rendement	> 83 % (à 230 V AC et aux valeurs nominales)
Caractéristique de sortie	U/I
Tension de sortie nominale	12 V DC ±1 %
Plage de réglage de la tension de sortie (U_{Set})	10 V DC ... 18 V DC (> 12 V DC, constante de puissance limitée)
Courant nominal de sortie (I_N)	5 A (-25 °C ... 55 °C)
Déclassement	55 °C ... 70 °C (2,5 %/K)
Résistance à l'alimentation de retour	25 V DC
Protection contre la surtension à la sortie (OVP)	< 25 V DC
Charge capacitive max.	Illimité
Limitation de courant active	env. 5,9 A (en cas de court-circuit)
Tolérance de réglage	< 1 % (modification charge statique 10 % ... 90 %)
	< 2 % (modification charge dynamique 10 % ... 90 %)
	< 0,1 % (modification tension d'entrée ±10 %)
Ondulation résiduelle	< 20 mV_{CC}
Puissance de sortie	60 W
Pointes de commutation charge nominale	< 100 mV_{CC}
Puissance dissipée à vide maximale	0,9 W
Puissance dissipée charge nominale max.	11 W

Temps d'établissement	< 2 ms (U_{OUT} (10 % ... 90 %))
Montage en parallèle autorisé	oui, pour la redondance et l'augmentation de la puissance
Connectabilité en série	oui

Caractéristiques de raccordement

Entrée

Type de raccordement	Raccordement vissé
Section de conducteur rigide min.	0,2 mm²
Section de conducteur rigide max.	2,5 mm²
Section de conducteur souple min.	0,2 mm²
Section de conducteur souple max.	2,5 mm²
Section du conducteur AWG min.	24
Section du conducteur AWG max.	14
Longueur à dénuder	9 mm
Filetage vis	M2,5
Couple de serrage min.	0,4 Nm
Couple de serrage max.	0,5 Nm

Sortie

Type de raccordement	Raccordement vissé
Section de conducteur rigide min.	0,2 mm²
Section de conducteur rigide max.	2,5 mm²
Section de conducteur souple min.	0,2 mm²
Section de conducteur souple max.	2,5 mm²
Section du conducteur AWG min.	24
Section du conducteur AWG max.	14
Longueur à dénuder	9 mm
Filetage vis	M2,5
Couple de serrage min.	0,4 Nm
Couple de serrage max.	0,5 Nm

Signalisation

Modes de signalisation	LED
Témoin de présence de la tension de service	LED verte

Sortie de signal

Affichage d'état	LED verte « DC OK »
Informations sur l'affichage d'état	U_{OUT} < 0,9 x U_N : La LED clignote

Propriétés électriques

Tension d'isolement entrée / sortie	4 kV AC (homologation du type)
	2 kV AC (Contrôle individuel)
Tension d'isolement sortie/PE	500 V DC (homologation du type)
Tension d'isolement entrée/PE	2 kV AC (homologation du type)
	2 kV AC (Contrôle individuel)

Propriétés du produit

Type de produit	Alimentation électrique
Gamme de produits	TRIO POWER
MTBF (IEC 61709, SN 29500)	> 1853000 h (40 °C)

Propriétés d'isolation

Classe de protection	I (avec connexion PE)
Catégorie de surtension	III
Degré de pollution	2

Dimensions

Largeur	32 mm
Hauteur	130 mm
Profondeur	115 mm

Dimensions de montage

Distance de montage à droite/à gauche	0 mm / 0 mm
Distance de montage en haut/en bas	50 mm / 50 mm

Montage

Type de montage	Montage sur rail DIN
Instructions de montage	juxtaposable : horizontalement 0 mm, verticalement 50 mm
Position de montage	Profilé horizontal NS 35, EN 60715
Protégée par vernis	non

Indications sur les matériaux

Matériau du boîtier	Métallique
Version du boîtier	Tôle d'acier galvanisée
Version des éléments latéraux	Aluminium

Conditions environnementales et de durée de vie

Conditions ambiantes

Indice de protection	IP20
Température ambiante (fonctionnement)	-25 °C ... 70 °C (derating à partir de 55 °C : 2,5%/K)
Température ambiante (stockage/transport)	-40 °C ... 85 °C
Classe climatique	3K3 (selon EN 60721)
Humidité de l'air max. admissible (service)	95 % (à 25 °C, sans condensation)
Choc	15g toutes directions, selon CEI 60068-2-27
Vibrations (service)	< 15 Hz, amplitude ±2,5 mm (selon CEI 60068-2-6)
	15 Hz ... 150 Hz, 2,3g, 90 min.

Normes et spécifications

Applications ferroviaires	EN 50121-4
Norme – Equipement électronique des installations à courant fort	EN 50178/VDE 0160 (PELV)

Norme - Limitation des courants réseau et d'harmoniques	EN 61000-3-2
Norme – sécurité électrique	EN 60950-1/VDE 0805 (SELV)
	EN 61558-2-17
Norme - Protection contre les courants dangereux pour les personnes, exigences fondamentales pour un isolement sûr dans les équipements électriques	EN 50178
Norme – Faible tension de protection	EN 60950-1 (SELV)
	EN 60204 (PELV)
Norme, sectionnement sûr	DIN VDE 0100-410

Homologations

Homologations UL	UL/C-UL Listed UL 508
	UL/C-UL Recognized UL 60950-1

Conformité/homologations

SIL selon CEI 61508	0

Données CEM

Compatibilité électromagnétique	Conformité à la directive CEM 2014/30/UE
Directive basse tension	Conformité à la directive NSR 2014/35/UE
Règles CEM Perturbations radioélectriques	EN 61000-6-3
	EN 61000-6-4
Règles CEM - Immunité électromagnétique	EN 61000-6-1
	EN 61000-6-2

Décharge électrostatique

Normes/Prescriptions	EN 61000-4-2

Décharge électrostatique

Décharge par contact	8 kV (Sévérité de contrôle 4)
Décharge dans l'air	8 kV (Sévérité de contrôle 3)
Remarque	Critère A

Champ électromagnétique HF

Normes/Prescriptions	EN 61000-4-3

Champ électromagnétique HF

Plage de fréquence	80 MHz ... 1 GHz
Intensité de champ	10 V/m
Plage de fréquence	1 GHz ... 2 GHz
Intensité de champ	10 V/m
Plage de fréquence	2 GHz ... 3 GHz
Intensité de champ	10 V/m
Remarque	Critère A

Transitoires électriques rapides (en salves)

Normes/Prescriptions	EN 61000-4-4

Transitoires électriques rapides (en salves)

Entrée	4 kV (Sévérité de contrôle 4 - asymétrique)
Sortie	4 kV (Sévérité de contrôle 4 - asymétrique)
Signal	2 kV (Sévérité de contrôle 3 - asymétrique)
Remarque	Critère A

Contrainte de surtension transitoire (Surge)

Normes/Prescriptions	EN 61000-4-5

Contrainte de surtension transitoire (Surge)

Entrée	2 kV (Sévérité de contrôle 3 - symétrique)
	4 kV (Sévérité de contrôle 4 - asymétrique)
Sortie	1 kV (Sévérité de contrôle 2 - symétrique)
	2 kV (Sévérité de contrôle 3 - asymétrique)
Remarque	Critère A

Perturbations conduites

Normes/Prescriptions	EN 61000-4-6

Perturbations conduites

Plage de fréquence	0,15 MHz ... 80 MHz
Remarque	Critère A
Tension	10 V (Sévérité de contrôle 3)

Chutes de tension

Normes/Prescriptions	EN 61000-4-11

Émissions

Normes/Prescriptions	EN 61000-6-3
Tension perturbatrice selon à EN 55011	EN 55011 (EN 55022) classe B domaine d'application : industrie et zones résidentielles
Perturbations radioélectriques selon EN 55011	EN 55011 (EN 55022) classe B domaine d'application : industrie et zones résidentielles

Dessins

Schéma fonctionnel

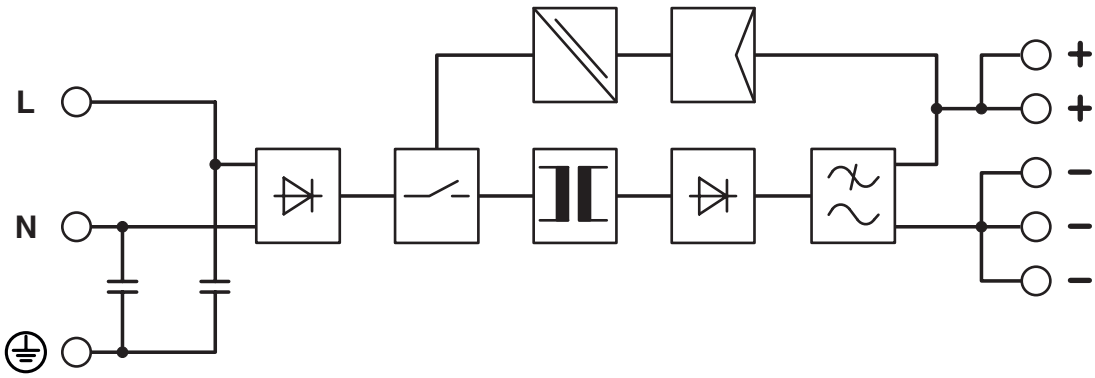

Classifications

ECLASS

ECLASS-13.0	27040701

ETIM

ETIM 9.0	EC002540

UNSPSC

UNSPSC 21.0	39121000

Conformité environnementale

EU RoHS

Conforme aux exigences de la directive RoHS	Oui
sauf exceptions mentionnées	7(a), 7(c)-I

China RoHS

Environment friendly use period (EFUP)	EFUP-25
	Vous trouverez un tableau de déclaration conformément à IACPEIP (China RoHS) concernant les produits dans la zone de téléchargement du produit correspondant sous « Déclaration du fabricant ». Pour tous les produits avec EFUP-E, aucun tableau de déclaration conformément à IACPEIP (China RoHS) nest établi car cela nest pas nécessaire.

EU REACH SVHC

Indication de substance soumise à autorisation REACH (n° CAS)	Lead(n° CAS: 7439-92-1)
SCIP	b85212f4-6940-4567-95cf-e0b95150b85b

EF3.1 Changement climatique

CO2e kg	14,535 kg CO2e

Phoenix Contact 2026 © - Tous droits réservés
https://www.phoenixcontact.com

PHOENIX CONTACT SAS
52 Boulevard de Beaubourg Emerainville
77436 Marne La Vallée Cedex 2 France
+33 (0) 1 60 17 98 98
documentation@phoenixcontact.fr