CB TM1 10A M1 P - Disjoncteur de protection d'appareils thermomagnétique

2800854

https://www.phoenixcontact.com/fr/produits/2800854

Veuillez tenir compte du fait que les données affichées dans ce document PDF proviennent de notre catalogue en ligne. Vous trouverez les données complètes dans la documentation utilisateur. Nos conditions générales d'utilisation des téléchargements sont applicables.

Support de protection d'appareil thermomagnétique, 1 pôle, ligne de caractéristique de déclenchement M1 (moyenne), 1 contact inverseur, connecteur mâle pour élément de base.

Avantages

- Réglables individuellement grâce aux fiches de protection
- Activation de courants de démarrage plus élevés avec la courbe caractéristique M1
- Fiche de protection avec une intensité nominale fixe pour éviter les modifications involontaires
- Sécurité accrue grâce à l'isolation galvanique en cas de dysfonctionnement

ELEKTROGERÄTE RÜCKNAHME

Données commerciales

Référence	2800854
Conditionnement	1 Unité(s)
Commande minimum	1 Unité(s)
Clé de vente	CLA124
Product key	CLA124
GTIN	4046356690058
Poids par pièce (emballage compris)	44 g
Poids par pièce (hors emballage)	44 g
Numéro du tarif douanier	85362010
Pays d'origine	ID

Caractéristiques techniques

Remarques

Généralités	En cas de montage en série, l'intensité nominale de l'appareil ne doit pas dépasser 80 %, ou elle doit être surdimensionnée en conséquence.

Propriétés du produit

Type de produit	Disjoncteur de protection d'appareils, thermomagnétique
Gamme de produits	CB TM
Type	Connecteur mâle
Nombre de pôles	1
Nombre de voies	1

Propriétés d'isolation

Degré de pollution	2

Propriétés électriques

Type de fusible	Disjoncteur

Généralités

Tension de référence	50 V DC (CEI 60934)
	50 V DC (UL 1077)
	50 V DC (UL 508 - avec embase enfichable)
	240 V AC (Ue selon CEI 60934)
	277 V AC (UL 1077)
	277 V AC (UL 508 - avec embase enfichable)
Tension assignée d'isolement U_i	277 V AC (UL 1077)
	250 V AC (CEI 60934)
Courant de référence I_N	10 A (CEI 60934)
	10 A (charge inductive selon UL 1077)
	10 A (charge à faible induction selon UL 1077)
	10 A AC (charge inductive selon UL 508 - avec embase enfichable)
	10 A DC (charge à faible induction selon UL 508 - avec embase enfichable)
Tension de tenue aux chocs assignée	2,5 kV (Isolation renforcée dans la zone de manœuvre)
Résistance d'isolement R_{iso}	> 100 MΩ (500 V DC)
Circuit auxiliaire	277 V AC / 0,5 A (à faible induction)
	277 V AC / 1 A (à faible induction, 2000 cycles maxi)
	50 V DC / 1 A (à faible induction)
Type d'actionnement	Type S
Mode de déclenchement	TM (thermomagnétique)
Degré de déclenchement	Déclenchement libre (positif)

Résistance appareil	13 mΩ
Fusible requis en amont	40 A (I > I_{cn})
Pouvoir de coupure assigné de court-circuit I_{cn}	300 A (240 V AC)
	600 A (50 V DC)
Pouvoir de coupure de court-circuit	1000 A AC (277 V AC)
	1000 A DC (50 V DC)
Rigidité diélectrique	3000 V AC (Zone de manœuvre)
	1500 V AC (Circuit principal/auxiliaire)
	1500 V AC (Circuit principal ouvert)
	1000 V AC (Circuit auxiliaire ouvert)
Nombre de cycles maxi	6000 (pour 1 x I_n)
Fusible	M1 (semi-temporisé)
Puissance dissipée	2 W (en régime nominal par canal)
Chute de tension	0,13 V (pour 1 x I_n)
Type de contact	1 inverseur

Contact auxiliaire

Tension de service minimale U_{min} DC	10 V
Tension de service maximale U_{max} DC	240 V
Tension de service maximale U_{max} AC	240 V
Courant de service minimal I_{min}	10 mA
Courant de service maximal I_{max}	1 A

Caractéristiques de raccordement

Type de raccordement	enfichable
Type de raccordement	enfichable

Dimensions

Dessin coté	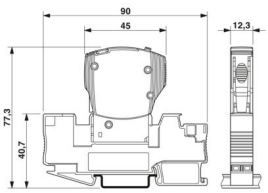
Largeur	12,3 mm
Hauteur	45 mm
Profondeur	52 mm
Largeur module complet	12,3 mm
Hauteur module complet	90 mm
Profondeur module complet	77,3 mm

Indications sur les matériaux

Couleur	gris (RAL 7042)

	noir (RAL 9005)
Classe d'inflammabilité selon UL 94	V-0
Groupe d'isolant	II

Propriétés mécaniques

Caractéristiques mécaniques

Paroi latérale ouverte	non

Conditions environnementales et de durée de vie

Conditions ambiantes

Indice de protection	IP30 (Zone de manœuvre)
Température ambiante (fonctionnement)	-30 °C ... 60 °C
Température ambiante (stockage/transport)	-40 °C ... 80 °C
Test hygrométrique	240 h, 95 % RH, 40 °C
Choc (fonctionnement)	30g (Selon CEI 60068-2-27, test Ea)
Vibration (fonctionnement)	8g (selon CEI 60068-2-6, test Fc)

Homologations

Homologation UL

Repérage	UL Listed UL 508
	UL/C-UL Recognized UL 1077

CSA

Repérage	CSA CAN/CSA-C22.2 No. 235-04

Homologation construction navale

Repérage	DNV GL

Normes et spécifications

Normes/prescriptions	EN 60934

Montage

Type de montage	sur embase

Dessins

Dessin coté

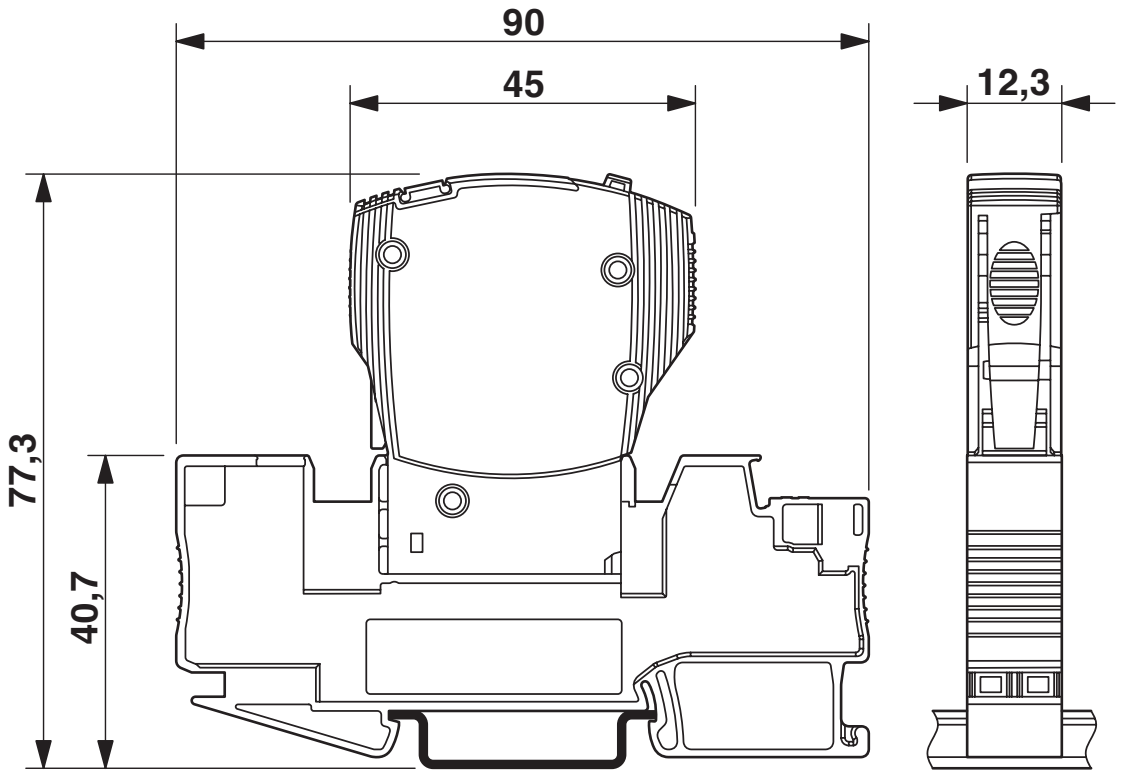

La figure montre le module complet, se compose d'un élément de base et d'un connecteur mâle

Dessin de l'application

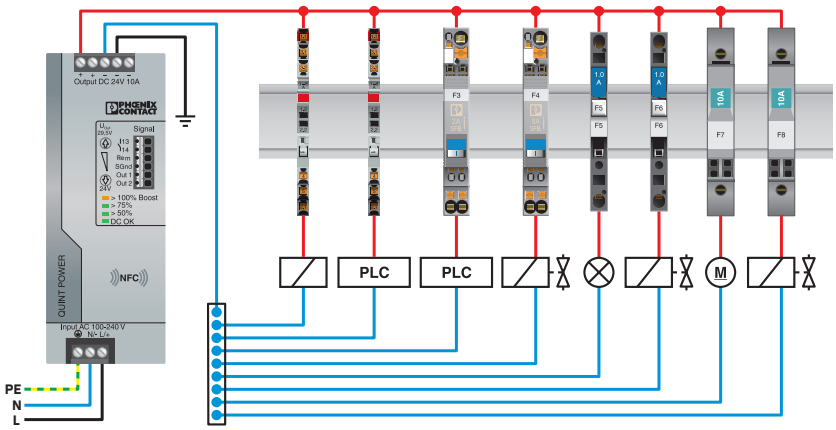

Dessin de l'application

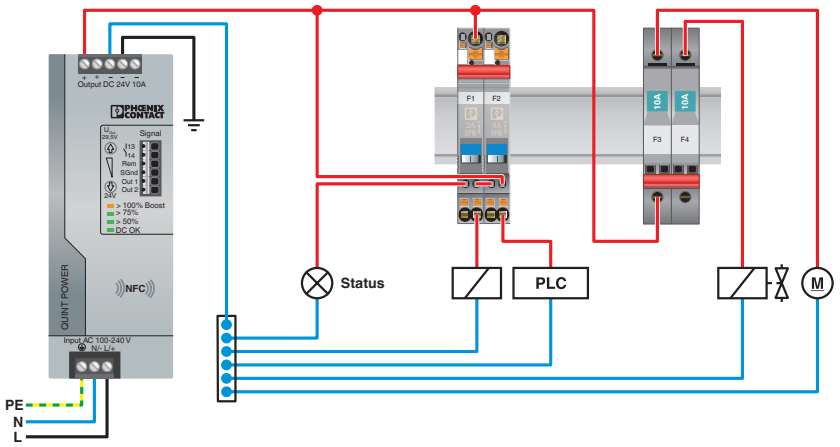

Diagramme

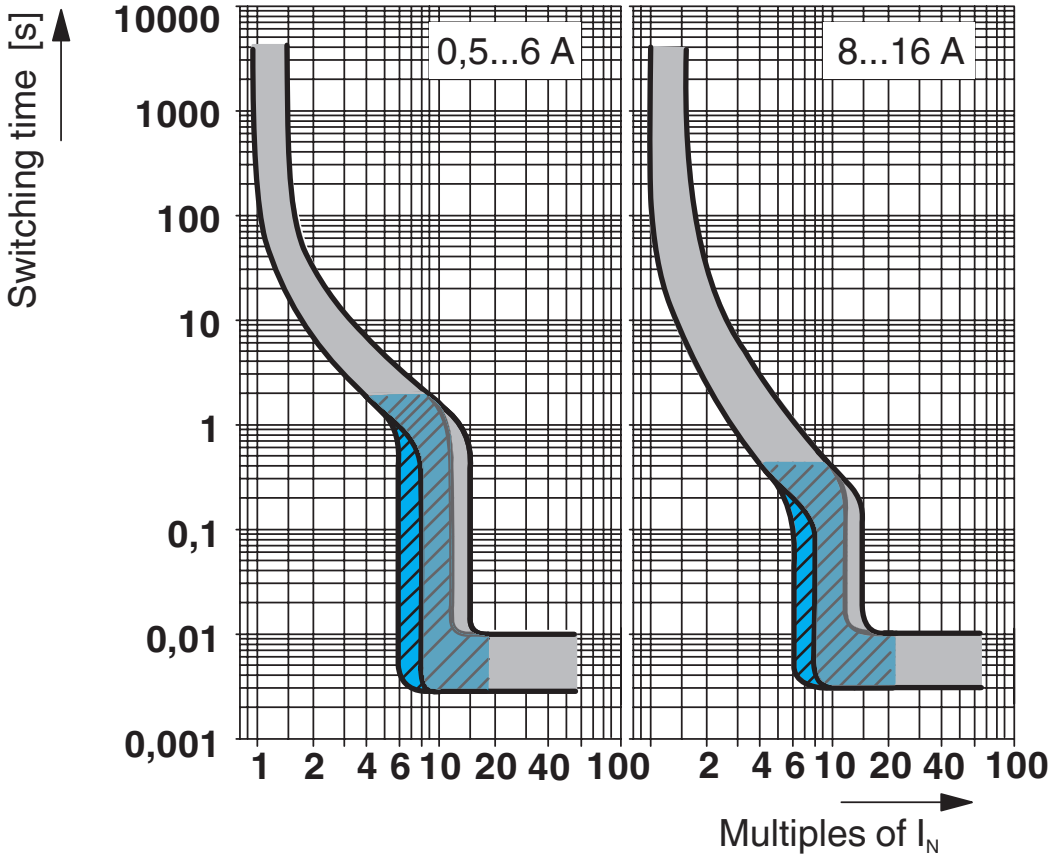

Courbe de déclenchement
gris : plage DC, bleu : plage AC

Schéma de connexion

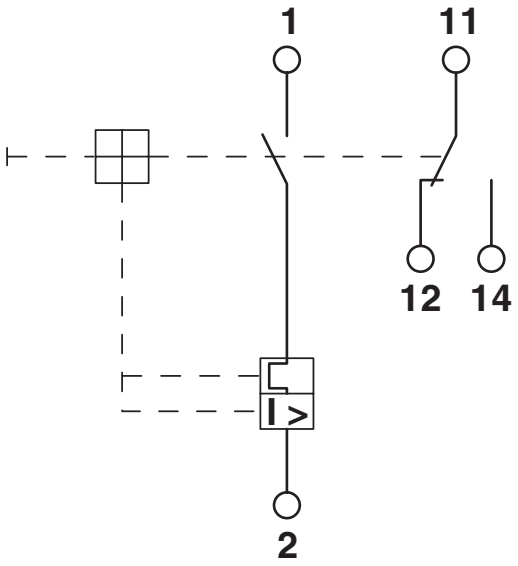

Homologations

To download certificates, visit the product detail page: https://www.phoenixcontact.com/fr/produits/2800854

cUL Recognized
Identifiant de lhomologation: FILE E 140459

UL Recognized
Identifiant de lhomologation: FILE E 140459

DNV GL
Identifiant de lhomologation: TAE00003C7

VDE Zeichengenehmigung
Identifiant de lhomologation: 40034683

UL Listed
Identifiant de lhomologation: FILE E 172140

CCC
Identifiant de lhomologation: 2025010307749779

CSA
Identifiant de lhomologation: 2786957

cUL Listed
Identifiant de lhomologation: FILE E 172140

KC
Identifiant de lhomologation: SW05012-15001A

UAE-RoHS
Identifiant de lhomologation: 22-09-50937

Classifications

ECLASS

ECLASS-13.0	27140401
ECLASS-15.0	27140401

ETIM

ETIM 10.0	EC003538

UNSPSC

UNSPSC 21.0	39121400

Conformité environnementale

EU RoHS

Conforme aux exigences de la directive RoHS	Oui, Aucun exception

China RoHS

Environment friendly use period (EFUP)	EFUP-E
	Aucune substance dangereuse au-dessus des valeurs limites

EU REACH SVHC

Indication de substance soumise à autorisation REACH (n° CAS)	Aucun substance na un taux pondéral supérieur à 0,1 %

EF3.1 Changement climatique

CO2e kg	6,118 kg CO2e

Phoenix Contact 2026 © - Tous droits réservés
https://www.phoenixcontact.com

PHOENIX CONTACT SAS
52 Boulevard de Beaubourg Emerainville
77436 Marne La Vallée Cedex 2 France
+33 (0) 1 60 17 98 98
documentation@phoenixcontact.fr