# SUBCON-PLUS F2 - Connecteurs de bus D-SUB

2799490

https://www.phoenixcontact.com/fr/produits/2799490

Veuillez tenir compte du fait que les données affichées dans ce document PDF proviennent de notre catalogue en ligne. Vous trouverez les données complètes dans la documentation utilisateur. Nos conditions générales d'utilisation des téléchargements sont applicables.



Connecteur mâle D-SUB , à 9 pôles, femelle, deux arrivées de câble inférieures à 35°, système de bus : CAN, SUCONET K1, K2 (MOELLER), S-BUS (Saia), J-BUS (Merlin Gerin), brochage : 2, 3, 4, 5, 7, 9 sur deux blocs de jonction à vis chacun

## Description du produit

Pour la réalisation de systèmes de bus de terrain avec interfaces RS-485, deux introductions de câbles sont souvent nécessaires sur les connecteurs SUB-D utilisés. La gamme de connecteurs SUBCONNEC-PLUS satisfait à cette exigence et permet le contact par blocs de jonction à vis, en double, pour deux câbles. Cela permet de garder une bonne vue d'ensemble du câblage, et facilite considérablement la mise en service. Bien entendu, ces connecteurs sont également protégés contre les influences électromagnétiques par un corps métallisé. Par ailleurs, l'insertion du bloc de raccordement dans la partie supérieure ou inférieure, au choix, permet une arrivée du câble variant entre 0° et 90°, depuis la droite ou depuis la gauche.

## Avantages

- Blocs de jonction séparés pour chaque câble
- Montage facile par vis moletée
- Utilisation universelle
- Confection selon les conditions du terrain
- Sécurité CEM élevée
- Large choix d'entrées de câble
- Vitesse de transmission élevée
- Modification de l'orientation D-SUB grâce à un bloc de raccordement réversible

ELEKTROGERÄTE RÜCKNAHME

## Données commerciales

| | |
|---|---|
| Référence | 2799490 |
| Conditionnement | 1 Unité(s) |

| | |
|---|---|
| Commande minimum | 1 Unité(s) |
| Clé de vente | DNC521 |
| Product key | DNC521 |
| GTIN | 4017918156305 |
| Poids par pièce (emballage compris) | 58 g |
| Poids par pièce (hors emballage) | 55,2 g |
| Numéro du tarif douanier | 85366990 |
| Pays d'origine | DE |

# Caractéristiques techniques

## Remarques

Restriction d'utilisation

| | |
|---|---|
| Indication CCCex | L'utilisation en atmosphères explosibles est interdite en Chine. |

## Propriétés du produit

| | |
|---|---|
| Type de produit | Connecteur pr lignes de données |
| MTTF | 6706 Années (SN 29500 standard, température 25 °C, cycle de travail 21 %) |
| | 1817 Années (SN 29500 standard, température 40 °C, cycle de travail 34,25 %) |
| | 155 Années (SN 29500 standard, température 40 °C, cycle de travail 100 %) |
| Schéma des pôles | 2, 3, 4, 5, 7, 9 sur deux bloc de jonction chacun |

## Propriétés électriques

| | |
|---|---|
| Tension nominale $U_N$ | 30 V AC/DC |
| Intensité nominale $I_N$ | 100 mA |
| Support de transmission | Cuivre |

## Caractéristiques de raccordement

Connecteur SUB-D

| | |
|---|---|
| Type de raccordement | Connecteur femelle D-SUB |

Connexion sur circuit imprimé

| | |
|---|---|
| Type de raccordement | Raccordement vissé |
| Longueur à dénuder | 5 mm |
| Section de conducteur rigide min. | 0,14 mm² |
| Section de conducteur rigide max. | 1,5 mm² |
| Section de conducteur souple min. | 0,14 mm² |
| Section de conducteur souple max. | 1 mm² |
| Point de connexion unifilaire rigide AWG mini | 26 |
| Point de connexion unifilaire rigide AWG maxi | 16 |
| Section de conducteur souple AWG min. | 26 |
| Section de conducteur AWG souple max. | 18 |
| Couple de serrage | 0,22 Nm ... 0,25 Nm |

## Interfaces

| | |
|---|---|
| Système de bus | PROFIBUS DP |
| Signal | RS-485 |

## Dimensions

| | |
|---|---|
| Dessin coté | 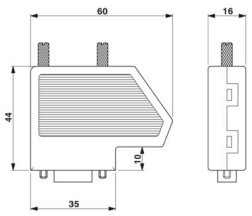  |
| Largeur | 16 mm |
| Hauteur | 44 mm |
| Longueur | 60 mm |

## Indications sur les matériaux

| | |
|---|---|
| Couleur (Boîtiers) | aluminium blanc (RAL 9006) |
| Matériau (Boîtier) | ABS (métallisée) |

## Câble/conducteur

| | |
|---|---|
| Diamètre extérieur du câble | 6 mm ... 10 mm (Ligne de bus entrante) |

## Propriétés mécaniques

Caractéristiques mécaniques

| | |
|---|---|
| Cycles d'enfichage | > 200 |
| Vis de fixation | 4-40 UNC |
| Couple de serrage | 0,4 Nm |

## Contrôles mécaniques

| | |
|---|---|
| Résistance aux vibrations selon EN 60068-2-6/CEI 60068-2-6 | Fonctionnement: 5g, 10 ... 150 Hz, 2,5 h en direction XYZ |
| Chocs selon EN 60068-2-27/CEI 60068-2-27 | Fonctionnement: 15g, durée 11 ms, choc sous forme d'impulsion semi-sinusoïdale |

## Conditions environnementales et de durée de vie

Conditions ambiantes

| | |
|---|---|
| Indice de protection | IP20 |
| Température ambiante (fonctionnement) | -20 °C ... 75 °C |
| Température ambiante (stockage/transport) | -25 °C ... 80 °C |
| Altitude | ≤ 5000 m (Restriction : voir la déclaration du fabricant concernant le fonctionnement en altitude) |
| Humidité de l'air admissible (fonctionnement) | 10 % ... 95 % (pas de condensation) |
| Humidité de l'air admissible (stockage/transport) | 5 % ... 95 % (pas de condensation) |

## Homologations

ATEX

| | |
|---|---|
| Repérage | ⟨Ex⟩ II 3 G Ex ec IIC T4 Gc |
| Certificat | PxCIF14ATEX2744267X |

| | |
|---|---|
| Remarque | Tenir compte des instructions d'installation particulières contenues dans la documentation. |

Test aux gaz nocifs

| | |
|---|---|
| Repérage | ISA-S71.04-1985 G3 Harsh Group A |

## Normes et spécifications

| | |
|---|---|
| Exempt de substances néfastes à l'application d'enduits | VDMA 24364:2018-05 |

## Dessins

Dessin coté

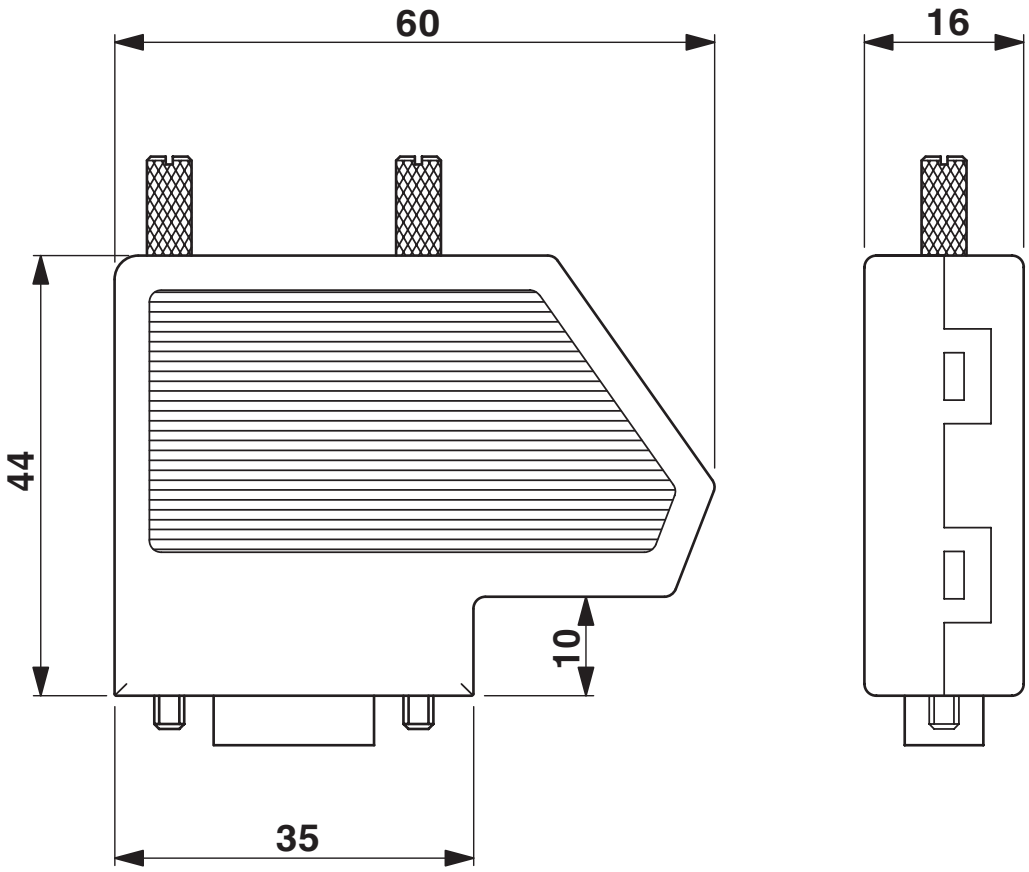


Schéma dimensionnel SUBCONNEC-PLUS

Dessin schématique

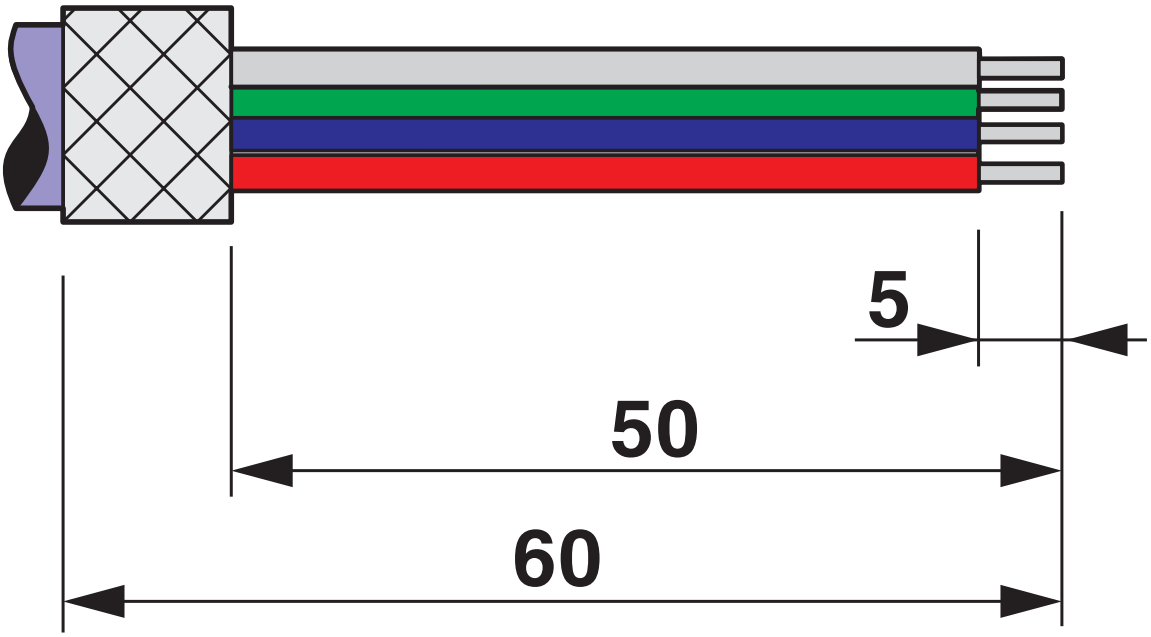


Indication de dénudage

Dessin schématique

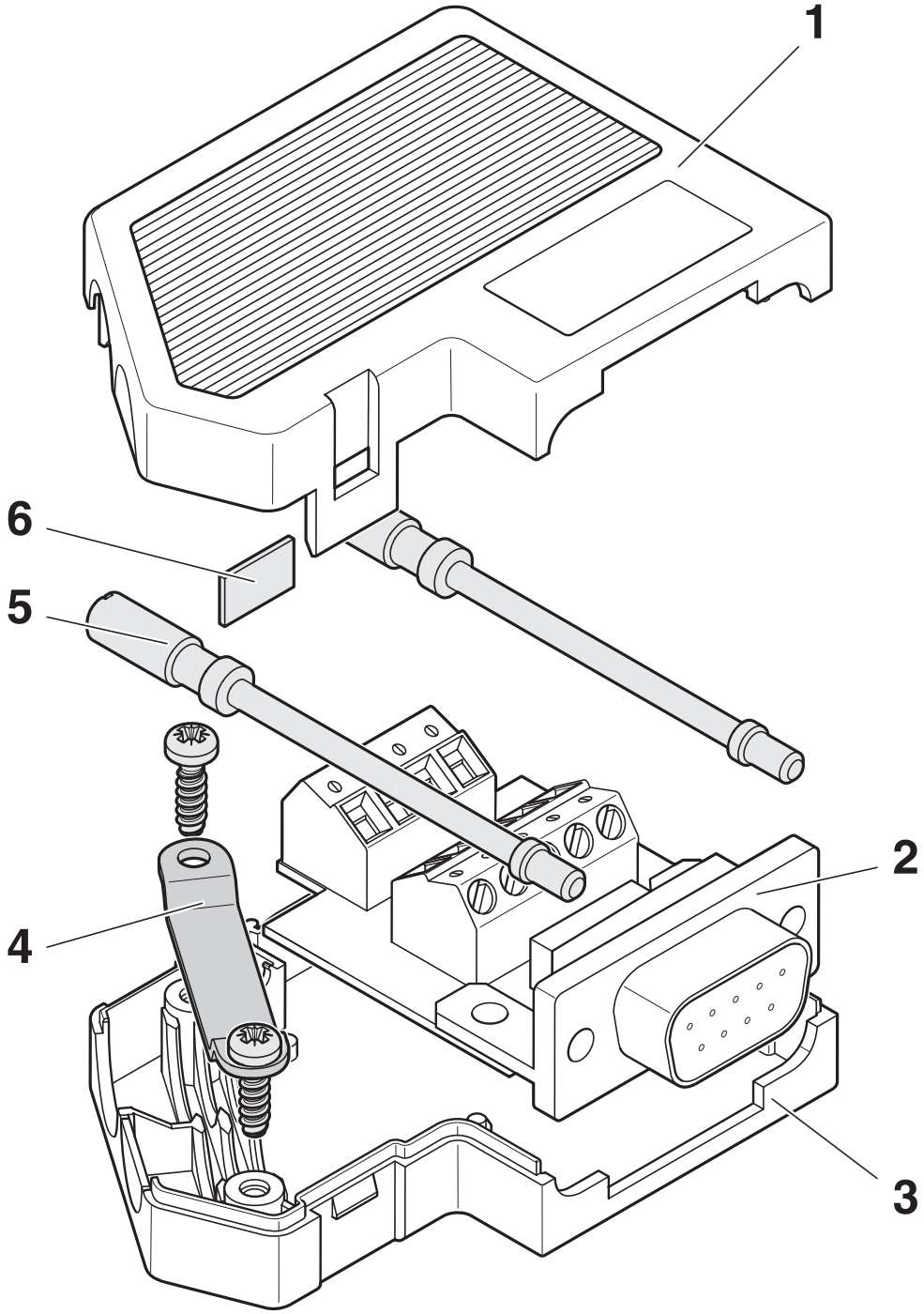


Éléments fonctionnels

Dessin schématique

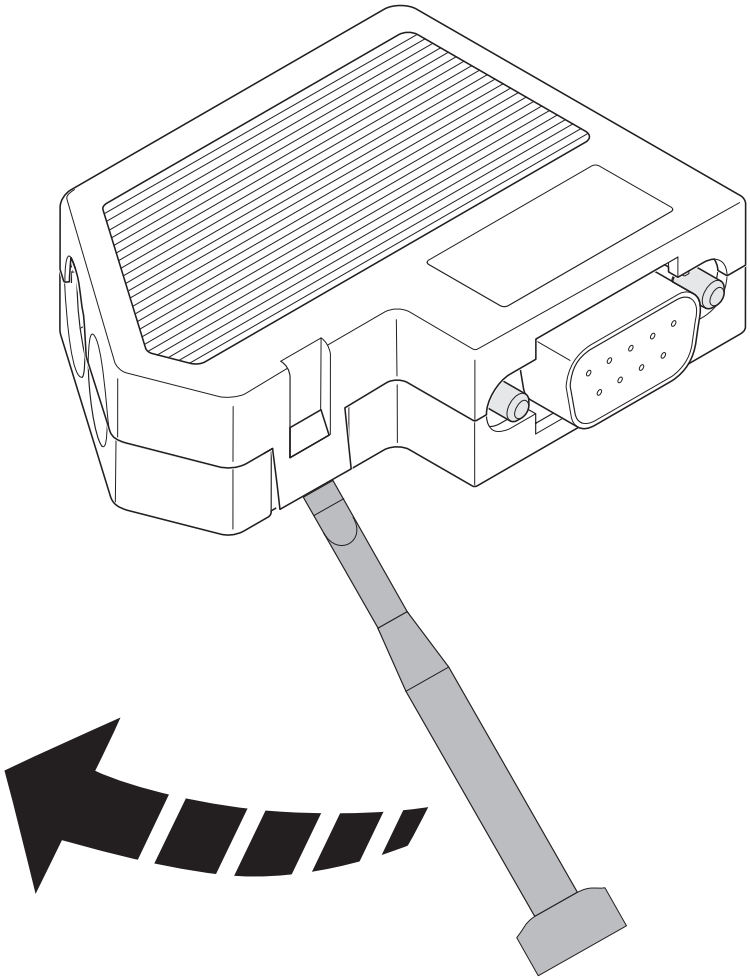

Ouvrir le boîtier

Dessin schématique

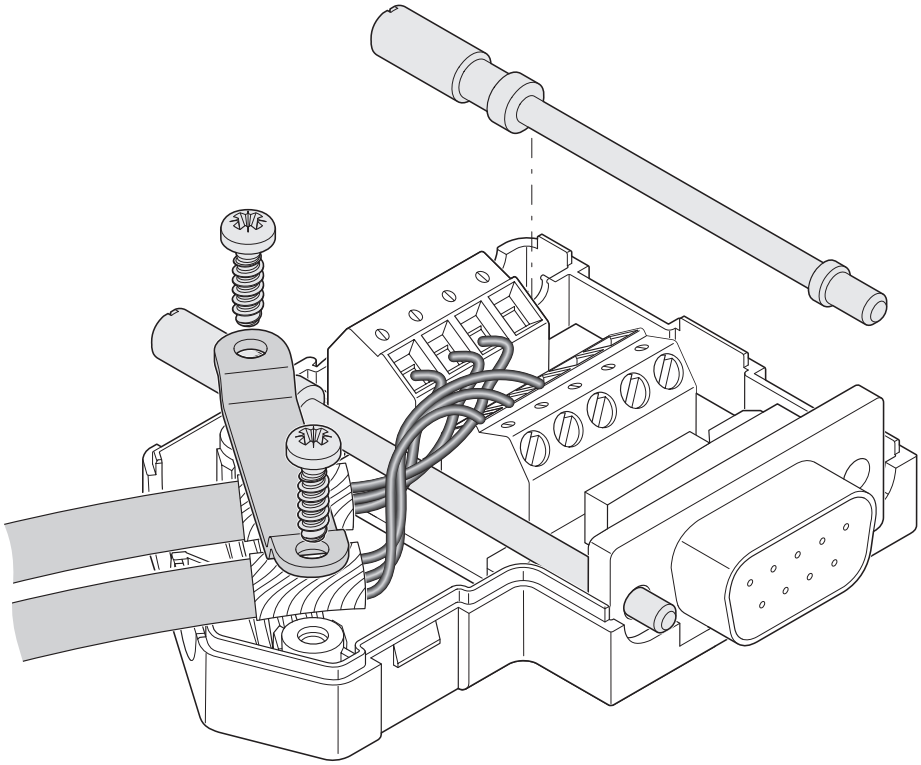

Entrée de câble à gauche

Dessin schématique

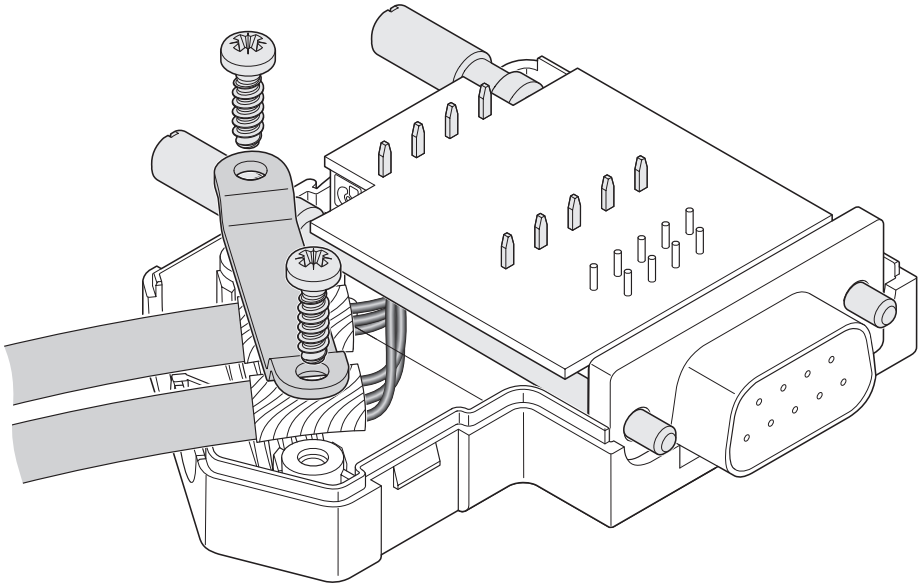

Entrée de câble à droite

Dessin schématique

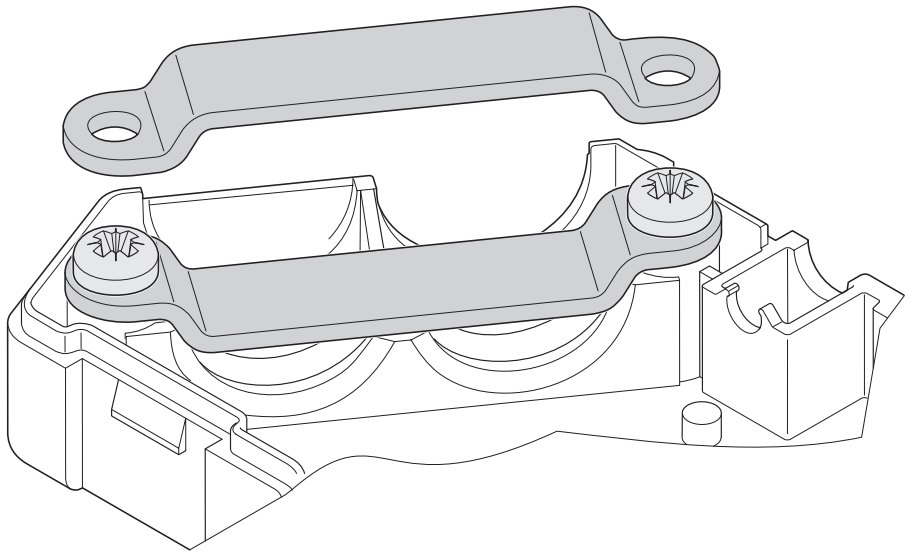

Bride de collier

## Homologations

To download certificates, visit the product detail page: https://www.phoenixcontact.com/fr/produits/2799490

**cULus Recognized**
Identifiant de lhomologation: E238705

## Classifications

### ECLASS

| | |
|---|---|
| ECLASS-13.0 | 27440302 |
| ECLASS-15.0 | 27440322 |

### ETIM

| | |
|---|---|
| ETIM 10.0 | EC001132 |

### UNSPSC

| | |
|---|---|
| UNSPSC 21.0 | 39121400 |

## Conformité environnementale

EU RoHS

| | |
|---|---|
| Conforme aux exigences de la directive RoHS | Oui, Aucun exception |

China RoHS

| | |
|---|---|
| Environment friendly use period (EFUP) | EFUP-E |
| | Aucune substance dangereuse au-dessus des valeurs limites |

EU REACH SVHC

| | |
|---|---|
| Indication de substance soumise à autorisation REACH (n° CAS) | Aucun substance na un taux pondéral supérieur à 0,1 % |

EF3.1 Changement climatique

| | |
|---|---|
| CO2e kg | 0,382 kg CO2e |

Phoenix Contact 2026 © - Tous droits réservés
https://www.phoenixcontact.com

PHOENIX CONTACT SAS
52 Boulevard de Beaubourg Emerainville
77436 Marne La Vallée Cedex 2 France
+33 (0) 1 60 17 98 98
documentation@phoenixcontact.fr