PSI-MOS-DNET CAN/FO 850/BM - Convertisseurs fibre optique

2708083

https://www.phoenixcontact.com/fr/produits/2708083

Veuillez tenir compte du fait que les données affichées dans ce document PDF proviennent de notre catalogue en ligne. Vous trouverez les données complètes dans la documentation utilisateur. Nos conditions générales d'utilisation des téléchargements sont applicables.



Convertisseur FO avec diagnostic optique intégré, pour DeviceNet™, CAN, CANopen® jusqu'à 800 kBit/s, module de base, interfaces : 1 x CAN, 1 x alarme, 1 x FO (BFOC), 850 nm, pour câble en fibre PCF/fibre de verre (multimode)

Description du produit

Le système de transmission FO PSI-MOS-DNET... permet à l'utilisateur de DeviceNet™ et CANopen® une mise en réseau simple et fiable grâce à des fibres optiques. Même les courts-circuits sur les câbles de bus sont confinés au segment de potentiel concerné. Cela se traduit par un accroissement de la disponibilité de vos installations et une plus grande souplesse dans la conception de l'architecture du bus. L'utilisation de la technologie FO permet des câbles de dérivation, des structures en étoile et des arborescences. Les appareils peu encombrants de 22,5 mm de la série PSI-MOS-DNET CAN/FO... disposent d'une face arrière interne. L'extension maximale possible du réseau (somme des câbles FO et en cuivre) dépend foncièrement du débit de données utilisé.

Avantages

- Débit de données jusqu'à 800 kbit/s, réglage par DIP switch
- Homologué pour l'utilisation en zone 2
- Interface FO à sécurité intrinsèque (ex op is) pour raccordement direct aux appareils en zone 1

ELEKTROGERÄTE RÜCKNAHME

Données commerciales

Référence	2708083
Conditionnement	1 Unité(s)
Commande minimum	1 Unité(s)
Clé de vente	DNC213
Product key	DNC213

GTIN	4017918943202
Poids par pièce (emballage compris)	200,3 g
Poids par pièce (hors emballage)	198,2 g
Numéro du tarif douanier	85176200
Pays d'origine	DE

Caractéristiques techniques

Remarques

Remarque relative à l'application

Remarque relative à l'application	Uniquement pour un usage industriel

Restriction d'utilisation

Indication CCCex	L'utilisation en atmosphères explosibles est interdite en Chine.

Propriétés du produit

Type de produit	Convertisseur de média
Gamme de produits	PSI-MOS
Application	Module de base
MTBF	299 Années (Telcordia-Standard, température 25 °C, cycle de travail 21% (5 jours par semaine, 8 heures par jour))
	47 Années (Telcordia-Standard, température 40 °C, cycle de travail 34,25 % (5 jours par semaine, 12 heures par jour))

Propriétés électriques

Isolation galvanique	VCC // CAN
Puissance dissipée maximale en condition nominale	2 W
Tension d'essai interface de données/alimentation	1,5 kV_{eff} (50 Hz, 1 min.)

Alimentation

Plage de tension d'alimentation	10 V DC ... 30 V DC (via bloc de jonction à vis enfichable MINICONNEC)
Tension nominale d'alimentation	24 V DC (selon UL)
Courant absorbé typique	100 mA (24 V DC)
Courant max. absorbé	100 mA

Données de sortie

Commutation

Dénomination sortie	Sortie à relais
Description de la sortie	Sortie de signalisation des défauts
Nombre de sorties	1
Tension de commutation maximale	60 V DC
	42 V AC
Intensité permanente limite	0,46 A

Caractéristiques de raccordement

Alimentation

Type de raccordement	via bloc de jonction vissé enfichable MINICONNEC via module de base

Couple de serrage	0,56 Nm ... 0,79 Nm

Interfaces

Distorsion des bits en entrée	± 35 % (admissible)
Distorsion des bits, en sortie	< 6,25 %
Signal	CAN
	CANopen®
	DeviceNet™

Données: optique fibre optique

Nombre de voies	1
Puissance d'émission minimale	-17,9 dBm (50/125 µm)
	-14,1 dBm (62,5/125 µm)
	-5,1 dBm (200/230 µm)
Longueur de transmission avec 3 dB de réserve du système	2800 m (F-K 200/230 8 dB/km avec connecteur à montage rapide)
	4800 m (avec F-G 50/125 2,5 dB/km)
	4200 m (avec F-G 62,5/125 3,0 dB/km)
Type de raccordement	B-FOC (ST®)
Longueur d'onde	850 nm
Sensibilité minimale du récepteur	-32,5 dBm (50/125 µm)
	-32,5 dBm (62,5/125 µm)
	-32,1 dBm (200/230 µm)
Support de transmission	Fibre PCF
	Fibre de verre multimode

Données: Interface CAN conforme à ISO/IS 11898 pour DeviceNet™, CAN, CANopen®

Débit série	≤ 800 kbit/s
Type de raccordement	Raccordement vissé enfichable
Distance de transmission	≤ 5000 m (en fonction du débit des données et du protocole utilisé)
Résistance terminale	120 Ω (activable)
Support de transmission	Cuivre
Format de données/détrompage	Bourrage de bit, NRZ

Dimensions

Largeur	22,5 mm
Hauteur	99 mm
Profondeur	114,5 mm

Indications sur les matériaux

Couleur (Boîtiers)	vert (RAL 6021)
Matériau (Boîtier)	PA 6.6-FR

Câble/conducteur

Câble fibre optique

Types de fibres	200/230 µm
	50/125 µm
	62,5/125 µm
	Fibre PCF
	Fibre de verre

Contrôles mécaniques

Résistance aux vibrations selon EN 60068-2-6/CEI 60068-2-6	Fonctionnement: 5g, 10 ... 150 Hz, 2,5 h en direction XYZ
Chocs selon EN 60068-2-27/CEI 60068-2-27	Fonctionnement: 15g, durée 11 ms, choc sous forme d'impulsion semi-sinusoïdale

Conditions environnementales et de durée de vie

Conditions ambiantes

Indice de protection	IP20
Température ambiante (fonctionnement)	-20 °C ... 60 °C
Température ambiante (stockage/transport)	-40 °C ... 85 °C
Altitude	≤ 5000 m (Restriction : voir la déclaration du fabricant concernant le fonctionnement en altitude)
Humidité de l'air admissible (fonctionnement)	30 % ... 95 % (pas de condensation)

Homologations

CE

Certificat	Conformité CE

ATEX

Repérage	Ⓔx II 3 G Ex nA nC IIC T4 Gc X
Remarque	Tenir compte des instructions d'installation particulières contenues dans la documentation.

ATEX, interface fibre optique

Repérage	Ⓔx II (2) G [Ex op is Gb] IIC
	Ⓔx II (2) D [Ex op is Db] IIIC
Certificat	PTB 06 ATEX 2042 U
Remarque	Tenir compte des instructions d'installation particulières contenues dans la documentation.

UL, USA / Canada

Repérage	Class I, Zone 2, AEx nc IIC T5
	Class I, Div. 2, Groups A, B, C, D

Test aux gaz nocifs

Repérage	ISA-S71.04-1985 G3 Harsh Group A

Données CEM

Compatibilité électromagnétique	Conformité à la directive CEM 2014/30/UE
Immunité	EN 61000-6-2

Émissions parasites

Normes / Spécifications	EN 55011

Décharge électrostatique

Normes/Prescriptions	EN 61000-4-2

Décharge électrostatique

Décharge par contact	± 6 kV
Décharge dans l'air	± 8 kV
Remarque	Critère B

Champ électromagnétique HF

Normes/Prescriptions	EN 61000-4-3

Champ électromagnétique HF

Intensité champ	10 V/m
Remarque	Critère A

Transitoires électriques rapides (en salves)

Normes/Prescriptions	EN 61000-4-4

Transitoires électriques rapides (en salves)

Entrée	2 kV (5 kHz)
Signal	2 kV (5 kHz)
Remarque	Critère B

Ondes de choc (Surge)

Entrée	0,5 kV (42 Ω)
Signal	1 kV (2 Ω)
Remarque	Critère B

Perturbations conduites

Normes/Prescriptions	EN 61000-4-6

Perturbations conduites

Remarque	Critère A
Tension	10 V

Émissions

Normes/Prescriptions	EN 55011
Remarque	Classe A, domaine d'application : industrie

Critères

Critère A	Fonctionnement normal dans le cadre des limites fixées.
Critère B	Perturbation temporaire du fonctionnement, que le dispositif

	corrige de lui-même.

Montage

Type de montage	Montage sur rail DIN

Dessins

Dessin de l'application

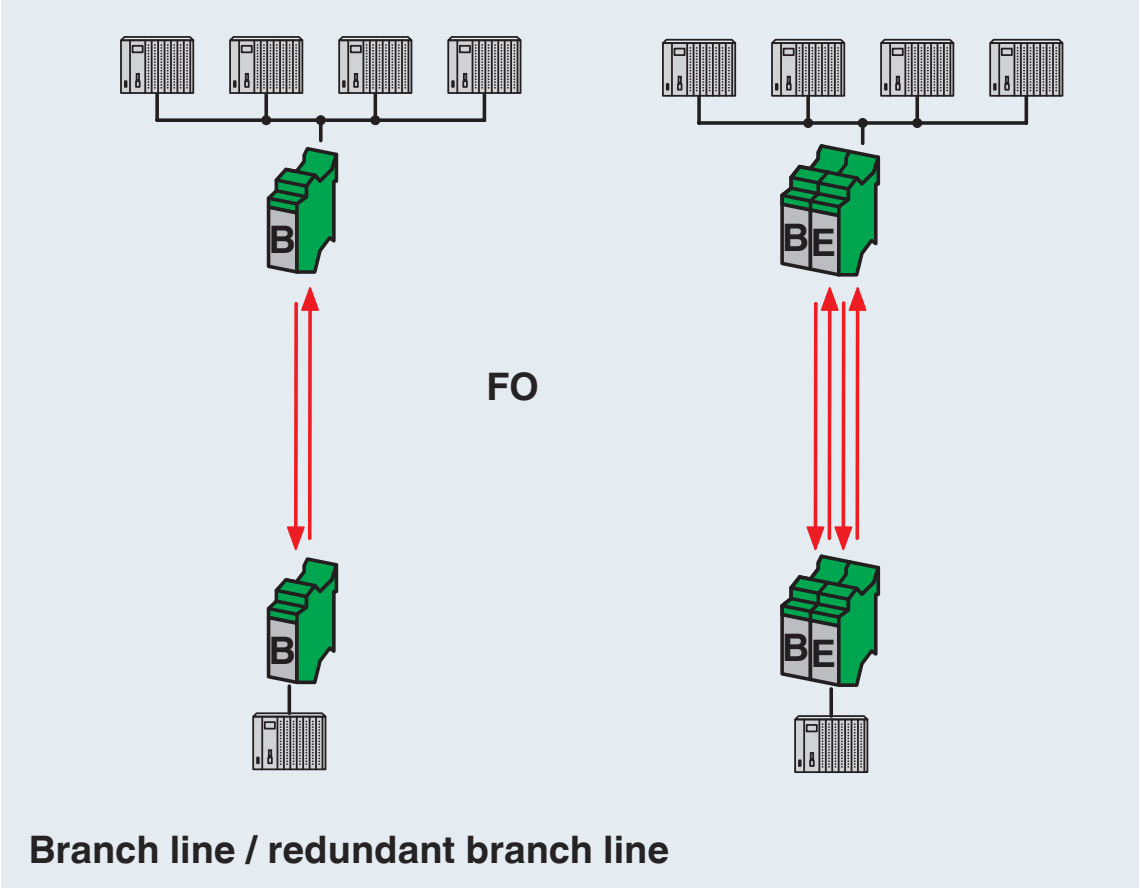

Ligne de dérivation / ligne de dérivation redondante

Dessin de l'application

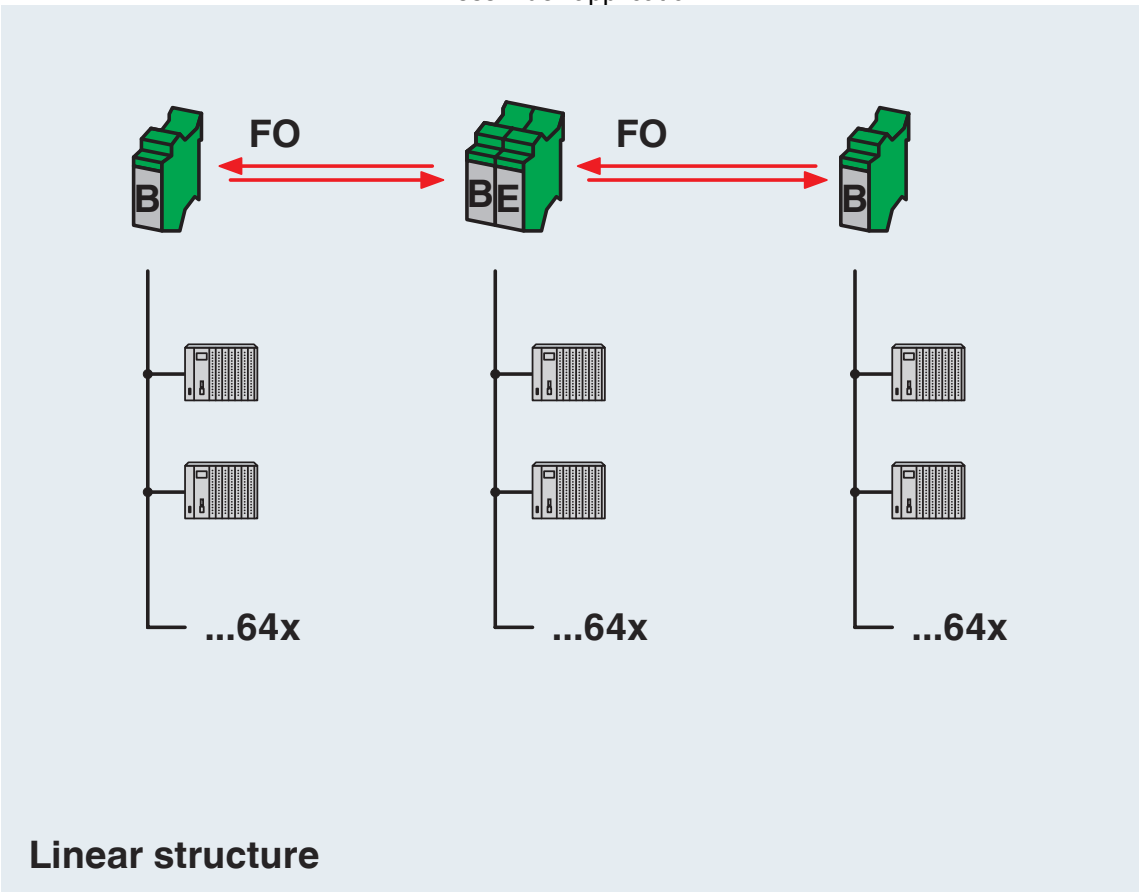

Structure en ligne

Dessin de l'application

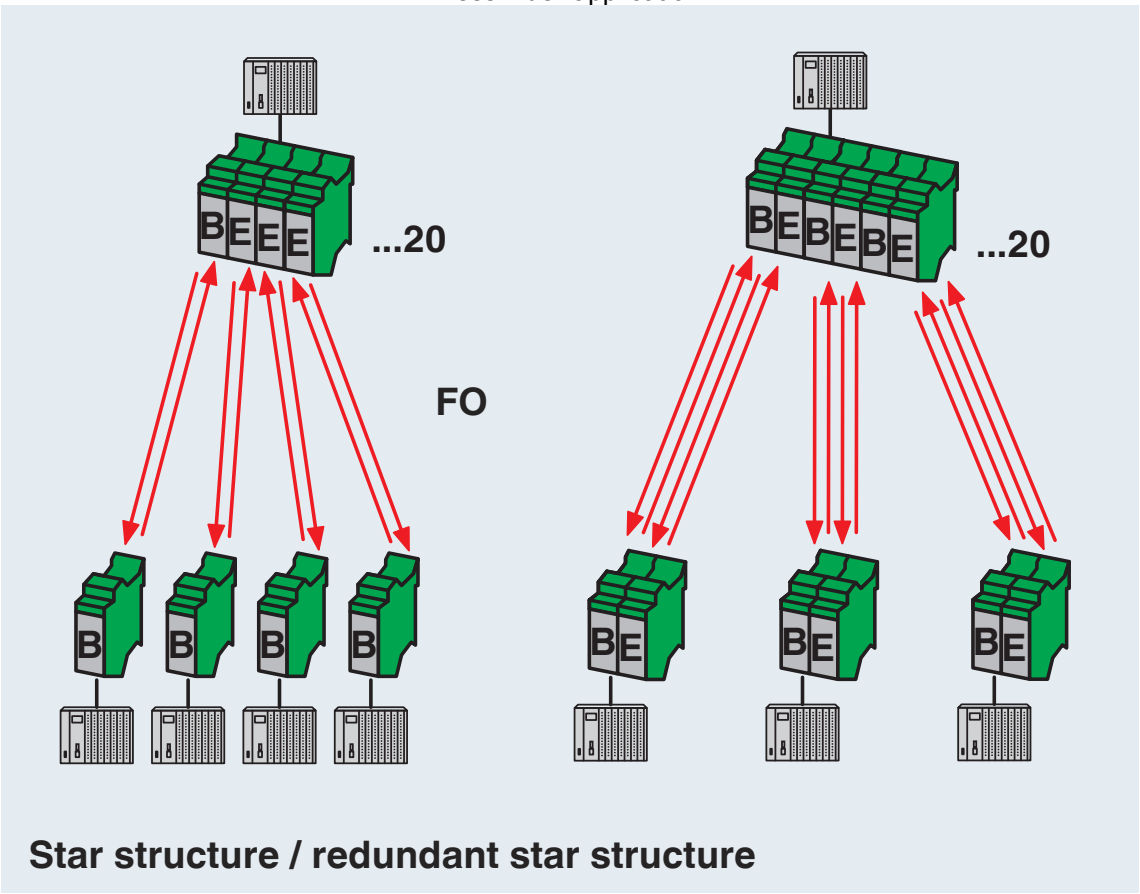

Structure en étoile / structure en étoile redondante

Dessin de l'application

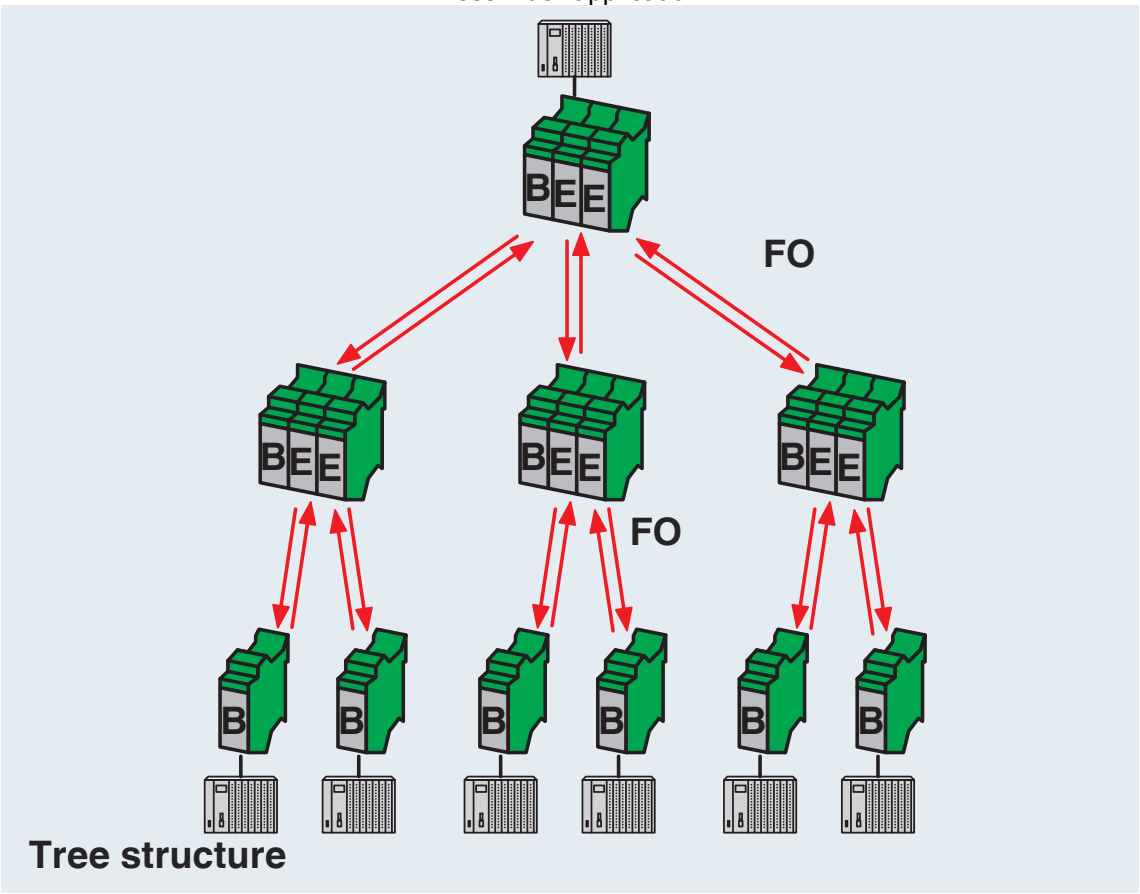

Structure arborescente

Schéma fonctionnel

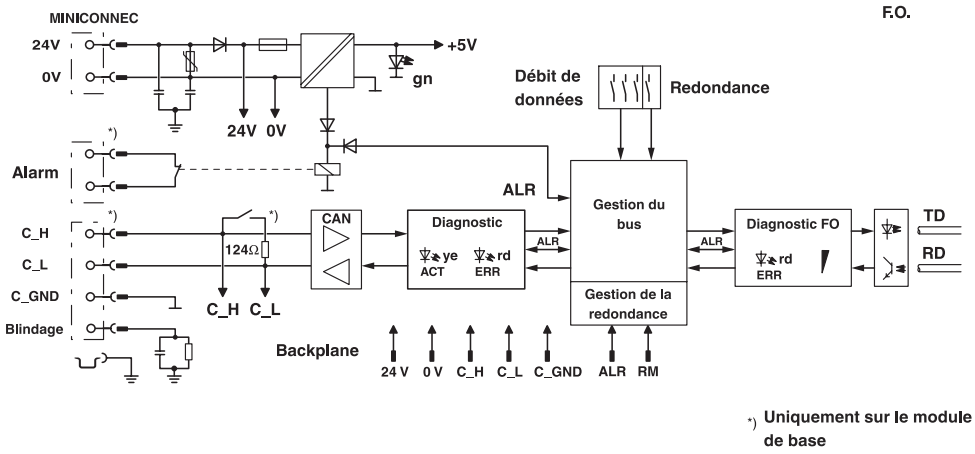

*) uniquement dans le module de base

Homologations

To download certificates, visit the product detail page: https://www.phoenixcontact.com/fr/produits/2708083

cULus Recognized
Identifiant de lhomologation: E238705

cULus Listed
Identifiant de lhomologation: E199827

Classifications

ECLASS

ECLASS-13.0	19170411
ECLASS-15.0	19170411

ETIM

ETIM 10.0	EC001467

UNSPSC

UNSPSC 21.0	43223323

Conformité environnementale

EU RoHS

Conforme aux exigences de la directive RoHS	Oui
sauf exceptions mentionnées	6(c), 7(a), 7(c)-I

China RoHS

Environment friendly use period (EFUP)	EFUP-50
	Vous trouverez un tableau de déclaration conformément à lACPEIP (China RoHS) concernant les produits dans la zone de téléchargement du produit correspondant sous « Déclaration du fabricant ». Pour tous les produits avec EFUP-E, aucun tableau de déclaration conformément à lACPEIP (China RoHS) nest établi car cela nest pas nécessaire.

EU REACH SVHC

Indication de substance soumise à autorisation REACH (n° CAS)	Lead(n° CAS: 7439-92-1)
SCIP	ecade925-421c-43c8-a7af-c1ab25e073ae

Phoenix Contact 2026 © - Tous droits réservés
https://www.phoenixcontact.com

PHOENIX CONTACT SAS
52 Boulevard de Beaubourg Emerainville
77436 Marne La Vallée Cedex 2 France
+33 (0) 1 60 17 98 98
documentation@phoenixcontact.fr