BAR-ANT-N-N-EX - Barrière pour antenne

2702198

https://www.phoenixcontact.com/fr/produits/2702198

Veuillez tenir compte du fait que les données affichées dans ce document PDF proviennent de notre catalogue en ligne. Vous trouverez les données complètes dans la documentation utilisateur. Nos conditions générales d'utilisation des téléchargements sont applicables.



Barrière d'antenne pour traversée d'armoire, mode de protection : Ex i, indice de protection : IP65, installation de la barrière : zones 2/22, installation de l'antenne : en atmosphère explosible poussière et gaz, plage de fréquence : 0,3 GHz ... 6 GHz, raccordement : 2 x N (femelle), homologation ATEX et IECEx

Description du produit

L'utilisation de la barrière d'antenne permet d'établir la sécurité intrinsèque des sorties HF des modules radio. La barrière d'antenne limite l'énergie d'allumage en cas de défaut. La barrière d'antenne est homologuée ATEX et IECEx, et peut être installée dans une zone 2 ou dans une zone sécurisée. La barrière d'antenne permet l'utilisation à un prix abordable d'antennes standard sélectionnées dans les zones ATEX 0,1 et 2. Elle est adaptée aux plages de fréquence de 0,3 à 6 GHz. Il est possible de raccorder des antennes standard sélectionnées de la gamme d'accessoires Wireless.

Avantages

- Boîtier compact
- Homologations internationales
- Utilisation d'antennes standards en zones Ex 0, 1 et 2
- Utilisation universelle (plage de fréquence 0,3 ... 6 GHz)
- Livraison de tous les composants certifiés requis – également comme solution système
- Solution économique car aucune antenne spéciale onéreuse n'est requise

Données commerciales

Référence	2702198
Conditionnement	1 Unité(s)
Commande minimum	1 Unité(s)
Clé de vente	DNC6Z1
Product key	DNC6Z1

GTIN	4055626033730
Poids par pièce (emballage compris)	172,8 g
Poids par pièce (hors emballage)	160 g
Numéro du tarif douanier	85177100
Pays d'origine	TW

Caractéristiques techniques

Remarques

Remarque relative à l'application

Remarque relative à l'application	Uniquement pour un usage industriel

Restriction d'utilisation

Indication CCCex	L'utilisation en atmosphères explosibles est interdite en Chine.

Propriétés du produit

Type de produit	Adaptateur coaxial

Propriétés électriques

Plage de fréquence	300 MHz ... 6000 MHz
Tension d'essai	2,1 kV AC (50 Hz / 2 s)
Impédance	50 Ω
Tension d'isolement entrée / sortie	265 V AC/DC
	375 V (Valeur maximum)
Tension d'erreur maximale U_m	253 V AC/DC

Caractéristiques de raccordement

Type de raccordement	N (femelle)
Type de raccordement	N (femelle)

Données Ex

Données relatives à la technique de sécurité

Puissance d'entrée P_i	≤ 2 W (Puissance d'entrée HF, 33 dBm, IIC)
	≤ 3,5 W (Puissance d'entrée HF, 35,4 dBm, IIB)
	≤ 6 W (Puissance d'entrée HF, 37,7 dBm, I, IIA, III)
Inductance interne max. L_i	négligeable
Capacité interne max. C_i	5,64 pF
Puissance de sortie max. P_o	P_{out} ≤ puissance de sortie HF max. du module radio

Dimensions

Dessin coté	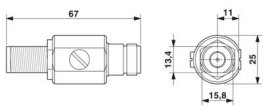
Hauteur	67 mm
Diamètre	25,00 mm

Indications sur les matériaux

Matériau (Boîtier)	Laiton, nickelé

Matériau (Conducteur intérieur)	CuZn
Matériau (Surface de conducteur intérieur)	Or
Matériau (Corps isolant)	PTFE
Matériau (Joint)	Silicone
Matériau (Contact à ressort)	CuSn
Matériau (Surface de contact)	Au

Câble/conducteur

400 MHz	< 3,5 dB (400 MHz)
868 MHz	< 1,2 dB (868 MHz)
900 MHz	< 0,9 dB (900 MHz)
2,4 GHz	< 0,2 dB (2,4 GHz)
5,8 GHz	< 1,8 dB (5,8 GHz)

Conditions environnementales et de durée de vie

Conditions ambiantes

Indice de protection	IP65 (monté)
Température ambiante (fonctionnement)	-40 °C ... 75 °C
Température ambiante (stockage/transport)	-40 °C ... 85 °C
Pression atmosphérique (service)	80 kPa ... 110 kPa

Homologations

CE

Certificat	Conformité CE

ATEX

Repérage	Ⓔx II (1) G [Ex ia Ga] IIC
	Ⓔx II (1) D [Ex ia Da] IIIC
	Ⓔx I (M1) [Ex ia Ma] I
	Ⓔx II 3 (1) G Ex ec [ia Ga] IIC T6 Gc
	Ⓔx II 3 (1) D Ex tc [ia Da] IIIC T80 °C Dc
Certificat	IBExU 15 ATEX 1064 X
Remarque	Tenir compte des instructions d'installation particulières contenues dans la documentation.

IECEx

Repérage	[Ex ia Ga] IIC
	[Ex ia Da] IIIC
	[Ex ia Ma] I
	Ex ec [ia Ga] IIC T6 Gc
	Ex tc [ia Da] IIIC T80 °C Dc
Certificat	IECEx IBE 15.0006X

Montage

	Extérieur et intérieur

Instructions de montage	Connexion intermédiaire spécifique au raccordement
	À l'état monté, l'appareil est conçu pour les atmosphères exposées à des émanations de gaz ou à la poussière. Veillez à ce que le connecteur femelle HF d'entrée se trouve dans le boîtier IP54 (zone 2, selon CEI/EN 60079-15) ou dans le boîtier IP6x (zone 22, selon CEI/EN 60079-31).

Dessins

Dessin coté

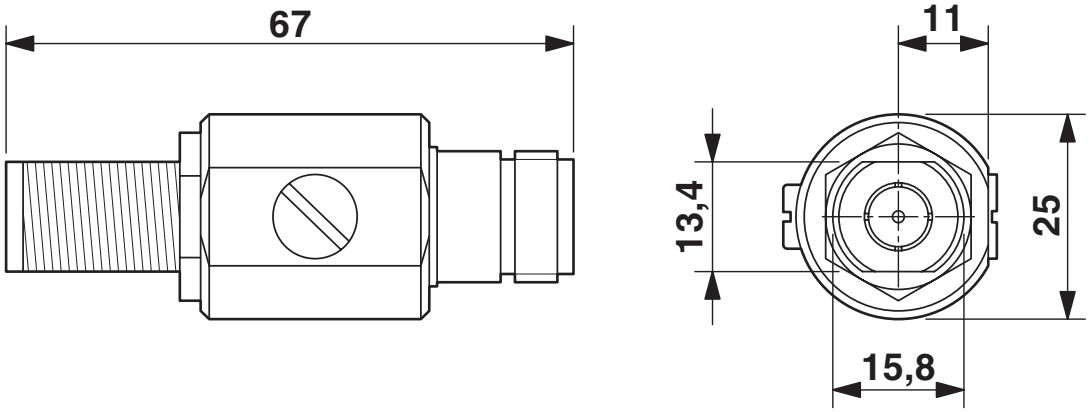

Dessin coté

Dessin de l'application

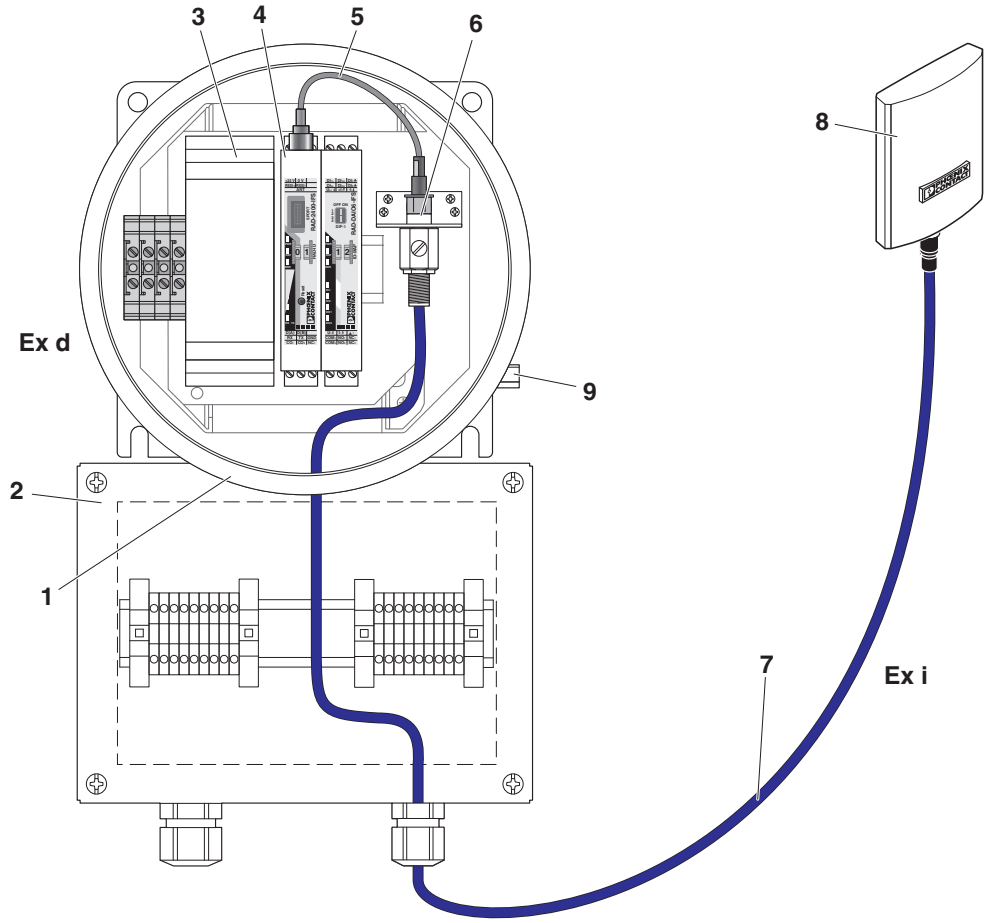

L'installation est un boîtier du type de protection contre l'inflammation « Enveloppe antidéflagrante » (EN 60079-1)

Dessin de l'application

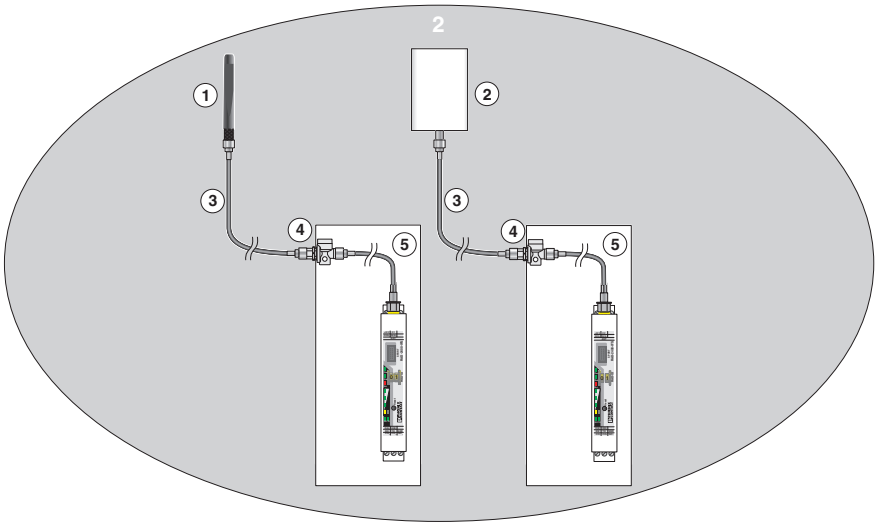

Installation des appareils et antennes dans la zone 2

Dessin de l'application

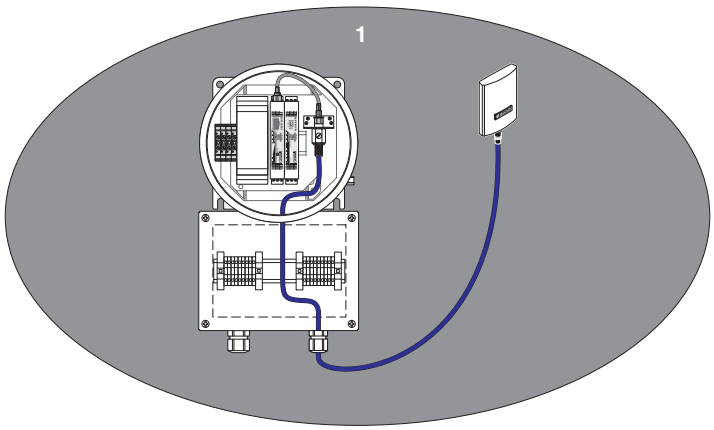

Installation des appareils et antennes dans la zone 1

Dessin de l'application

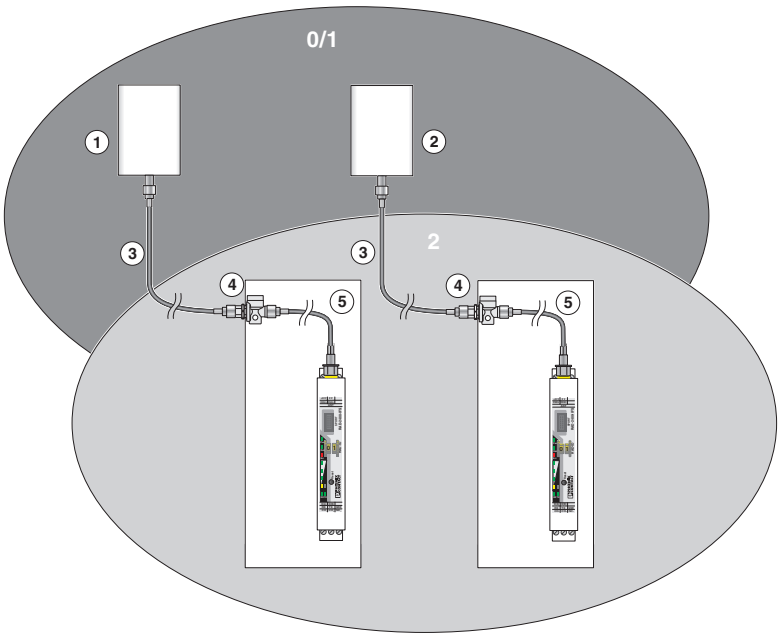

Installation des appareils dans la zone 2 et des antennes dans la zone 1 ou la zone 0

Dessin de l'application

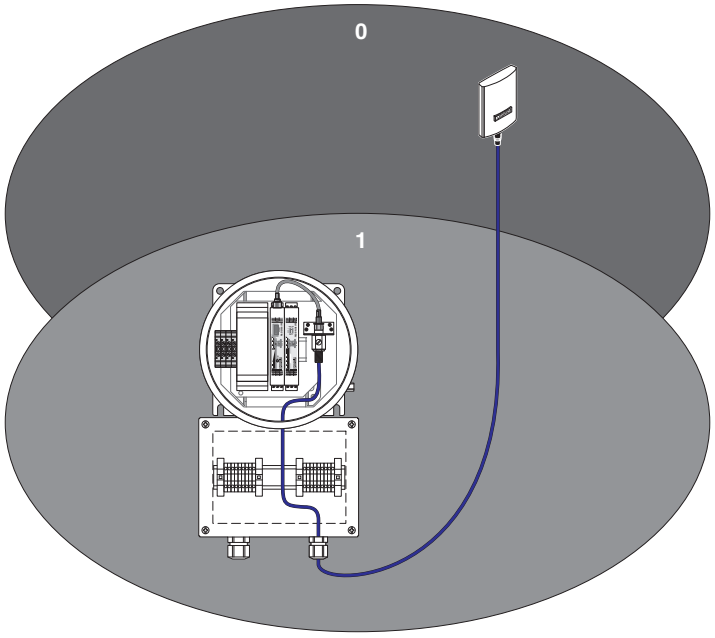

Installation des appareils dans la zone 1 et des antennes dans la zone 0

Dessin schématique

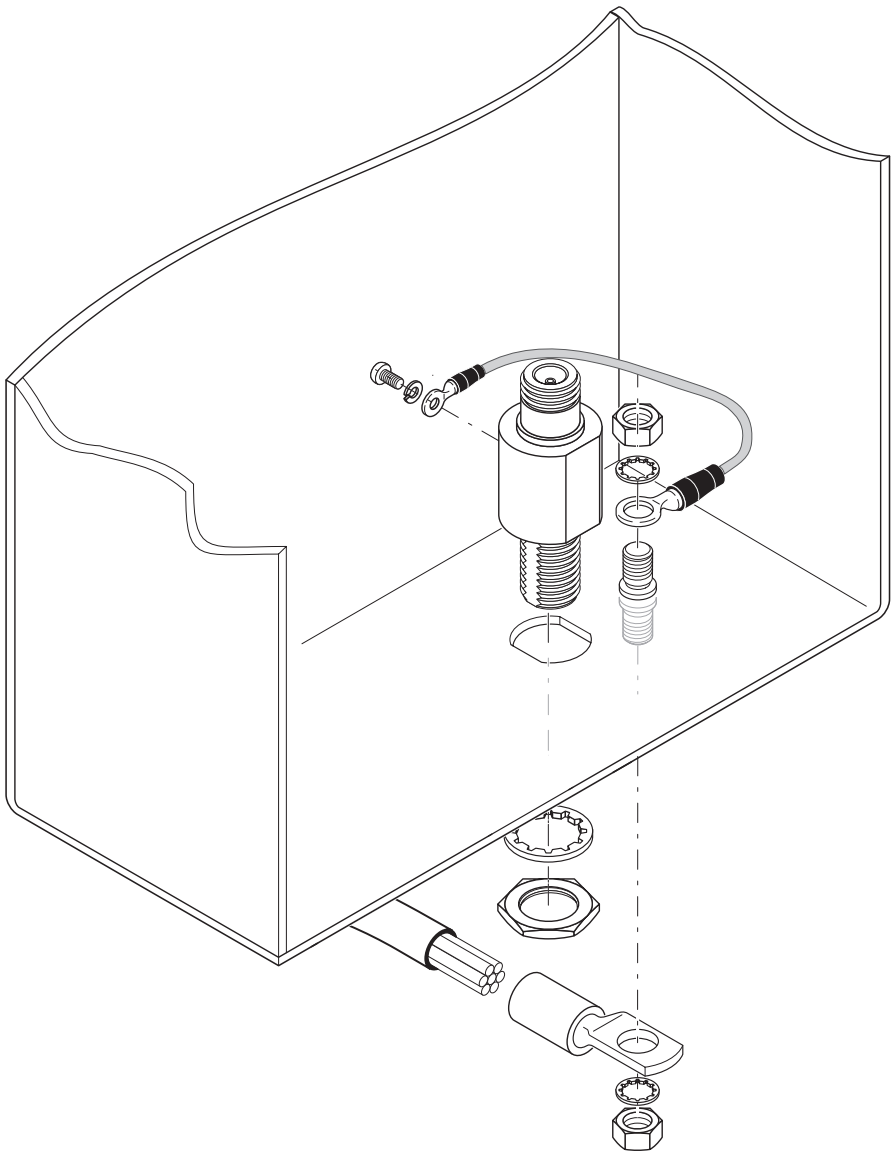

Traversée d'armoire

Diagramme

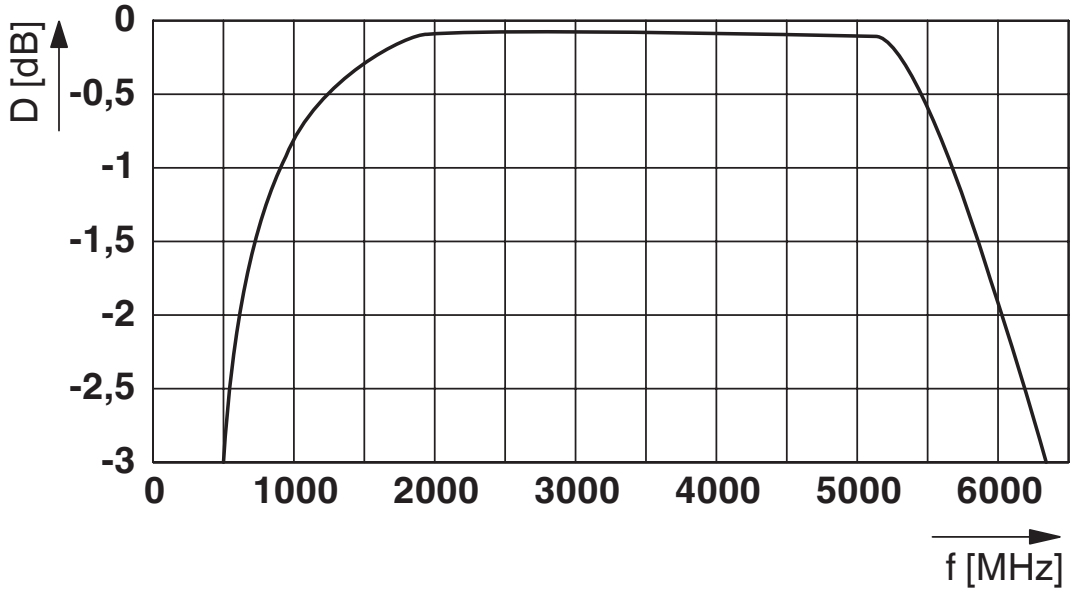

Atténuation

Homologations

To download certificates, visit the product detail page: https://www.phoenixcontact.com/fr/produits/2702198

IECEx
Identifiant de lhomologation: IECEx IBE 15.0006 X

ATEX
Identifiant de lhomologation: IBExU 15 ATEX 1064 X

Classifications

ECLASS

ECLASS-13.0	19070417
ECLASS-15.0	19070417

ETIM

ETIM 10.0	EC001135

UNSPSC

UNSPSC 21.0	39121400

Conformité environnementale

EU RoHS

Conforme aux exigences de la directive RoHS	Oui
sauf exceptions mentionnées	6(c)

China RoHS

Environment friendly use period (EFUP)	EFUP-25
	Vous trouverez un tableau de déclaration conformément à lACPEIP (China RoHS) concernant les produits dans la zone de téléchargement du produit correspondant sous « Déclaration du fabricant ». Pour tous les produits avec EFUP-E, aucun tableau de déclaration conformément à lACPEIP (China RoHS) nest établi car cela nest pas nécessaire.

EU REACH SVHC

Indication de substance soumise à autorisation REACH (n° CAS)	Lead(n° CAS: 7439-92-1)
SCIP	9dc59fc0-8026-4918-94f4-fd2601b36191

EF3.1 Changement climatique

CO2e kg	6,012 kg CO2e

Phoenix Contact 2026 © - Tous droits réservés
https://www.phoenixcontact.com

PHOENIX CONTACT SAS
52 Boulevard de Beaubourg Emerainville
77436 Marne La Vallée Cedex 2 France
+33 (0) 1 60 17 98 98
documentation@phoenixcontact.fr