AXL F RS UNI XC 1H - Module de communication

2702006

https://www.phoenixcontact.com/fr/produits/2702006

Veuillez tenir compte du fait que les données affichées dans ce document PDF proviennent de notre catalogue en ligne. Vous trouverez les données complètes dans la documentation utilisateur. Nos conditions générales d'utilisation des téléchargements sont applicables.

CRA-READY



La figure présente un article standard

Axioline F, Module de communication, Transmission série de données; Modèle pour conditions extrêmes; interface: RS-232, RS-485, RS-422: 1; Vitesse de transmission: 110 bit/s ... 250 kbit/s; vitesse de transmission dans le bus local: 100 Mbit/s; indice de protection: IP20; Eléments fournis: incl. module d'embase de bus et connecteurs Axioline F; Le produit est en cours d'adaptation à la loi sur la cyber-résilience (CRA).

Description du produit

Le module est prévu pour être utilisé dans une station Axioline F. Cela permet le fonctionnement de périphériques courants avec une interface série sur un système de bus.

Avantages

- Un canal d'entrée et de sortie série version RS-232, RS-422 et RS-485
- Prise en charge de différents protocoles
- Vitesse de transmission réglable jusqu'à 250000 bit/s
- Paramétrage via le canal PDI
- Plaque signalétique de l'appareil enregistrée
- Utilisable dans des conditions d'environnement extrêmes
- Plage de température étendue -40 °C ... +70 °C (voir chapitre « Essais concluants : utilisation dans des conditions d'environnement extrêmes » de la fiche technique)
- Circuits imprimés peints partiellement



Données commerciales

Référence	2702006
Conditionnement	1 Unité(s)
Commande minimum	1 Unité(s)
Clé de vente	DRI251
Product key	DRI251
GTIN	4046356909587
Poids par pièce (emballage compris)	206,9 g
Poids par pièce (hors emballage)	187,4 g
Numéro du tarif douanier	85176200
Pays d'origine	DE

Caractéristiques techniques

Dimensions

Dessin coté	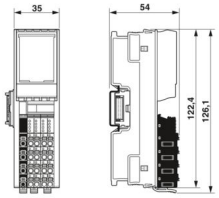
Largeur	35 mm
Hauteur	126,1 mm
Profondeur	54 mm
Renseignements sur les mesures	La profondeur est importante en cas d'utilisation d'un profilé TH 35-7.5 (selon EN 60715).

Remarques

Remarque relative à l'application	Uniquement pour un usage industriel
Remarque relative à l'application	À l'heure actuelle, nous préparons le produit de manière à ce qu'il soit conforme, à compter du 11 décembre 2027, aux exigences de la loi européenne sur la cyber-résilience (CRA), sur la base des informations actuellement disponibles concernant cette loi.

Restriction d'utilisation

Remarque CEM	CEM : produit de classe A, voir déclaration du fabriquant dans la section Téléchargements

Montage

Type de montage	Montage sur rail DIN
Position de montage	au choix (aucune réduction des caractéristiques de la température)

Indications sur les matériaux

Couleur (Boîtiers)	gris (RAL 7042)

Interfaces

Bus local Axioline F

Nombre d'interfaces	2
Type de raccordement	Module d'embase de bus
Vitesse de transmission	100 Mbit/s

RS-232, RS-485, RS-422

Nombre d'interfaces	1
Type de raccordement	Raccordement Push-in
Vitesse de transmission	110 bit/s ... 250 kbit/s (paramétrable)

Physique de transmission	Cuivre
Protocole	Transparent
	De bout en bout
	XON/XOFF
	Modbus/RTU (prise en charge client)
Tampon d'entrée	4 kByte
Tampon de sortie	1 kByte
Bits de données	5 ... 8
Bits d'arrêt	1 ou 2
Parité	paire, impaire ou sans
Résistance terminale	actif, intégré
Temps de repos	88 µs (entre l'émission et la réception de données)

Propriétés du système

Données de programmation

Espace d'adressage d'entrées	20 Octet
Espace d'adressage des sorties	20 Octet

Télégramme de données du bus de terrain (PROFIBUS)

Besoin en données de paramétrage	14 Octet
Besoin en données de configuration	7 Octet

Propriétés du produit

Type de produit	Composants E/S
Gamme de produits	Axioline F
Type	block modular
Position de montage	au choix (aucune réduction des caractéristiques de la température)
Éléments fournis	incl. module d'embase de bus et connecteurs Axioline F
Propriétés particulières	Le produit est en cours d'adaptation à la loi sur la cyber-résilience (CRA)
	Modèle pour conditions extrêmes

Propriétés d'isolation

Catégorie de surtension	II (CEI 60664-1, EN 60664-1)
Degré de pollution	2 (CEI 60664-1, EN 60664-1)

Propriétés électriques

Puissance dissipée maximale en condition nominale	1,2 W

Potentiels: Alimentation du bus local Axioline F (U_{Bus})

Tension d'alimentation	5 V DC (via module d'embase de bus)
Consommation de courant	max. 240 mA
	typ. 200 mA

Isolation galvanique / isolation des plages de tension

Tension d'essai: Alimentation 5 V du bus local (U_{Bus})/alimentation 5 V (périphérie)	1000 V DC, 1 min
Tension d'essai: Alimentation 5 V du bus local (U_{Bus})/terre fonctionnelle	1000 V DC, 1 min
Tension d'essai: Alimentation 5 V (périphérie) / terre de fonctionnement	1000 V DC, 1 min

Caractéristiques de raccordement

Technologie de raccordement

Dénomination connexion	Connecteur Axioline F
Remarque concernant la connectique	Respectez les valeurs relatives aux sections de conducteur indiquées dans le manuel d'utilisation « Axioline F : système et installation ».

Connecteur Axioline F

Type de raccordement	Raccordement Push-in
Remarque concernant la connectique	Respectez les valeurs relatives aux sections de conducteur indiquées dans le manuel d'utilisation « Axioline F : système et installation ».
Section de conducteur rigide	0,2 mm² ... 1,5 mm²
Section de conducteur souple	0,2 mm² ... 1,5 mm²
Section de conducteur AWG	24 ... 16
Longueur à dénuder	8 mm

Conditions environnementales et de durée de vie

Conditions ambiantes

Température ambiante (fonctionnement)	-25 °C ... 60 °C (Standard, applications avec homologation UL, utilisation dans les zones ATEX 2)
	-40 °C ... 70 °C (Plage étendue, voir aussi le chapitre « Essais concluants : utilisation dans des conditions d'environnement extrêmes » de la fiche technique.)
Indice de protection	IP20
Pression atmosphérique (service)	70 kPa ... 106 kPa (jusqu'à 3000 m d'altitude)
Pression atmosphérique (stockage/transport)	70 kPa ... 106 kPa (jusqu'à 3000 m d'altitude)
Température ambiante (stockage/transport)	-40 °C ... 85 °C
Humidité de l'air admissible (fonctionnement)	5 % ... 95 % (pas de condensation)
Humidité de l'air admissible (stockage/transport)	5 % ... 95 % (pas de condensation)

Contrôle mécanique

Résistance aux vibrations selon EN 60068-2-6/CEI 60068-2-6	5g
Chocs selon EN 60068-2-27/CEI 60068-2-27	30g
Choc prolongé selon EN 60068-2-27/CEI 60068-2-27	10g

Contrôle (gaz nocif)

Norme d'essai	ISA-71.04-2013 G3 Harsh Group A
	CEI 60068-2-60:2015 Méthode 4
Température	25 °C ±1 K

Humidité (relatif)	75 % ±3 %
Durée du contrôle	21 Jours
Concentration en volume H_2S (Hydrogène sulfuré)	50 ppb
Concentration en volume NO_2 (Dioxyde d'azote)	1250 ppb
Concentration en volume Cl_2 (Chlore)	10 ppb
Concentration en volume SO_2 (Dioxyde de soufre)	300 ppb

Normes et spécifications

Classe de protection	III (CEI 61140, EN 61140, VDE 0140-1)

Homologations

ATEX

Repérage	Ⓔx II 3 G Ex ec IIC T4 Gc
Certificat	UL 20 ATEX 2441X

IECEx

Repérage	Ex ec IIC T4 Gc
Certificat	IECEx ULD 20.0026X

UL, USA / Canada

Repérage	cULus
Certificat	E238705

UL Ex, USA / Canada

Repérage	Class I, Zone 2, AEx ec IIC T4
	Class I, Division 2, Groups A, B, C, D, T4
	Ex ec IIC T4 Gc X
Certificat	E366272

CCC / China-Ex

Repérage	Ex ec IIC T4 Gc
Certificat	

Dessins

Dessin coté

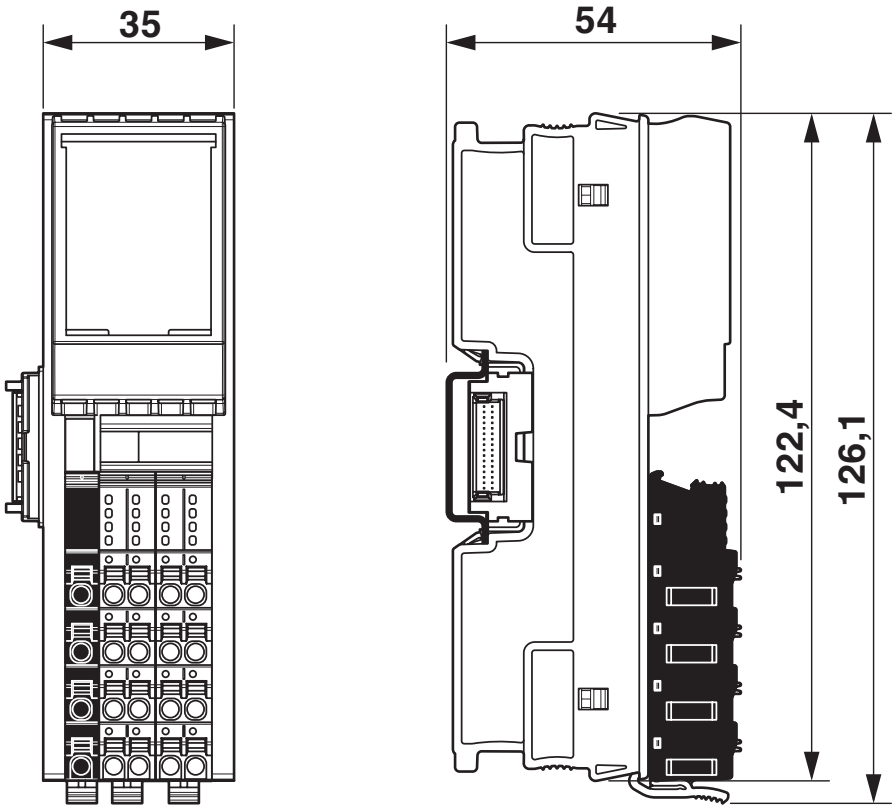

Dimensions

Dessin de la connexion

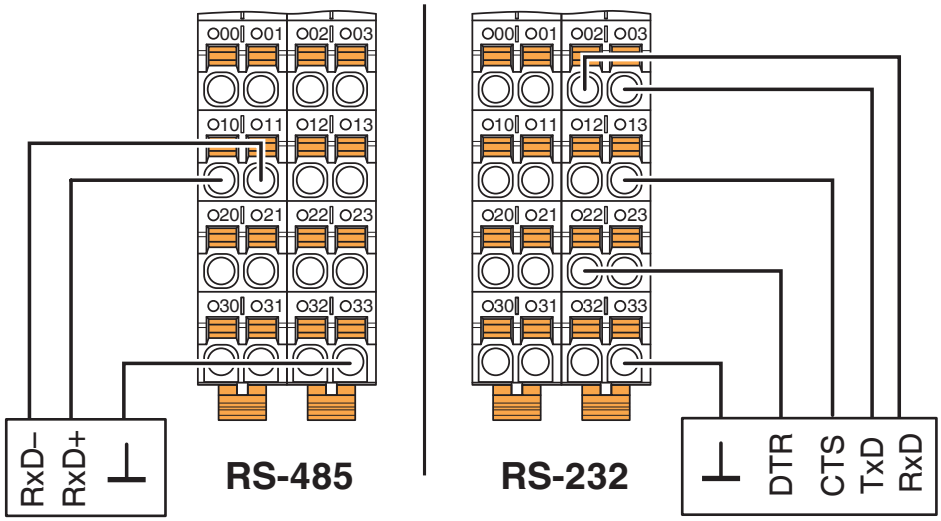

Schéma fonctionnel

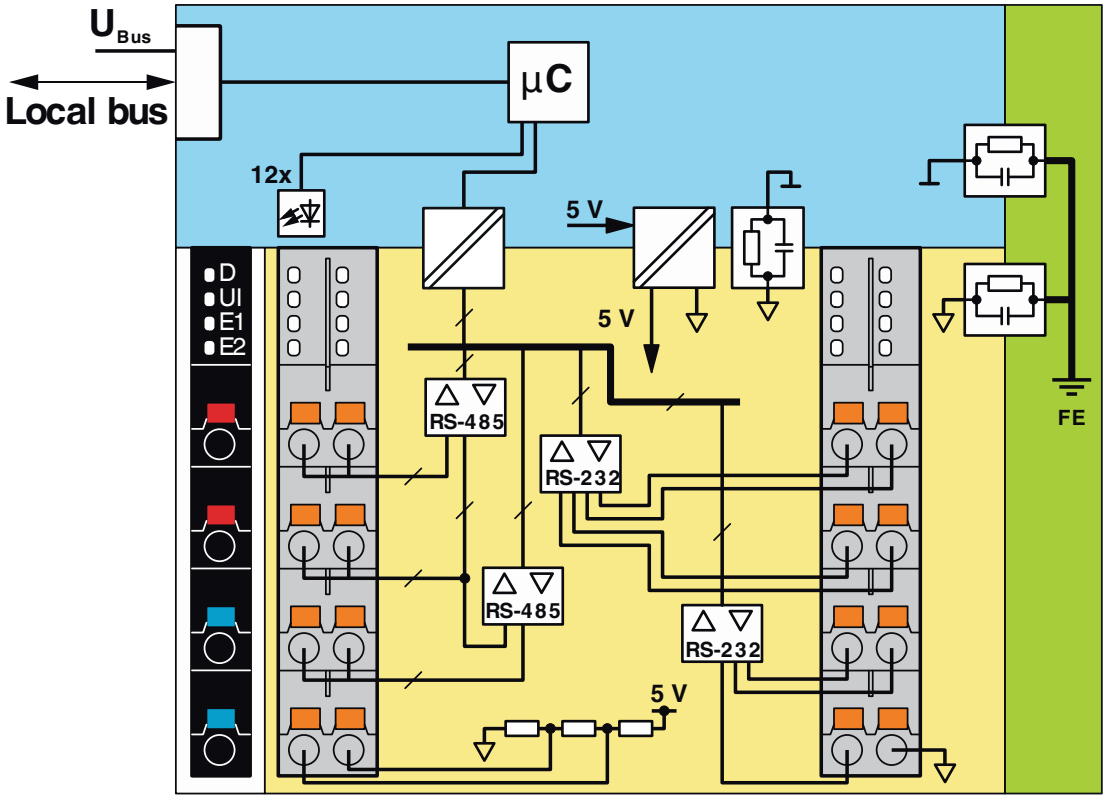

Circuit interne des bornes

Homologations

To download certificates, visit the product detail page: https://www.phoenixcontact.com/fr/produits/2702006

DNV GL
Identifiant de lhomologation: TAA00000DF

LR
Identifiant de lhomologation: LR2480202TA-02

BSH
Identifiant de lhomologation: 840c

RINA
Identifiant de lhomologation: ELE008423XG001

ABS
Identifiant de lhomologation: 23-2449604-PDA

cULus Listed
Identifiant de lhomologation: E238705

IECEx
Identifiant de lhomologation: IECEx ULD 20.0026X

ATEX
Identifiant de lhomologation: UL 20 ATEX 2441X

cULus Listed
Identifiant de lhomologation: E366272

CCC
Identifiant de lhomologation: 2021122309114456

Classifications

ECLASS

ECLASS-13.0	27242608
ECLASS-15.0	27242608

ETIM

ETIM 10.0	EC001604

UNSPSC

UNSPSC 21.0	32151600

Conformité environnementale

EU RoHS

Conforme aux exigences de la directive RoHS	Oui
sauf exceptions mentionnées	7(a), 7(c)-I

China RoHS

Environment friendly use period (EFUP)	EFUP-50
	Vous trouverez un tableau de déclaration conformément à lACPEIP (China RoHS) concernant les produits dans la zone de téléchargement du produit correspondant sous « Déclaration du fabricant ». Pour tous les produits avec EFUP-E, aucun tableau de déclaration conformément à lACPEIP (China RoHS) nest établi car cela nest pas nécessaire.

EU REACH SVHC

Indication de substance soumise à autorisation REACH (n° CAS)	Lead(n° CAS: 7439-92-1)
	6,6'-di-tert-butyl-2,2'-methylenedi-p-cresol(n° CAS: 119-47-1)
SCIP	3e917e75-e34c-4846-98ca-98d91e2d2bbd

Phoenix Contact 2026 © - Tous droits réservés
https://www.phoenixcontact.com

PHOENIX CONTACT SAS
52 Boulevard de Beaubourg Emerainville
77436 Marne La Vallée Cedex 2 France
+33 (0) 1 60 17 98 98
documentation@phoenixcontact.fr