FL SWITCH IRT 4TX - Industrial Ethernet Switch

2700689

https://www.phoenixcontact.com/fr/produits/2700689

Veuillez tenir compte du fait que les données affichées dans ce document PDF proviennent de notre catalogue en ligne. Vous trouverez les données complètes dans la documentation utilisateur. Nos conditions générales d'utilisation des téléchargements sont applicables.



Managed Switch IRT série, 4 Ports RJ45 10/100 Mbit/s, indice de protection: IP20, Température ambiante (fonctionnement): -25 °C ... 60 °C, Plage de tension d'alimentation: 19 V DC ... 30 V DC, PROFINET Conformance Class C

Description du produit

Les éléments FL SWITCH IRT sont des commutateurs à quatre ports pour applications PROFINET. L'architecture des commutateurs ERTEC-400 garantit un niveau optimal d'intégration et de diagnostic des composants de l'infrastructure dans les réseaux PROFINET. Dans ce cadre, les commutateurs peuvent être configurés avec toutes leurs fonctions à l'aide d'un automate PROFINET supérieur. L'intégration au système d'ingénierie supérieure s'effectue de manière simple et fiable par le biais des fichiers GSDML ou FDCML fournis.
Ces appareils présentent les caractéristiques suivantes :
- Le diagnostic et le paramétrage s'effectuent via le protocole PROFINET à partir de la commande.
- Les commutateurs peuvent être paramétrés et intégrés dans le système d'ingénierie depuis n'importe quel automate comportant la fonctionnalité PROFINET.
- Prise en charge LLDP pour la reconnaissance de la topologie en environnement PROFINET.
- Protocole DCP pour l'adressage IP directement à partir de l'automate.
- Mémoire de paramétrage MEM-Plug pour sauvegarder la configuration de l'appareil.
- Ports POF SCRJ pour fibres polymères ou PCF à confectionner sur le terrain incluant le contrôle de la qualité du circuit via PROFINET et LED de diagnostic directement sur le commutateur.
- En utilisant l'ERTEC 400, les commutateurs de la gamme FL SWITCH IRT prennent en charge la technologie PROFINET IRT, y compris le procédé cut through.
- Gestion via le Web permettant un contrôle et une configuration aisés dans le navigateur Web.
- Prise en charge SNMP permettant un contrôle et une configuration à l'aide d'outils informatiques standard.

Avantages

- MRP (client et manager)
- Périphérique E/S PN
- Commutation cut through
- SNMP
- Type plat

ELEKTROGERÄTE RÜCKNAHME

Données commerciales

Référence	2700689
Conditionnement	1 Unité(s)
Commande minimum	1 Unité(s)
Clé de vente	DNN124
Product key	DNN124
GTIN	4046356651479
Poids par pièce (emballage compris)	526,04 g
Poids par pièce (hors emballage)	450 g
Numéro du tarif douanier	85176200
Pays d'origine	DE

Caractéristiques techniques

Dimensions

Dessin coté	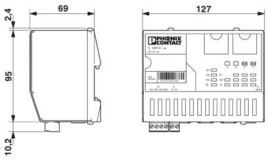
Largeur	127 mm
Hauteur	95 mm
Profondeur	69 mm

Remarques

Remarque relative à l'application

Remarque relative à l'application	Uniquement pour un usage industriel

Indications sur les matériaux

Couleur (Boîtiers)	couleur acier/acier inox
Plaque-support du matériel	Aluminium coulé sous pression, résistant à la corrosion
Matériau du boîtier	Aluminium, incolore, anodisée

Montage

Type de montage	Montage sur rail DIN

Interfaces

Ethernet

Type de raccordement	RJ45
Vitesse de transmission	10/100 Mbit/s
Physique de transmission	Cuivre
Distance de transmission	100 m (par segment)
LED de signalisation	Tension d'alimentation, transmission de données, erreur, lien, activité
Nombre de voies	4 (Ports RJ45)

Données de sortie

Contact de signalisation

Tension d'amorçage	24 V (typique)
Courant d'amorçage	typique

Propriétés du produit

Type de produit	Switch
Gamme de produits	Managed Switch IRT

Type	Stand-alone
MTTF	362,73 Années (SN 29500 standard, température 25 °C, cycle de travail 21 %)
	218,23 Années (SN 29500 standard, température 40 °C, cycle de travail 34,25 %)
	37,87 Années (SN 29500 standard, température 60 °C, cycle de travail 100 %)

Fonctions switch

Navigateurs supportés	Internet Explorer version 5.5 ou sup.
Contact de signalisation tension de commande	24 V (typique)
Contact de signalisation courant de commande	typique
Classe de conformité PROFINET	Conformance Class C
Fonction des appareils PROFINET	Périphérique PROFINET
Spécification PROFINET	PROFINET-IO RT/IRT, Spec. 2.x
Indicateurs d'état et de diagnostic	LED : US1, US2 (alimentation en tension), Fail (contact d'alarme), toujours 3 LED par port Ethernet (Link, Activity et état FO) et BF (Bus Fail)
Fonctionnalité de base	Switch cut through / store and forward conforme à la norme IEEE 802.3, 2 classes de priorité selon IEEE 802.1 P, protocole TCP/IP, compatible DCP, fonction serveur Web intégrée, périphérique PROFINET.
Fonctions de redondance	MRP (Media Redundancy Protocol)

Propriétés électriques

Courant absorbé	165 mA (pour 24 V DC)
Diagnostic local	US1/2 Tension d'alimentation US1, US2 LED verte
	FAIL div. LED rouge
	LIAISON Statut de la liaison LED verte
	ACT Réception/émission de télégrammes LED verte
	BF Erreur de bus LED rouge
Puissance dissipée maximale en condition nominale	3,96 W
Section contrôlée	Alimentation 24 V/terre fonctionnelle 500 V DC 1 min
	Interface Ethernet / Tous les autres potentiels 2,25 kV DC 1 min
Support de transmission	Cuivre

Alimentation

Tension d'alimentation (DC)	24 V DC (redondante)
Plage de tension d'alimentation	18,5 V DC ... 30,2 V DC
Raccordement alimentation	Par MINICONNEC, section maximale des conducteurs 2,5 mm²
Ondulation résiduelle	3,6 V_{CC} (à l'intérieur de la plage de tension admissible)
Courant max. absorbé	165 mA
Courant absorbé typique	165 mA (pour U_S = 24 V DC)
Courant absorbé	165 mA (pour 24 V DC)

Alimentation: Bloc électronique

Tension d'alimentation	24 V DC
Plage de tension d'alimentation	18 V DC ... 32 V DC (Ondulation comprise)

Caractéristiques de raccordement

Type de raccordement	Raccordement vissé
enfichable	oui
Section de conducteur rigide	0,2 mm² ... 2,5 mm²
Section de conducteur souple	0,2 mm² ... 2,5 mm²
Section de conducteur AWG	24 ... 12
Longueur à dénuder	7 mm

Conditions environnementales et de durée de vie

Conditions ambiantes

Indice de protection	IP20
Température ambiante (fonctionnement)	-25 °C ... 60 °C
Température ambiante (stockage/transport)	-40 °C ... 85 °C
Humidité de l'air admissible (fonctionnement)	5 % ... 95 % (pas de condensation)
Humidité de l'air admissible (stockage/transport)	5 % ... 95 % (pas de condensation)
Vibrations (service)	selon CEI 60068-2-6 : 5g, 10 Hz ... 150 Hz
Pression atmosphérique (service)	86 kPa ... 108 kPa (2000 m au-dessus du niveau de la mer)
Pression atmosphérique (stockage/transport)	66 kPa ... 108 kPa (altitude 3500 mètres)

Données CEM

Compatibilité électromagnétique	Conformité à la directive CEM 2014/30/UE
Conformité aux directives CEM	EN 55022 (Perturbations radioélectriques) Classe A
	EN 61000-4-2 (ESD) Critère A
	EN 61000-4-3 (champs électromagnétiques) Critère A, 10 V/m
	EN 61000-4-5 (Surge) Critère B
	EN 61000-4-4 (EFT/en salves) Critère A, 2,2 kV
	EN 61000-4-6 EN 61000-4-6 (perturbations conduites) Critère A, intensité de champ : 10 V/m
	EN 61000-4-3 (champs électromagnétiques) EN 61000-4-3 (champs électromagnétiques) Critère A, 10 V/m
	60950-1

Propriétés du système

Configuration requise

Navigateurs supportés	Internet Explorer version 5.5 ou sup.

Signalisation

Affichage d'état	LED : US1, US2 (alimentation en tension), Fail (contact d'alarme), toujours 3 LED par port Ethernet (Link, Activity et état FO) et BF (Bus Fail)

Dessins

Dessin coté

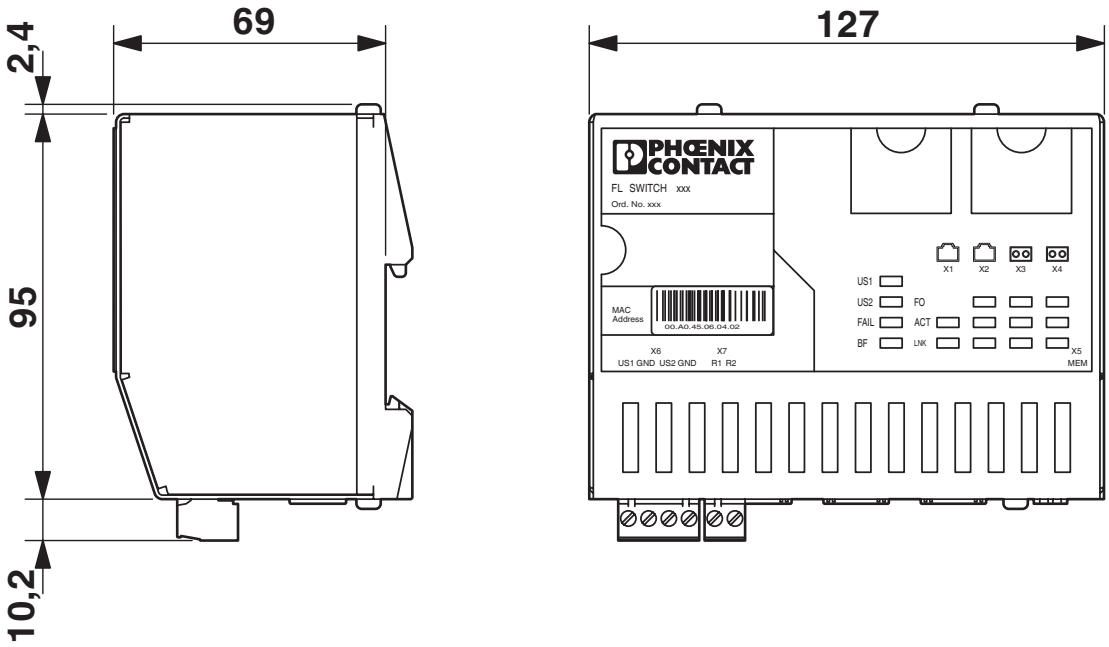

Dessin de la connexion

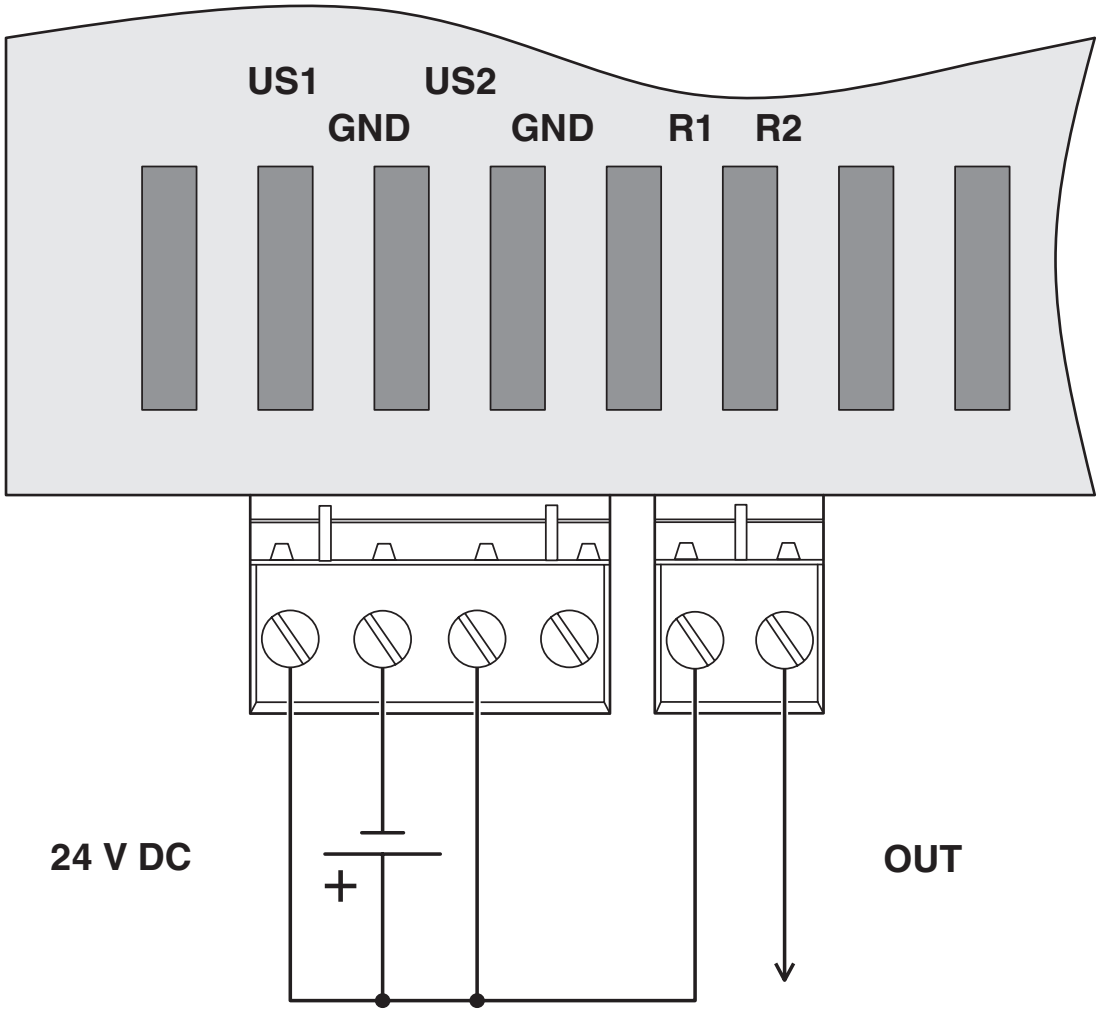

Dessin de la connexion

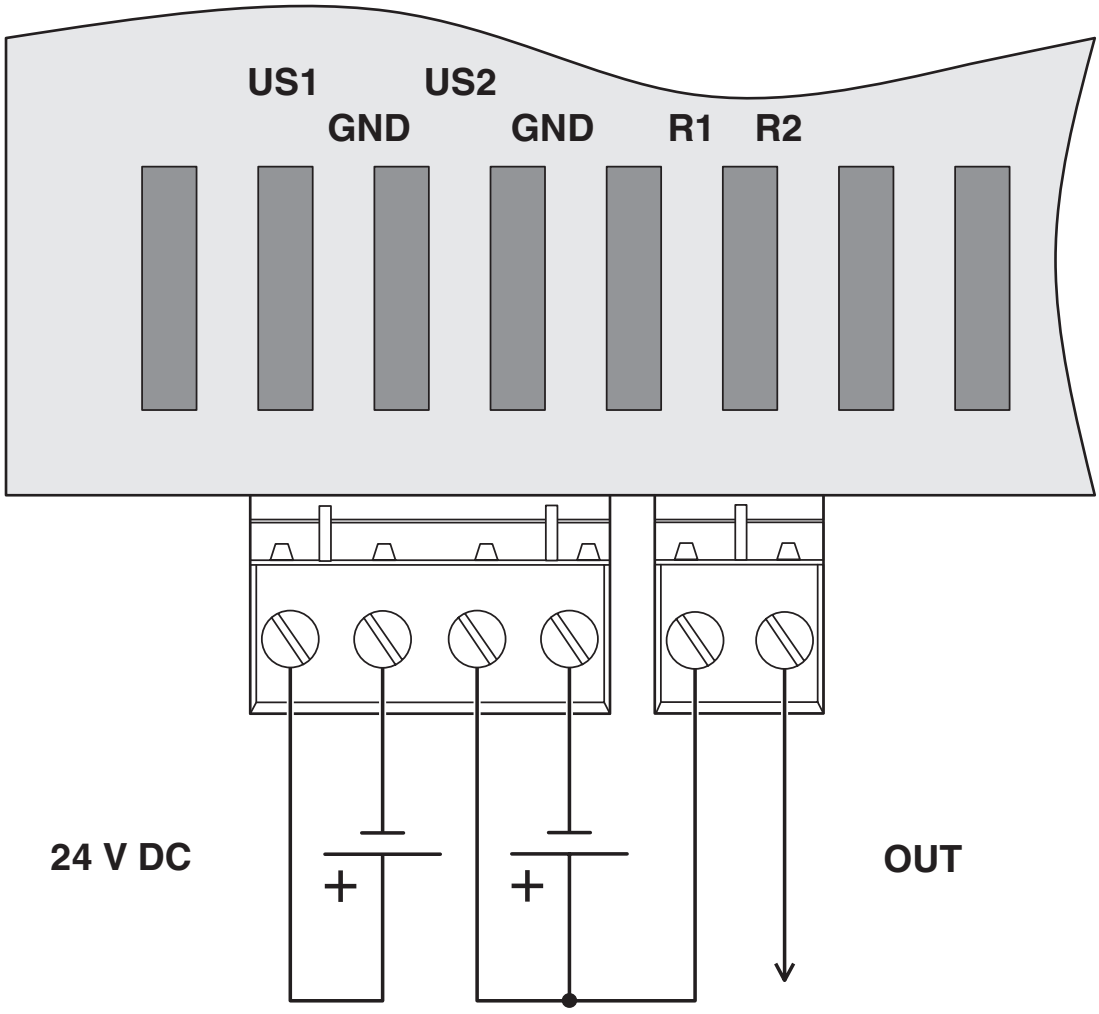

Homologations

To download certificates, visit the product detail page: https://www.phoenixcontact.com/fr/produits/2700689

UL Listed
Identifiant de lhomologation: E140324

cUL Listed
Identifiant de lhomologation: E140324

PROFINET
Identifiant de lhomologation: Z11869

Classifications

ECLASS

ECLASS-13.0	19170401
ECLASS-15.0	19170401

ETIM

ETIM 10.0	EC000734

UNSPSC

UNSPSC 21.0	43222600

Conformité environnementale

EU RoHS

Conforme aux exigences de la directive RoHS	Oui
sauf exceptions mentionnées	6(c), 7(a), 7(c)-I

China RoHS

Environment friendly use period (EFUP)	EFUP-50
	Vous trouverez un tableau de déclaration conformément à lACPEIP (China RoHS) concernant les produits dans la zone de téléchargement du produit correspondant sous « Déclaration du fabricant ». Pour tous les produits avec EFUP-E, aucun tableau de déclaration conformément à lACPEIP (China RoHS) nest établi car cela nest pas nécessaire.

EU REACH SVHC

Indication de substance soumise à autorisation REACH (n° CAS)	Lead(n° CAS: 7439-92-1)
SCIP	5104733a-b394-4758-a839-3a7cdbead90a

Phoenix Contact 2026 © - Tous droits réservés
https://www.phoenixcontact.com

PHOENIX CONTACT SAS
52 Boulevard de Beaubourg Emerainville
77436 Marne La Vallée Cedex 2 France
+33 (0) 1 60 17 98 98
documentation@phoenixcontact.fr