FL SWITCH 1605 M12 - Industrial Ethernet Switch

2700200

https://www.phoenixcontact.com/fr/produits/2700200

Veuillez tenir compte du fait que les données affichées dans ce document PDF proviennent de notre catalogue en ligne. Vous trouverez les données complètes dans la documentation utilisateur. Nos conditions générales d'utilisation des téléchargements sont applicables.

CRA-READY



Unmanaged Switch 1600 série, 5 Ports M12 10/100 Mbit/s, indice de protection: IP65/IP66/IP67, Température ambiante (fonctionnement): -40 °C ... 75 °C, Plage de tension d'alimentation: 9 V DC ... 32 V DC, PROFINET Conformance Class A, Plage de température élargie, Le produit est en cours d'adaptation à la loi sur la cyber-résilience (CRA)

Description du produit

Interface Ethernet : Le FL SWITCH 1605 M12 dispose en façade de cinq ports Ethernet au format M12, auxquels seuls des câbles Ethernet CAT5 / CAT6 avec connecteurs M12 à détrompage D peuvent être raccordés. La vitesse de transmission des données est de 10 MBit/s ou de 100 MBit/s. Par ailleurs, chaque port de 100 MBit/s dispose d'une fonction d'auto-crossing : il n'est donc pas nécessaire de les différencier pour des câbles 1:1 ou Cross Over Ethernet. Propriétés de commutation du FL SWITCH 1605 M12 - Store and Forward: Le commutateur détermine automatiquement les adresses des équipements terminaux raccordés à un port en évaluant les adresses sources présentes dans les télégrammes de données. Seuls les paquets mentionnant une adresse inconnue, une adresse source correspondant à ce port ou une adresse de diffusion/multidiffusion dans le champ d'adresse cible sont redirigés via le port correspondant. Le commutateur peut enregistrer jusqu'à 4096 adresses dans son tableau d'adresses avec une durée de maintien de 40 secondes. Ceci est nécessaire lorsque plusieurs équipements terminaux sont connectés à un ou plusieurs ports. Ainsi, plusieurs sous-réseaux autonomes peuvent être raccordés à un commutateur. - Fonction multi-adresse : Le commutateur détermine automatiquement les adresses des équipements terminaux raccordés à un port en évaluant les adresses sources présentes dans les télégrammes de données. Seuls les paquets mentionnant une adresse inconnue, une adresse source correspondant à ce port ou une adresse de diffusion/multidiffusion dans le champ d'adresse cible sont redirigés via le port correspondant. Le commutateur peut enregistrer jusqu'à 4096 adresses dans son tableau d'adresses avec une durée de maintien de 40 secondes. Ceci est nécessaire lorsque plusieurs équipements terminaux sont connectés à un ou plusieurs ports. Ainsi, plusieurs sous-réseaux autonomes peuvent être raccordés à un commutateur. - Quality of Service (QoS) Avec la fonction Quality of Service, le switch peut traiter en priorité le trafic PROFINET. Pour cela, le switch reconnaît, à l'aide des paquets Ethernet, la priorité QoS et retransmet d'abord les paquets Ethernet avec la priorité la plus élevée.

Avantages

- Boîtier robuste IP67
- Montage mural facile



Données commerciales

Référence	2700200
Conditionnement	1 Unité(s)
Commande minimum	1 Unité(s)
Clé de vente	DNN114
Product key	DNN114
GTIN	4046356499781
Poids par pièce (emballage compris)	271 g
Poids par pièce (hors emballage)	220 g
Numéro du tarif douanier	85176200
Pays d'origine	CN

Caractéristiques techniques

Dimensions

Dessin coté	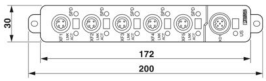
Largeur	30 mm
Hauteur	200 mm
Profondeur	41 mm
Intervalle entre perçages	186 mm

Remarques

Remarque relative à l'application	ATTENTION : Satisfaire aux exigences de compatibilité électromagnétique ! Pour le raccordement à la terre fonctionnel, utilisez une vis de fixation en cas de montage sur un support conducteur. En cas de montage sur un support non conducteur, l'appareil est raccordé à la terre par l'intermédiaire de la vis de fixation à l'aide d'une cosse.
Remarque relative à l'application	Uniquement pour un usage industriel
Remarque relative à l'application	À l'heure actuelle, nous préparons le produit de manière à ce qu'il soit conforme, à compter du 11 décembre 2027, aux exigences de la loi européenne sur la cyber-résilience (CRA), sur la base des informations actuellement disponibles concernant cette loi.

Indications sur les matériaux

Couleur (Boîtiers)	noir (RAL 9005)
Plaque-support du matériel	Acier inoxydable (1.4301/1.4016)
Matériau du boîtier	PBT

Montage

Type de montage	Montage mural

Interfaces

Ethernet

Type de raccordement	M12, blindé
Remarque concernant la connectique	Détrompage D
Vitesse de transmission	10/100 Mbit/s
Physique de transmission	Raccordement par paire torsadée
Distance de transmission	100 m (par segment)
LED de signalisation	Réception de données, état de la liaison
Nombre de voies	5 (Ports M12)

Propriétés du produit

Type de produit	Switch
Gamme de produits	Unmanaged Switch 1600
Type	Stand-alone
MTTF	302,5 Années (SN 29500 standard, température 25 °C, cycle de travail 21 %)
	156,52 Années (SN 29500 standard, température 40 °C, cycle de travail 34,25 %)
	40,43 Années (SN 29500 standard, température 55 °C, cycle de travail 100 %)
Propriétés particulières	Plage de température élargie
	Le produit est en cours d'adaptation à la loi sur la cyber-résilience (CRA)

Propriétés d'isolation

Classe de protection	III (CEI 61140, EN 61140, VDE 0140-1)
Catégorie de surtension	II
Degré de pollution	2

Fonctions switch

Classe de conformité PROFINET	Conformance Class A
Indicateurs d'état et de diagnostic	LED : US (alimentation en tension), toujours 2 LED par port Ethernet (Link et Activity)
Fonctionnalité de base	Switch non administrable/auto-négociation, conforme à la norme IEEE 802.3, mode de commutation Store and Forward, 4 classes de priorité selon IEEE 802.1 P, filtre PTCP
Autres fonctions	Autonegotiation

Propriétés électriques

Courant absorbé	40 mA ... 124 mA (pour 24 V DC)
Diagnostic local	US Tension d'alimentation US LED verte
	X1...X5 Statut de la liaison LED verte
	X1...X5 Réception/émission de télégrammes LED verte
Puissance dissipée maximale en condition nominale	0,96 W
Section contrôlée	Alimentation 24 V/terre fonctionnelle 500 V DC 1 min
	Interface Ethernet / Tous les autres potentiels 2,25 kV DC 1 min
Support de transmission	Cuivre

Alimentation

Tension d'alimentation (DC)	24 V DC (Connecteur M12)
Plage de tension d'alimentation	9 V DC ... 32 V DC
Raccordement alimentation	via les connecteurs M12
Ondulation résiduelle	3,6 V_{CC}
Courant max. absorbé	124 mA
Courant absorbé typique	40 mA (pour U_S = 24 V DC)
Courant absorbé	40 mA ... 124 mA (pour 24 V DC)

Caractéristiques de raccordement

Type de raccordement	M12, blindé

Conditions environnementales et de durée de vie

Conditions ambiantes

Indice de protection	IP65
	IP66
	IP67
Température ambiante (fonctionnement)	-40 °C ... 75 °C
Température ambiante (stockage/transport)	-40 °C ... 70 °C
Altitude	max. 2000 m (au-dessus du niveau de la mer (exploitation))
Humidité de l'air admissible (fonctionnement)	10 % ... 95 %
Humidité de l'air admissible (stockage/transport)	10 % ... 95 % (pas de condensation)
Choc (fonctionnement)	30g (EN 60068-2-27)
Vibrations (service)	selon CEI 60068-2-6 : 5g, 150 Hz
Pression atmosphérique (service)	86 kPa ... 108 kPa (2000 m au-dessus du niveau de la mer)
Pression atmosphérique (stockage/transport)	66 kPa ... 108 kPa (altitude 3500 mètres)

Données CEM

Compatibilité électromagnétique	Conformité à la directive CEM 2014/30/UE
Conformité aux directives CEM	Test de l'émission de bruit selon EN 61000-6-3/CEI 61000-6-3 EN 61000-6-3 (émission de bruit) Classe B
	EN 55011 (Perturbations radioélectriques) Classe B
	EN 55022 (Perturbations radioélectriques) Classe B
	EN 61000-4-2 (ESD) Critère B
	EN 61000-4-3 (champs électromagnétiques) Critère A, 20 V/m
	EN 61000-4-3 (champs électromagnétiques) Critère A, 10 V/m
	EN 61000-4-4 Critère A, 2,2 kV
	EN 61000-4-5 (Surge) Critère A, interfaces 1 kV
	EN 61000-4-6 (perturbations conduites) Critère A, intensité de champ : 10 V/m
	EN 60950-1
Immunité	EN 61000-6-2

Émissions parasites

Normes / Spécifications	EN 61000-6-4

Signalisation

Affichage d'état	LED : US (alimentation en tension), toujours 2 LED par port Ethernet (Link et Activity)

Dessins

Dessin coté

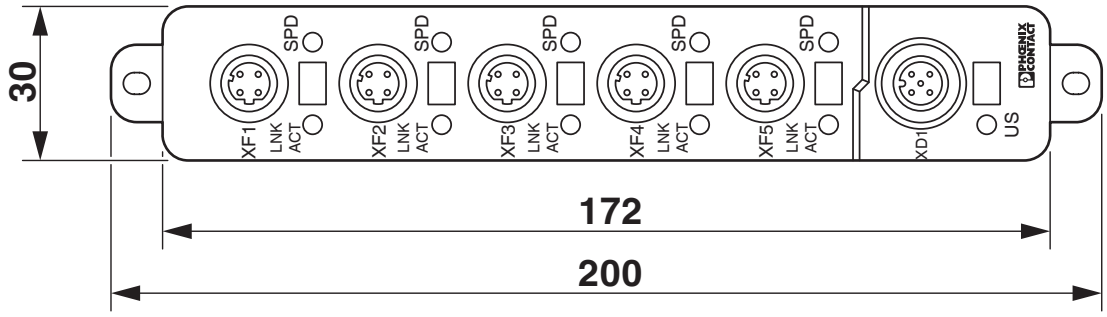

Vue d'en haut (dimensions en mm)

Dessin coté

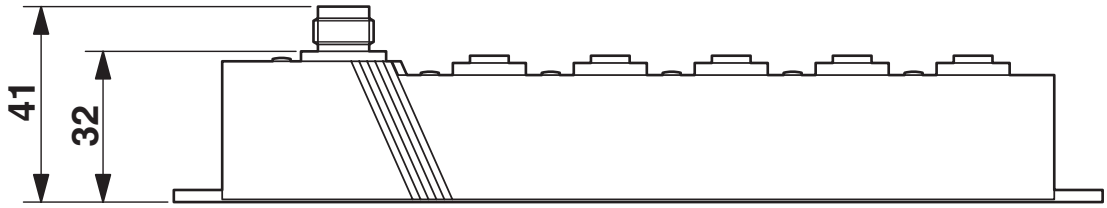

Vue latérale (dimensions en mm)

Dessin du produit

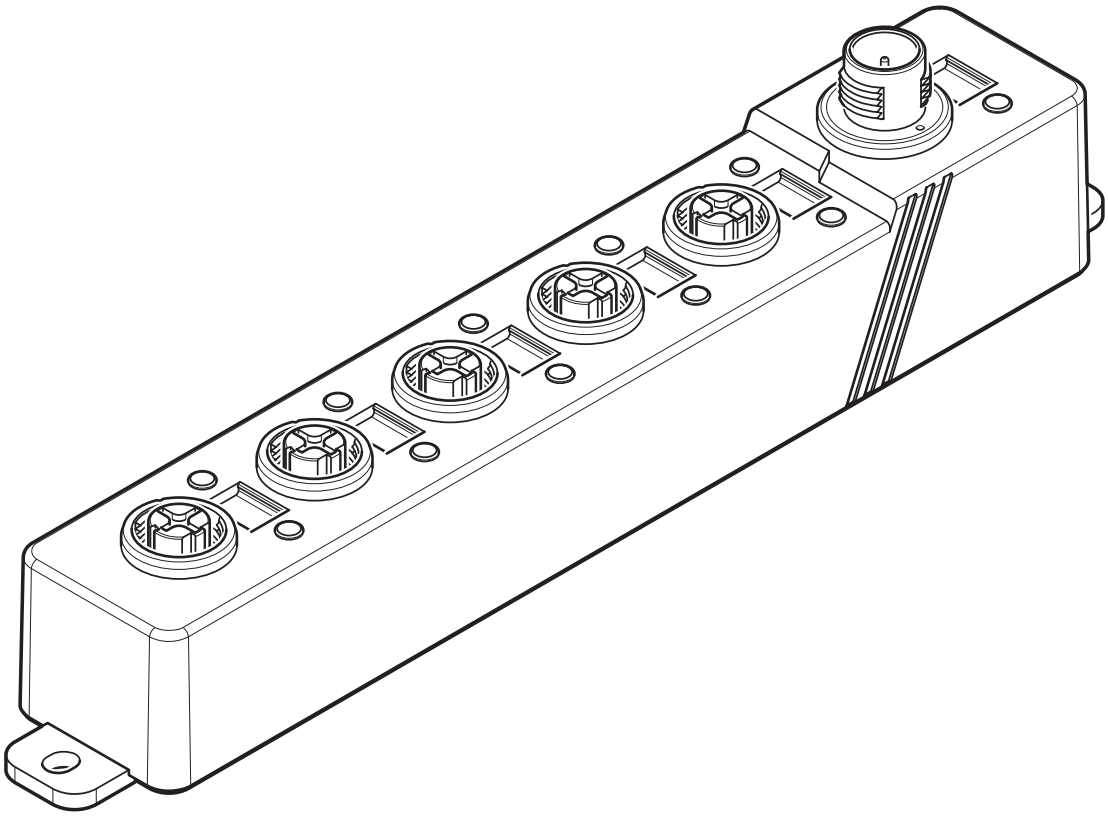

Dessin du produit

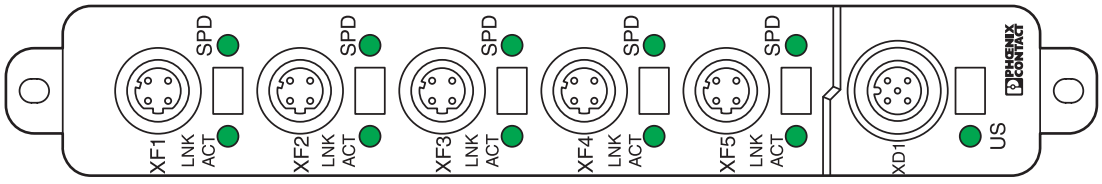

XF1-XF5 : port Ethernet
XD1 : tension d'alimentation
LNK : LED Link
ACT : LED ACT
SPD : LED SPD
US : LED tension d'alimentation

Dessin schématique

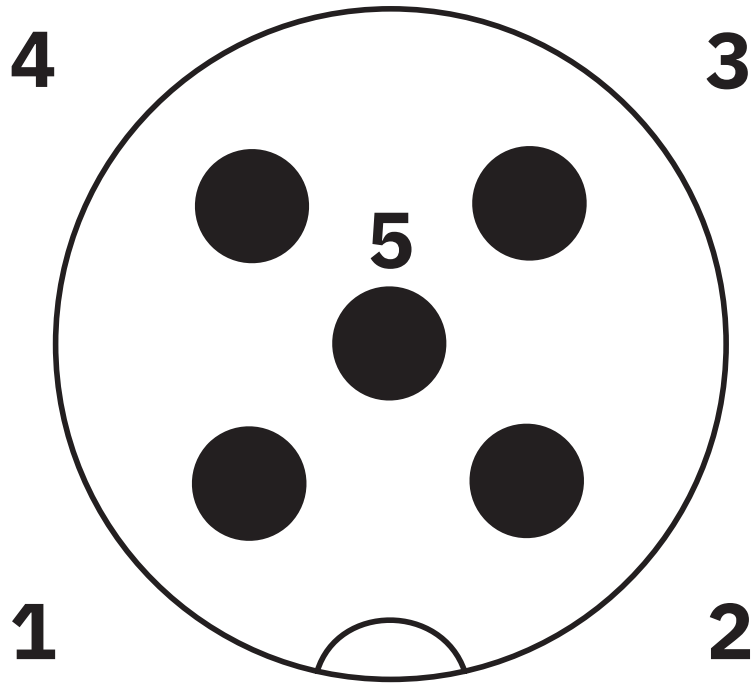

Raccordement tension d'alimentation

PIN 1 Us
PIN 2 n.c.
Pin 3 GND (mise à la terre)
Pin 4 n.c.
Pin 5 (terre fonctionnelle)

Dessin schématique

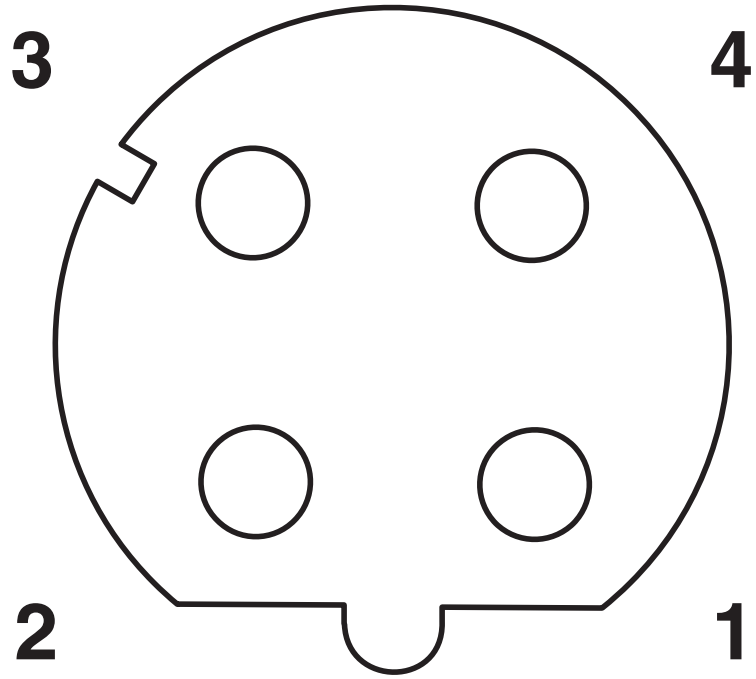

Affectation du connecteur femelle LAN

Broche 1 Transmit +
Broche 2 Receive +
Broche 3 Transmit -
Broche 4 Receive -

Homologations

To download certificates, visit the product detail page: https://www.phoenixcontact.com/fr/produits/2700200

cULus Listed
Identifiant de lhomologation: E238705

Classifications

ECLASS

ECLASS-13.0	19170402
ECLASS-15.0	19170402

ETIM

ETIM 10.0	EC000734

UNSPSC

UNSPSC 21.0	43222600

Conformité environnementale

EU RoHS

Conforme aux exigences de la directive RoHS	Oui
sauf exceptions mentionnées	6(c), 7(a), 7(c)-I

China RoHS

Environment friendly use period (EFUP)	EFUP-50
	Vous trouverez un tableau de déclaration conformément à lACPEIP (China RoHS) concernant les produits dans la zone de téléchargement du produit correspondant sous « Déclaration du fabricant ». Pour tous les produits avec EFUP-E, aucun tableau de déclaration conformément à lACPEIP (China RoHS) nest établi car cela nest pas nécessaire.

EU REACH SVHC

Indication de substance soumise à autorisation REACH (n° CAS)	Lead(n° CAS: 7439-92-1)
SCIP	47848e5f-3738-4420-8dd5-3bdd7beddecf

Phoenix Contact 2026 © - Tous droits réservés
https://www.phoenixcontact.com

PHOENIX CONTACT SAS
52 Boulevard de Beaubourg Emerainville
77436 Marne La Vallée Cedex 2 France
+33 (0) 1 60 17 98 98
documentation@phoenixcontact.fr