AXL F BK PB - Coupleur de bus

2688530

https://www.phoenixcontact.com/fr/produits/2688530

Veuillez tenir compte du fait que les données affichées dans ce document PDF proviennent de notre catalogue en ligne. Vous trouverez les données complètes dans la documentation utilisateur. Nos conditions générales d'utilisation des téléchargements sont applicables.

CRA-READY



Axioline F, Coupleur de bus, PROFIBUS DP, Connecteur femelle SUB-D 9, vitesse de transmission dans le bus local: 100 Mbit/s, indice de protection: IP20, incl. module d'embase de bus et connecteur Axioline F; Le produit est en cours d'adaptation à la loi sur la cyber-résilience (CRA).

Description du produit

Le coupleur de bus a été conçu pour une installation au sein du réseau PROFIBUS et assure la liaison avec le système d'E/S Axioline F. Il est possible de juxtaposer jusqu'à 63 participants Axioline F au coupleur de bus. Un fichier GSD correspondant est disponible pour l'intégration de la station Axioline F dans le système de programmation. Cette dernière peut être téléchargée à l'adresse : phoenixcontact.net/product/2688530

Avantages

- Raccordement du PROFIBUS via connecteur femelle D-SUB 9 pôles
- Isolation galvanique entre interface PROFIBUS et logique
- Commutateur de codage rotatif pour la configuration de l'adresse PROFIBUS
- DP/V1 pour maître de classes 1 et 2
- Vitesse de transmission des données PROFIBUS entre 9,6 kBit/s et 12 MBit/s
- Configuration dynamique prise en charge
- Fonctions I&M
- Possibilité de mettre à jour le firmware
- Temps de cycle typique du bus local Axioline F env. 10 µs
- Compatible avec l'utilisation de Axioline Smart Elements
- Compatible avec les Smart Elements passifs (à partir de la version 2.20 du firmware)



Données commerciales

Référence	2688530
Conditionnement	1 Unité(s)
Commande minimum	1 Unité(s)
Clé de vente	DRI212
Product key	DRI212
GTIN	4046356712903
Poids par pièce (emballage compris)	211,9 g
Poids par pièce (hors emballage)	175 g
Numéro du tarif douanier	85176200
Pays d'origine	DE

Caractéristiques techniques

Dimensions

Dessin coté	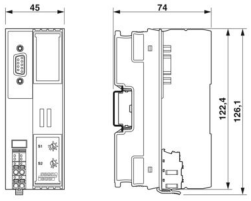
Largeur	45 mm
Hauteur	126,1 mm
Profondeur	74 mm
Renseignements sur les mesures	La profondeur est importante en cas d'utilisation d'un profilé TH 35-7.5 (selon EN 60715).

Remarques

Remarque relative à l'application	Uniquement pour un usage industriel
Remarque relative à l'application	À l'heure actuelle, nous préparons le produit de manière à ce qu'il soit conforme, à compter du 11 décembre 2027, aux exigences de la loi européenne sur la cyber-résilience (CRA), sur la base des informations actuellement disponibles concernant cette loi.

Montage

Type de montage	Montage sur rail DIN
Position de montage	au choix (tenir compte de la réduction des caractéristiques de la température)

Indications sur les matériaux

Couleur (Boîtiers)	gris (RAL 7042)

Interfaces

PROFIBUS DP

Nombre d'interfaces	1
Type de raccordement	Connecteur femelle SUB-D 9
Vitesse de transmission	9,6 kbit/s ... 12 Mbit/s

Bus local Axioline F

Nombre d'interfaces	1
Type de raccordement	Module d'embase de bus
Vitesse de transmission	100 Mbit/s

Service

Nombre d'interfaces	1
Technologie de raccordement	Micro USB type B

Propriétés du système

Limites du système

Nombre de données de process (Données d’entrée)	max. 244 Octet
Nombre de données de process (Données de sortie)	max. 244 Octet
Nombre des données de paramètre	max. 233 Octet
Nombre des données de configuration	max. 244 Octet
Nombre d'unités connectées supportées	max. 63 (par station)
Nombre d'abonnés raccordés au bus local	max. 63

Données de programmation

Longueur de répertoire (maître)	1484 Octet

Propriétés du produit

Type de produit	Composants E/S
Gamme de produits	Axioline F
Type	block modular
Position de montage	au choix (tenir compte de la réduction des caractéristiques de la température)
Éléments fournis	incl. module d'embase de bus et connecteur Axioline F
Propriétés particulières	Le produit est en cours d'adaptation à la loi sur la cyber-résilience (CRA)

Propriétés d'isolation

Catégorie de surtension	II (CEI 60664-1, EN 60664-1)
Degré de pollution	2 (CEI 60664-1, EN 60664-1)

Propriétés électriques

Puissance dissipée maximale en condition nominale	4 W

Potentiels: Alimentation en tension logique U_L (à partir d'U_L, l'alimentation du bus local Axioline F U_{Bus} est générée)

Tension d'alimentation	24 V DC
Plage de tension d'alimentation	19,2 V DC ... 30 V DC (incl. toutes les tolérances, incl. ondulation)
Consommation de courant	max. 567 mA (avec 2 A sur U_{Bus} pour les E/S et U_L = 24 V)
Consommation de courant	typ. 101 mA (sans E/S et U_L = 24 V)
Circuit de protection	Parafoudre basse tension; électronique
	Protection contre inversions de polarité; électronique

Potentiels: Alimentation du bus local Axioline F (U_{Bus})

Tension d'alimentation	5 V DC (via module d'embase de bus)
Alimentation	max. 2 A

Isolation galvanique / isolation des plages de tension

Tension d'essai: Interface PROFIBUS/alimentation 24 V en tension logique (U_L)	500 V AC, 50 Hz, 1 min
Tension d'essai: Interface PROFIBUS/terre fonctionnelle	500 V AC, 50 Hz, 1 min

Tension d'essai: Alimentation 24 V en tension logique (U_L)/terre fonctionnelle	500 V AC, 50 Hz, 1 min

Caractéristiques de raccordement

Technologie de raccordement

Dénomination connexion	Connecteur Axioline F
Remarque concernant la connectique	Respectez les valeurs relatives aux sections de conducteur indiquées dans le manuel d'utilisation « Axioline F : système et installation ».

Connecteur Axioline F

Type de raccordement	Raccordement Push-in
Remarque concernant la connectique	Respectez les valeurs relatives aux sections de conducteur indiquées dans le manuel d'utilisation « Axioline F : système et installation ».
Section de conducteur rigide	0,2 mm² ... 1,5 mm²
Section de conducteur souple	0,2 mm² ... 1,5 mm²
Section de conducteur AWG	24 ... 16
Longueur à dénuder	8 mm

Conditions environnementales et de durée de vie

Conditions ambiantes

Température ambiante (fonctionnement)	-25 °C ... 60 °C (Position de montage : montage mural sur profilé horizontal)
	-25 °C ... 55 °C (Position de montage: indifférente)
Indice de protection	IP20
Pression atmosphérique (service)	70 kPa ... 106 kPa (jusqu'à 3000 m d'altitude)
Pression atmosphérique (stockage/transport)	70 kPa ... 106 kPa (jusqu'à 3000 m d'altitude)
Température ambiante (stockage/transport)	-40 °C ... 85 °C
Humidité de l'air admissible (fonctionnement)	5 % ... 95 % (pas de condensation)
Humidité de l'air admissible (stockage/transport)	5 % ... 95 % (pas de condensation)

Contrôle mécanique

Résistance aux vibrations selon EN 60068-2-6/CEI 60068-2-6	5g
Chocs selon EN 60068-2-27/CEI 60068-2-27	30g
Choc prolongé selon EN 60068-2-27/CEI 60068-2-27	10g

Normes et spécifications

Classe de protection	III (CEI 61140, EN 61140, VDE 0140-1)

Dessins

Dessin coté

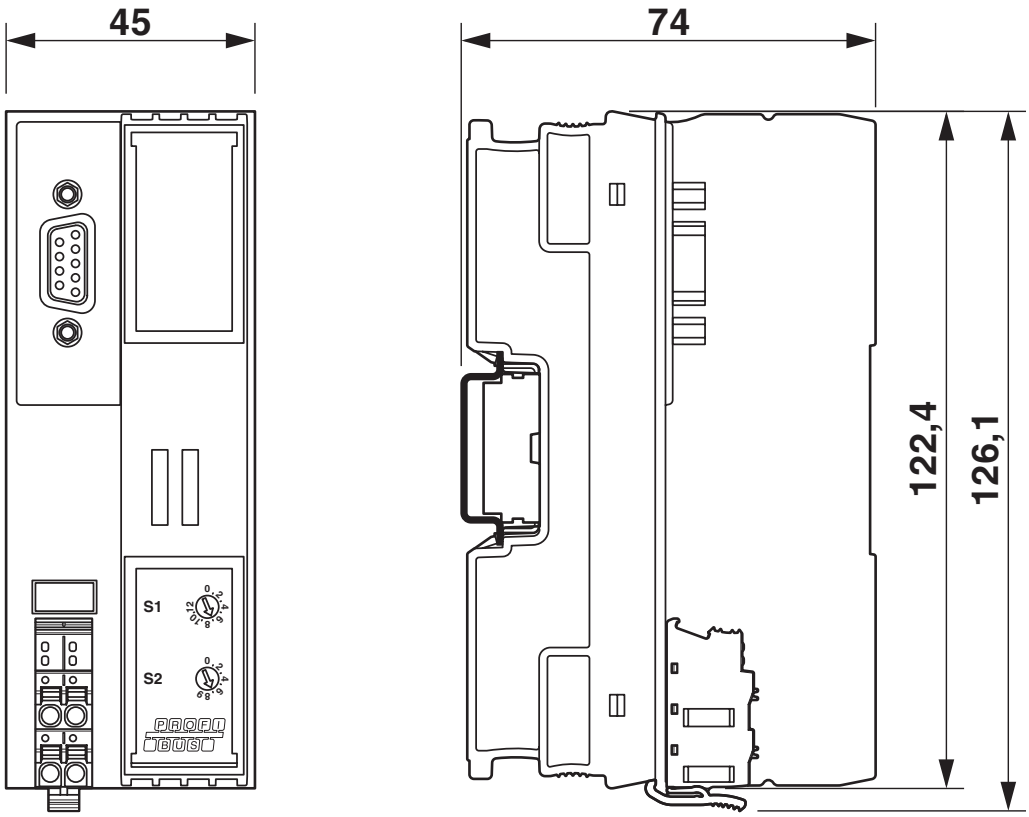

Dessin de la connexion

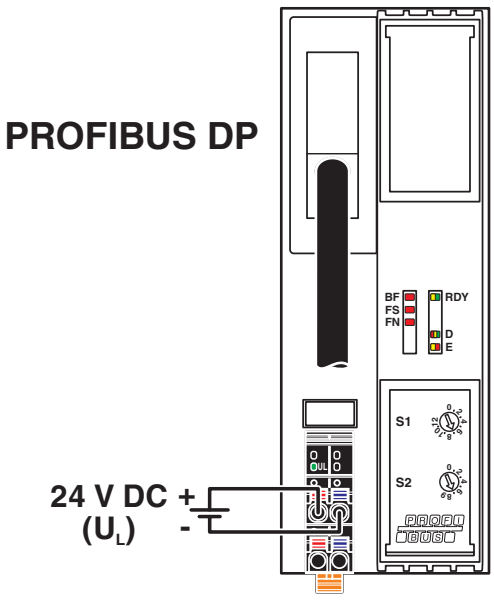

Raccordement des câbles

Schéma fonctionnel

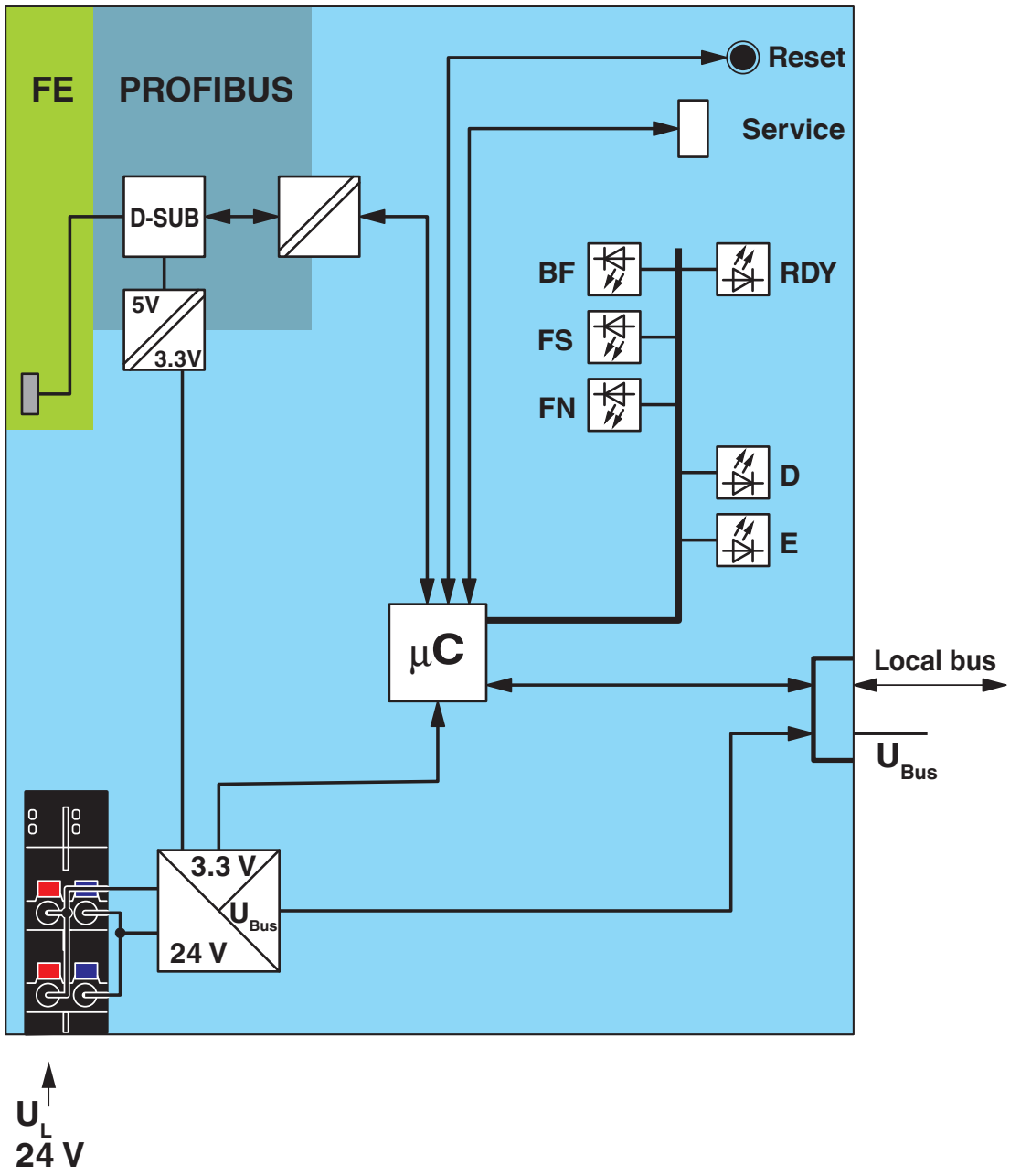

Circuit interne des bornes

Homologations

To download certificates, visit the product detail page: https://www.phoenixcontact.com/fr/produits/2688530

DNV GL
Identifiant de lhomologation: TAA00000DF

LR
Identifiant de lhomologation: LR2480202TA-02

BSH
Identifiant de lhomologation: 840c

RINA
Identifiant de lhomologation: ELE008423XG001

ABS
Identifiant de lhomologation: 23-2449604-PDA

PROFIBUS
Identifiant de lhomologation: Z02073

cULus Listed
Identifiant de lhomologation: E238705

Classifications

ECLASS

ECLASS-13.0	27242608
ECLASS-15.0	27242608

ETIM

ETIM 10.0	EC001604

UNSPSC

UNSPSC 21.0	32151600

Conformité environnementale

EU RoHS

Conforme aux exigences de la directive RoHS	Oui
sauf exceptions mentionnées	6(c), 7(a), 7(c)-I

China RoHS

Environment friendly use period (EFUP)	EFUP-50
	Vous trouverez un tableau de déclaration conformément à lACPEIP (China RoHS) concernant les produits dans la zone de téléchargement du produit correspondant sous « Déclaration du fabricant ». Pour tous les produits avec EFUP-E, aucun tableau de déclaration conformément à lACPEIP (China RoHS) nest établi car cela nest pas nécessaire.

EU REACH SVHC

Indication de substance soumise à autorisation REACH (n° CAS)	Lead(n° CAS: 7439-92-1)
	6,6'-di-tert-butyl-2,2'-methylenedi-p-cresol(n° CAS: 119-47-1)
SCIP	bb160636-c916-4310-a833-0a42025f00a0

EF3.1 Changement climatique

CO2e kg	11,399 kg CO2e

Phoenix Contact 2026 © - Tous droits réservés
https://www.phoenixcontact.com

PHOENIX CONTACT SAS
52 Boulevard de Beaubourg Emerainville
77436 Marne La Vallée Cedex 2 France
+33 (0) 1 60 17 98 98
documentation@phoenixcontact.fr