VIP-2/SC/PDM-2/24 - Distributeurs de potentiel

2315269

https://www.phoenixcontact.com/fr/produits/2315269

Veuillez tenir compte du fait que les données affichées dans ce document PDF proviennent de notre catalogue en ligne. Vous trouverez les données complètes dans la documentation utilisateur. Nos conditions générales d'utilisation des téléchargements sont applicables.



Module VARIOFACE, avec deux barres collectrices de potentiel (P1, P2) pour la répartition du potentiel, se monte sur profilé NS 35. Largeur du module 70,4 mm.

Avantages

- Repérage continu
- Alimentation séparée
- Deux niveaux de potentiel

Données commerciales

Référence	2315269
Conditionnement	1 Unité(s)
Commande minimum	1 Unité(s)
Clé de vente	DK2114
Product key	DK2114
GTIN	4046356313377
Poids par pièce (emballage compris)	144,8 g
Poids par pièce (hors emballage)	147 g
Numéro du tarif douanier	85369010
Pays d'origine	US

Caractéristiques techniques

Remarques

Version boîtier isolant	Polyamide PA non renforcé, blocs de jonction de distribution en PVC
Information pour le fonctionnement	Pour une utilisation conforme, il convient de respecter les prescriptions de la directive d'installation (voir Téléchargements). En cas d'application ou d'utilisation avec des produits d'autres fabricants, il faut en outre respecter les prescriptions, les consignes de sécurité et avertissements du fabricant tiers concerné.

Propriétés du produit

Type de produit	Distributeur de potentiel
Gamme de produits	VARIOFACE Professional

Propriétés d'isolation

Catégorie de surtension	III
Degré de pollution	2

Propriétés électriques

Tension de service (AC/DC)	250 V AC/DC
Courant (par branche)	≤ 15 A
Courant (Courant total)	30 A (par potentiel)
Tension de tenue aux chocs assignée	2,2 kV

Caractéristiques de raccordement

Alimentation

Type de raccordement	Raccordement vissé
Longueur à dénuder	8 mm
Filetage vis	M3
Nombre de connexions	2
Section de conducteur rigide	0,2 mm² ... 6 mm²
Section de conducteur souple	0,2 mm² ... 4 mm²
Section conduct. AWG	24 ... 10
Couple de serrage	0,5 Nm ... 0,6 Nm

Distribution

Type de raccordement	Raccordement vissé
Longueur à dénuder	8 mm
Filetage vis	M3
Nombre de connexions	12
Nombre de pôles	2
Section de conducteur rigide	0,2 mm² ... 4 mm²
Section de conducteur souple	0,2 mm² ... 2,5 mm²
Section conduct. AWG	24 ... 12

Dimensions

Dimensions de l'article

Largeur	70,4 mm
Hauteur	65,5 mm
Profondeur	50 mm

Indications sur les matériaux

Couleur	gris (RAL 7042)

Conditions environnementales et de durée de vie

Conditions ambiantes

Température ambiante (fonctionnement)	-20 °C ... 50 °C (REMARQUE : avec humidité ambiante relative max. < 90%.)
Température ambiante (stockage/transport)	-20 °C ... 70 °C (REMARQUE : avec humidité ambiante relative max. < 90%.)
Altitude	< 2000 m
Humidité de l'air admissible (fonctionnement)	90 %
Humidité de l'air admissible (stockage/transport)	90 %

Normes et spécifications

Normes/Prescriptions	EN CEI 61010-2-201

Montage

Type de montage	Montage sur rail DIN
Position de montage	indifférent

Dessins

Schéma de connexion

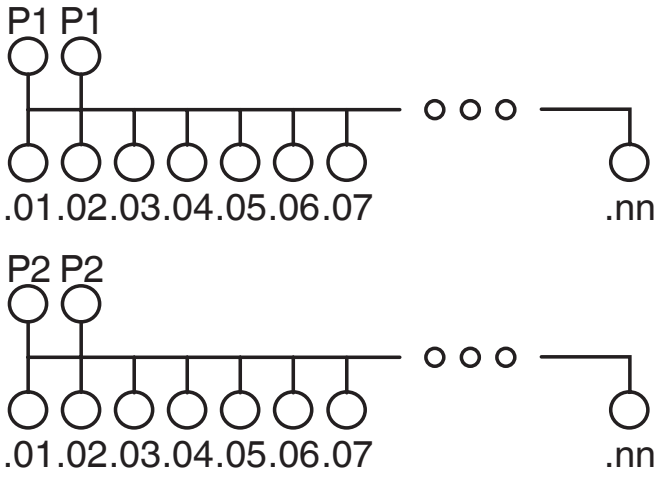

Homologations

To download certificates, visit the product detail page: https://www.phoenixcontact.com/fr/produits/2315269

CSA
Identifiant de lhomologation: 2122203

	Tension nominale U_N	Intensité nominale I_N	Section AWG	Section mm^2
keine				
Sortie	250 V	12 A	30 - 12	-
Entrée	250 V	12 A	30 - 10	-

cUL Recognized
Identifiant de lhomologation: E238705

	Tension nominale U_N	Intensité nominale I_N	Section AWG	Section mm^2
keine				
Sortie	250 V	12 A	30 - 12	-
Entrée	250 V	12 A	30 - 10	-

UL Recognized
Identifiant de lhomologation: E238705

	Tension nominale U_N	Intensité nominale I_N	Section AWG	Section mm^2
keine				
Sortie	250 V	12 A	30 - 12	-
Entrée	250 V	12 A	30 - 10	-

CSAus
Identifiant de lhomologation: 2122203

	Tension nominale U_N	Intensité nominale I_N	Section AWG	Section mm^2
keine				
Sortie	250 V	12 A	30 - 12	-
Entrée	250 V	12 A	30 - 10	-

Classifications

ECLASS

ECLASS-13.0	27400609
ECLASS-15.0	27400609

ETIM

ETIM 10.0	EC001894

UNSPSC

UNSPSC 21.0	39121400

Conformité environnementale

EU RoHS

Conforme aux exigences de la directive RoHS	Oui, Aucun exception

China RoHS

Environment friendly use period (EFUP)	EFUP-E
	Aucune substance dangereuse au-dessus des valeurs limites

EU REACH SVHC

Indication de substance soumise à autorisation REACH (n° CAS)	Aucun substance na un taux pondéral supérieur à 0,1 %

Phoenix Contact 2026 © - Tous droits réservés
https://www.phoenixcontact.com

PHOENIX CONTACT SAS
52 Boulevard de Beaubourg Emerainville
77436 Marne La Vallée Cedex 2 France
+33 (0) 1 60 17 98 98
documentation@phoenixcontact.fr