PSI-MODEM-SHDSL/SERIAL - Modem

2313669

https://www.phoenixcontact.com/fr/produits/2313669

Veuillez tenir compte du fait que les données affichées dans ce document PDF proviennent de notre catalogue en ligne. Vous trouverez les données complètes dans la documentation utilisateur. Nos conditions générales d'utilisation des téléchargements sont applicables.

CRA-READY



Dispositif d'extension SHDSL industriel pour interfaces série RS-232/422/485, structures point-à-point et linéaires, transmission de données série jusqu'à 2000 kbit/s sur des câbles internes, diagnostic via USB et LED, deux sorties d'alarmes configurables. Le produit est en cours d'adaptation à la loi sur la cyber-résilience (CRA).

Avantages

- Distances jusqu'à 20 km
- RS-232, jusqu'à 230,4 kbit/s
- RS-422, jusqu'à 2000 kbit/s
- RS-485, jusqu'à 2000 kbit/s
- Procédure de modulation stable (SHDSL)
- 2 sorties TOR pour l'alarme des automates externes
- Configuration simple
- Pour lignes propres d'exploitation

ELEKTROGERÄTE RÜCKNAHME

Données commerciales

Référence	2313669
Conditionnement	1 Unité(s)
Commande minimum	1 Unité(s)

Clé de vente	DNC441
Product key	DNC441
GTIN	4046356509220
Poids par pièce (emballage compris)	353,7 g
Poids par pièce (hors emballage)	339,4 g
Numéro du tarif douanier	85176200
Pays d'origine	DE

Caractéristiques techniques

Remarques

Remarque relative à l'application	Uniquement pour un usage industriel
Remarque relative à l'application	À l'heure actuelle, nous préparons le produit de manière à ce qu'il soit conforme, à compter du 11 décembre 2027, aux exigences de la loi européenne sur la cyber-résilience (CRA), sur la base des informations actuellement disponibles concernant cette loi.

Restriction d'utilisation

Indication CCCex	L'utilisation en atmosphères explosibles est interdite en Chine.

Propriétés du produit

Type de produit	Modem
MTTF	693 Années (SN 29500 standard, température 25 °C, cycle de travail 21 %)
	301 Années (SN 29500 standard, température 40 °C, cycle de travail 34,25 %)
	121 Années (SN 29500 standard, température 40 °C, cycle de travail 100 %)
MTBF	1004 Années (Telcordia-Standard, température 25 °C, cycle de travail 21% (5 jours par semaine, 8 heures par jour))
	199 Années (Telcordia-Standard, température 40 °C, cycle de travail 34,25 % (5 jours par semaine, 12 heures par jour))
Propriétés particulières	Le produit est en cours d'adaptation à la loi sur la cyber-résilience (CRA)

Propriétés électriques

Isolation galvanique	VCC, RS-232 // RS-422, RS-485 // DSL (A) // DSL (B) // FE
Puissance dissipée maximale en condition nominale	4,32 W
Type de réseau	Liaison dédiée
Tension d'essai interface de données/alimentation	500 V AC (Selon EN/CEI 60079-7)
	1,5 kV_{eff} (50 Hz, 1 min.)

Alimentation

Plage de tension d'alimentation	18 V DC ... 30 V DC (via bloc de jonction à vis enfichable MINICONNEC)
Tension nominale d'alimentation	24 V DC ±5 % (alternative ou redondante, par contact sur le bus fond de panier et alimentation système)
	5 V DC (configuration uniquement, via Mini USB de type B)
Courant absorbé typique	< 180 mA (24 V DC)
Courant max. absorbé	≤ 2 A (Pour le fonctionnement dans un poste de liaison, via le connecteur de bus sur rail DIN)

Fonction

Management	Logiciel convivial : configuration guidée, contrôle de plausibilité, fonctions de diagnostic, journal

Indicateurs d'état et de diagnostic	LED : VCC (tension d'alimentation), RD/TD (circulation des données série), ERR (dysfonctionnements), TERM (résistance de terminaison activée), RS-232 (RS-232 activé) 2x LINK, 2x STAT (circulation des données DSL port A et port B), DIAG (messages de diagnostic)

Données de sortie

Signal

Dénomination sortie	Sortie TOR
Nombre de sorties	2
Signal de sortie tension	18 V DC ... 30 V DC (En fonction de la tension de service)
Signal de sortie courant	≤ 150 mA (Protection contre les courts-circuits)

Caractéristiques de raccordement

Alimentation

Type de raccordement	Borne à vis enfichable MINICONNEC
Couple de serrage	0,56 Nm ... 0,79 Nm

Interfaces

Signal	RS-232
	RS-422
	RS-485
	Modbus

Données: Interface RS-232, selon ITU-T V.28, EIA/TIA-232, DIN 66259-1

Débit série	0,11 / 0,3 / 1,2 / 2,4 / 4,8 / 9,6 / 19,2 / 38,4 / 57,6 / 115,2 / 230,4 kbit/s, NRZ
Type de raccordement	Connecteur mâle D-SUB 9
Distance de transmission	max. 15 m
Résistance terminale	390 Ω - 180 Ω - 390 Ω (commutable)
Contrôle du flux de données / protocoles	Établissement de liaison logicielle, Xon/Xoff, établissement de liaison matérielle (RTS/CTS), compatible 3946 R, Modbus (RTU/ASCII), transparent pour protocole - prise en charge d'autres protocoles

Données: Interface SHDSL selon ITU-T G.991.2.bis

Débit série	Fonctionnement à 4 fils : 64 kbits/s ... 30 Mbits/s
	Fonctionnement à 2 fils : 32 kbits/s ... 15,3 Mbits/s
Type de raccordement	Borne à vis enfichable à 2 x 2 pôles MINICONNEC
Couple de serrage	0,56 Nm ... 0,79 Nm
Distance de transmission	≤ 20 km (en fonction du débit de données et de la section des câbles)
Point de connexion unifilaire rigide	0,2 mm² ... 2,5 mm²
Point de connexion unifilaire souple	0,2 mm² ... 2,5 mm²
Section de conducteur AWG souple max.	14
Section de conducteur souple AWG min.	24
Point de connexion unifilaire rigide AWG maxi	14

Point de connexion unifilaire rigide AWG mini	24
Longueur à dénuder	7 mm

Données: USB 2.0

Type de raccordement	Mini USB type B, 5 pôles
Distance de transmission	< 5 m (uniquement pour configuration et diagnostic)

Données: Interface RS-422, selon UIT-T V.11, EIA/TIA-422, DIN 66348-1

Débit série	1,2 / 2,4 / 4,8 / 7,0 / 9,6 / 19,2 / 38,4 / 57,6 / 75 / 93,75 / 115,2 / 136 / 187,5 / 375 / 500 / 1 500 / 2 000 kbit/s, NRZ
Type de raccordement	Raccordement par connecteurs MINICONNEC à sortie vissée
Distance de transmission	≤ 1200 m
Résistance terminale	390 Ω - 180 Ω - 390 Ω (commutable)
Format de données/détrompage	UART/NRZ asynchrone en série, 7/8 bits de données, 1/2 bit d'arrêt, 1 bit de parté (pair, impair, marquage, espace, aucun), longueur de signes 9/10/11 bits
Contrôle du flux de données / protocoles	auto-contrôlé // Modbus RTU/ASCII

Données: Interface RS-485, selon EIA/TIA-485, DIN 66259-4/RS-485, 2 fils

Débit série	1,2 / 2,4 / 4,8 / 7,0 / 9,6 / 19,2 / 38,4 / 57,6 / 75 / 93,75 / 115,2 / 136 / 187,5 / 375 / 500 / 1 500 / 2 000 kbit/s, NRZ
Type de raccordement	Raccordement par connecteurs MINICONNEC à sortie vissée
Distance de transmission	≤ 1200 m
Résistance terminale	390 Ω - 180 Ω - 390 Ω (commutable)
Format de données/détrompage	UART/NRZ série asynchrone, 7/8 données, 1/2 stop, 1 parité, longueur des caractères 10/11 bits
Protocoles supportés	transparent, protocole 3964R compris
Contrôle du flux de données / protocoles	auto-contrôlé // Modbus RTU/ASCII

Dimensions

Largeur	35 mm
Hauteur	99 mm
Profondeur	114,5 mm

Indications sur les matériaux

Couleur (Boîtiers)	vert (RAL 6021)
Matériau (Boîtier)	PA 6.6-FR
Classe d'inflammabilité selon UL 94	V0

Contrôles mécaniques

Résistance aux vibrations selon EN 60068-2-6/CEI 60068-2-6	Fonctionnement: 5g, 10 ... 150 Hz, 2,5 h en direction XYZ
Chocs selon EN 60068-2-27/CEI 60068-2-27	Fonctionnement: 15g, durée 11 ms, choc sous forme d'impulsion semi-sinusoïdale

Conditions environnementales et de durée de vie

Conditions ambiantes

Indice de protection	IP20

Température ambiante (fonctionnement)	-20 °C ... 60 °C (isolation (écart de 40 mm à droite et à gauche), aucune alimentation d'autres modules via l'appareil)
	-20 °C ... 55 °C (juxtaposition sans espace et faible puissance dissipée sur les modules juxtaposés)
	-20 °C ... 50 °C (juxtaposé sans espace)
	-20 °C ... 45 °C (isolation sans espace, aucune alimentation d'autres modules via l'appareil, 1,5 A)
Température ambiante (stockage/transport)	-40 °C ... 85 °C
Altitude	≤ 5000 m (Restriction : voir la déclaration du fabricant concernant le fonctionnement en altitude)
Humidité de l'air admissible (fonctionnement)	10 % ... 95 % (pas de condensation)
Humidité de l'air admissible (stockage/transport)	10 % ... 95 % (pas de condensation)

Homologations

CE

Certificat	Conformité CE

ATEX

Repérage	Ⓔx II 3 G Ex ec nC IIC T4 Gc
Certificat	PxCIF11ATEX2313643X
Remarque	Tenir compte des instructions d'installation particulières contenues dans la documentation.

UL, USA / Canada

Repérage	508 Listed

Test aux gaz nocifs

Repérage	ISA-S71.04-1985 G3 Harsh Group A

Données CEM

Compatibilité électromagnétique	Conformité à la directive CEM 2014/30/UE
Immunité	EN 61000-6-2

Émissions parasites

Normes / Spécifications	EN 55011

Normes et spécifications

Normes/Prescriptions	EN 50121-4
Désignation de la norme	Applications ferroviaires

Montage

Type de montage	Montage sur rail DIN
Instructions de montage	Le produit est encliquetable sur tous les rails DIN de 35 mm conformes à la norme EN 60715.
Type de rail DIN utilisable	Rail DIN : 35 mm

Dessins

Dessin de l'application

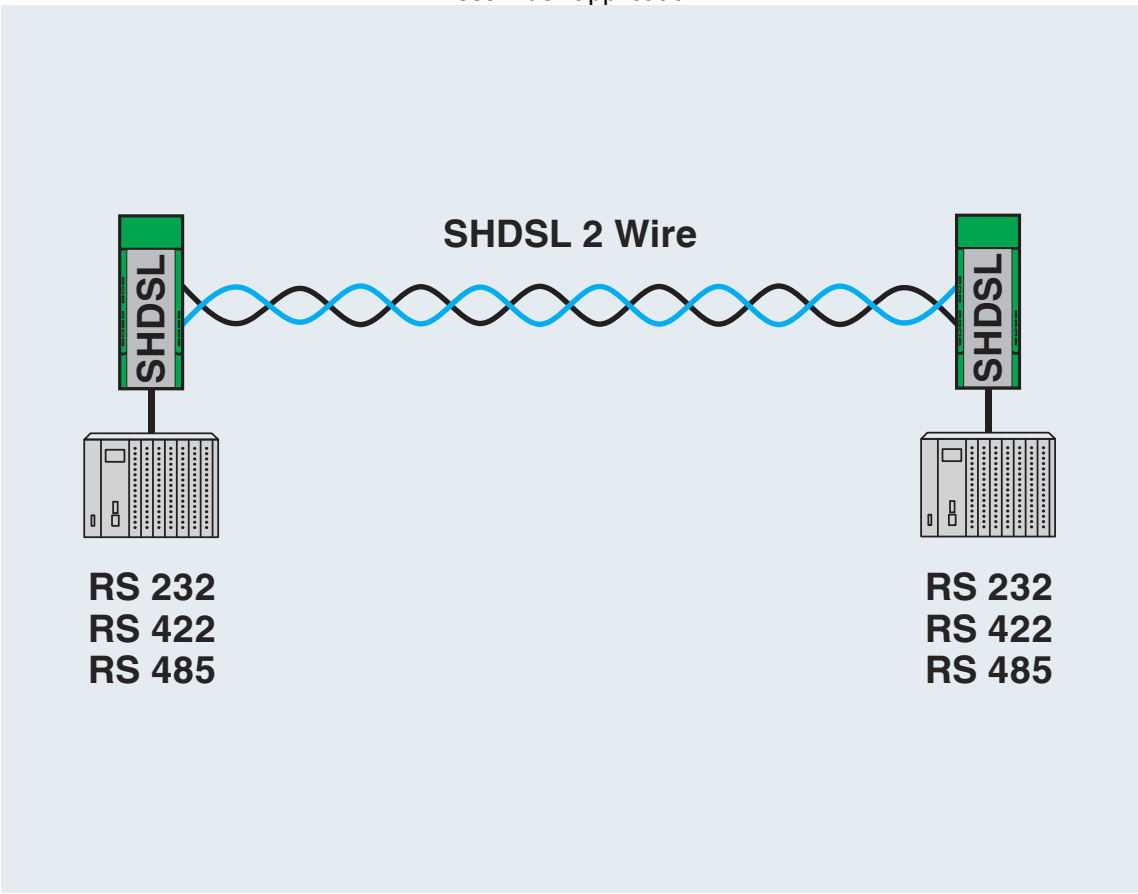

Connexion point à point (2 fils)

Dessin de l'application

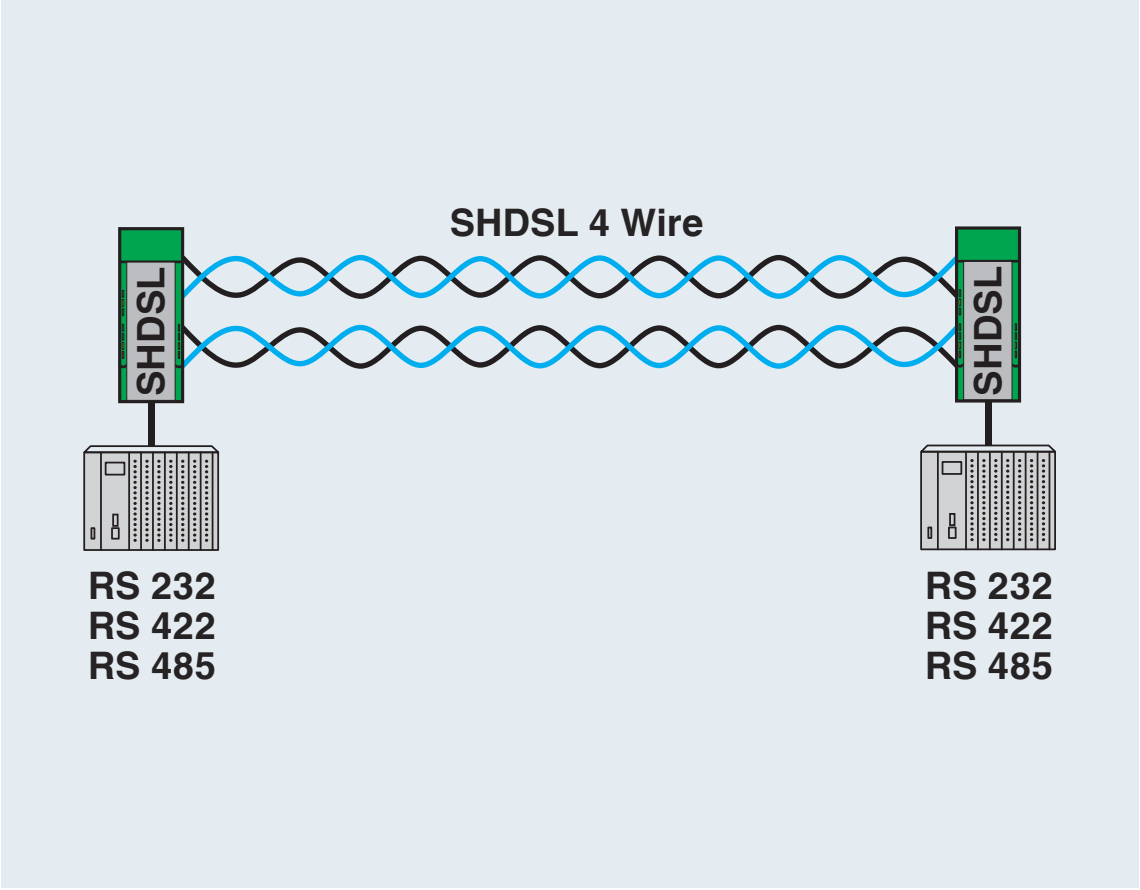

Connexion point à point (4 fils)

Dessin de l'application

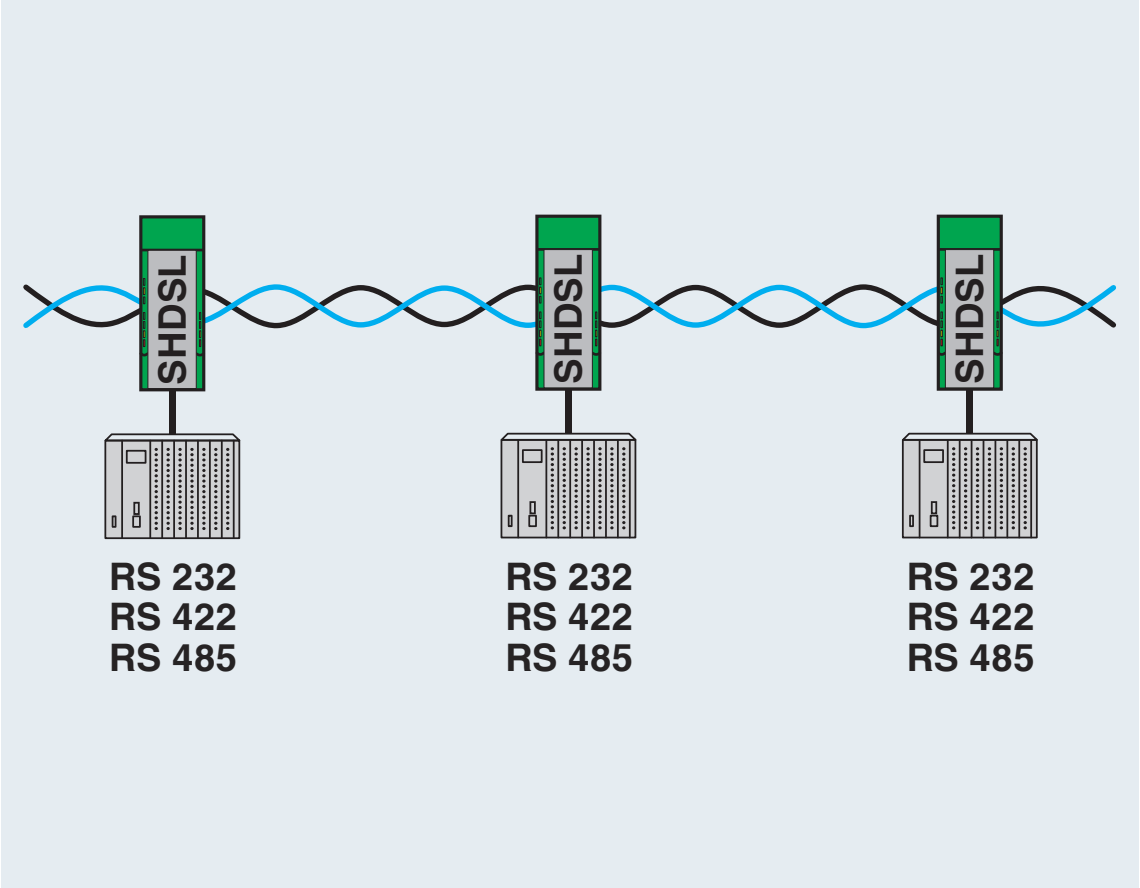

Structure linéaire (2 fils)

Dessin de l'application

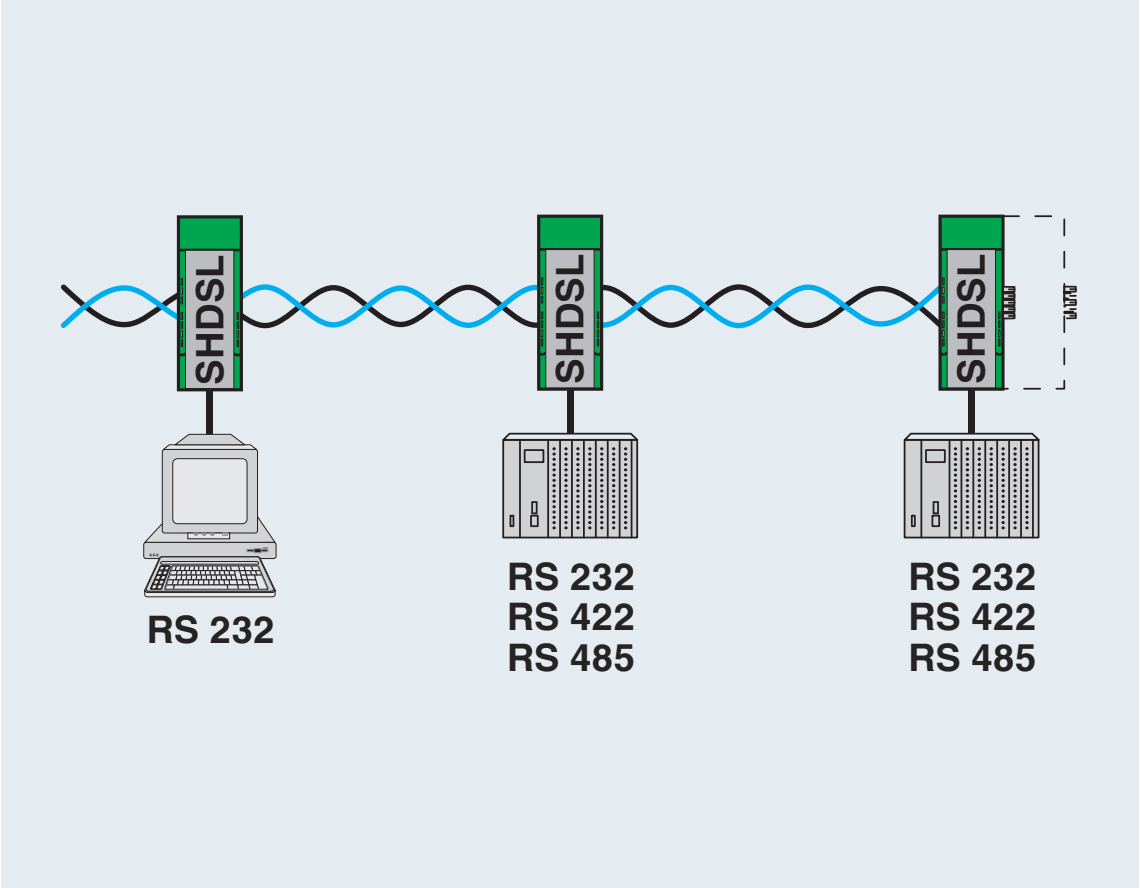

Structure linéaire (2 fils)

Dessin de l'application

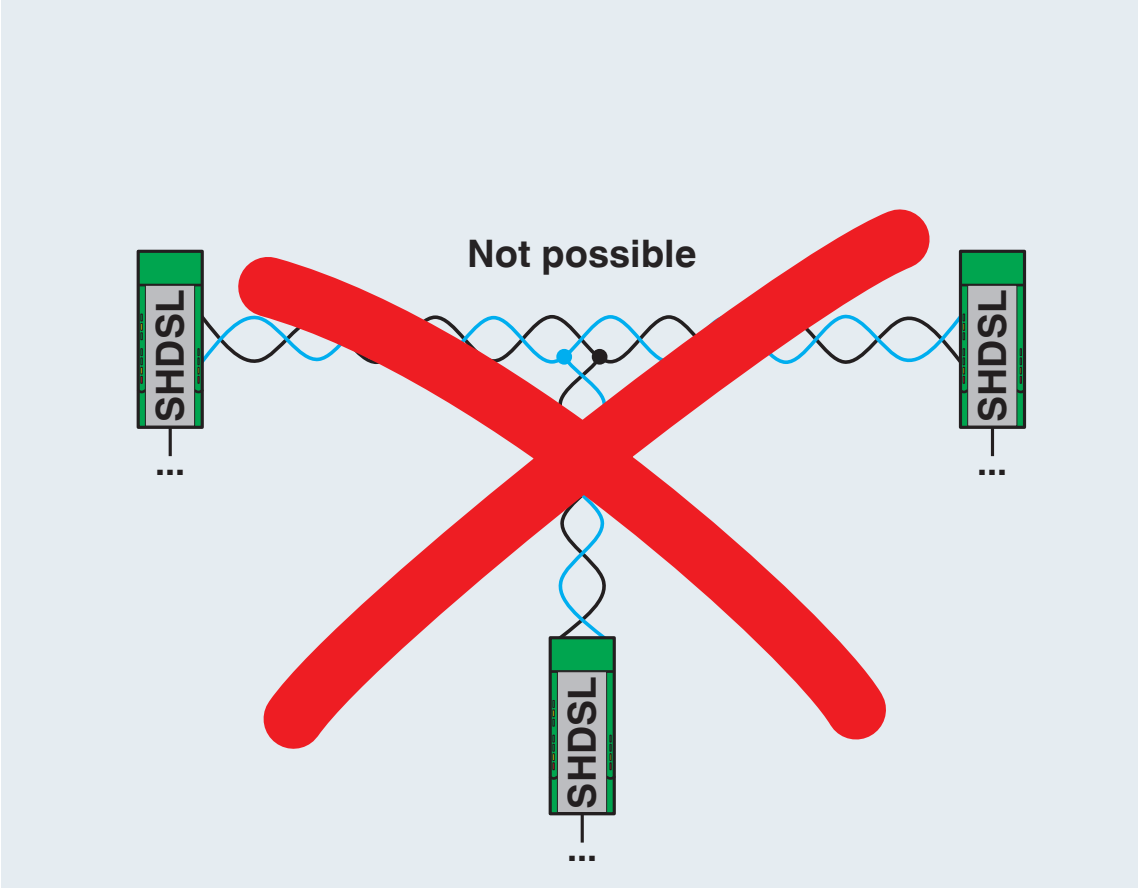

Communication multipoint via SHDSL impossible

Dessin de l'application

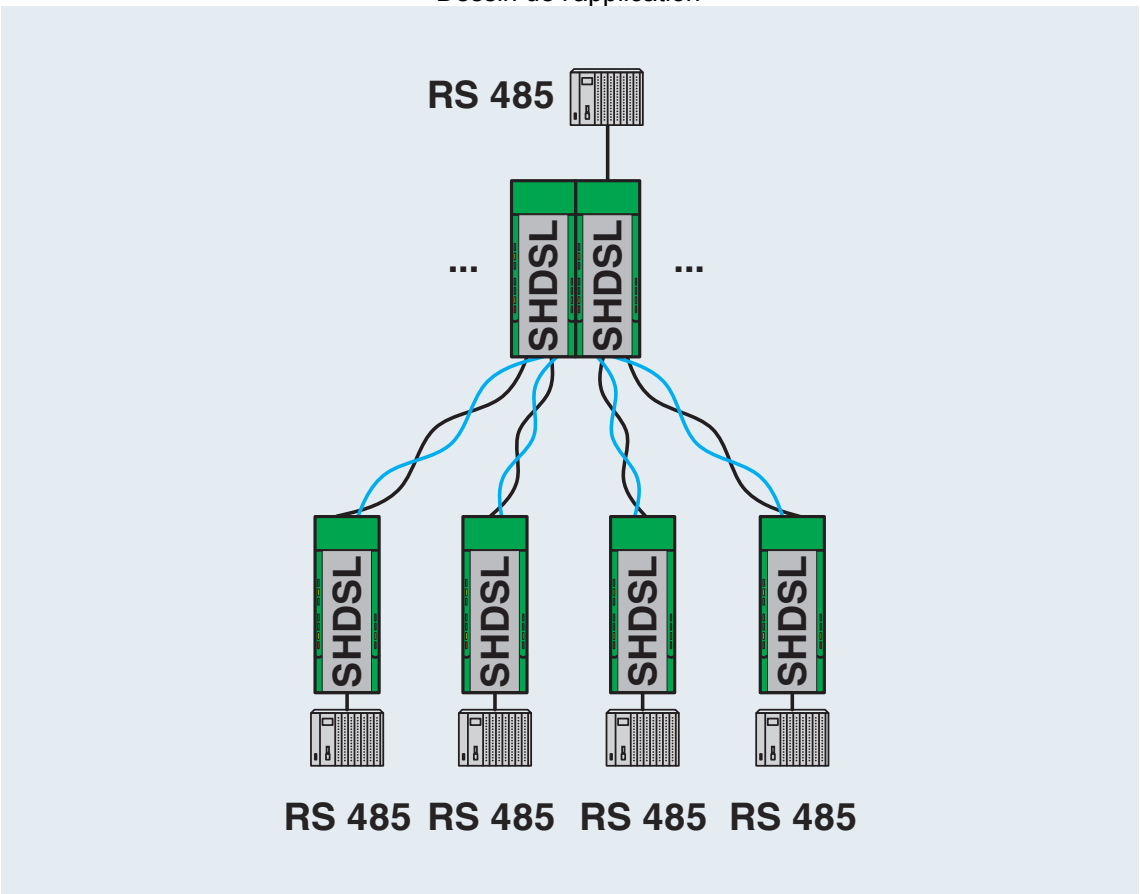

Sructure en étoile sur le connecteur pour profilé

Homologations

To download certificates, visit the product detail page: https://www.phoenixcontact.com/fr/produits/2313669

cULus Listed
Identifiant de lhomologation: E238705

Classifications

ECLASS

ECLASS-13.0	19170407
ECLASS-15.0	19170407

ETIM

ETIM 10.0	EC000309

UNSPSC

UNSPSC 21.0	43223100

Conformité environnementale

EU RoHS

Conforme aux exigences de la directive RoHS	Oui
sauf exceptions mentionnées	6(c), 7(a), 7(c)-I

China RoHS

Environment friendly use period (EFUP)	EFUP-50
	Vous trouverez un tableau de déclaration conformément à lACPEIP (China RoHS) concernant les produits dans la zone de téléchargement du produit correspondant sous « Déclaration du fabricant ». Pour tous les produits avec EFUP-E, aucun tableau de déclaration conformément à lACPEIP (China RoHS) nest établi car cela nest pas nécessaire.

EU REACH SVHC

Indication de substance soumise à autorisation REACH (n° CAS)	Lead(n° CAS: 7439-92-1)
SCIP	289e5825-9e7b-46c3-ab9a-6b494bf7e3b7

Phoenix Contact 2026 © - Tous droits réservés
https://www.phoenixcontact.com

PHOENIX CONTACT SAS
52 Boulevard de Beaubourg Emerainville
77436 Marne La Vallée Cedex 2 France
+33 (0) 1 60 17 98 98
documentation@phoenixcontact.fr