PACT MCR-V2-6015- 85- 800-5A-1 - Transformateur de courant

2277941

https://www.phoenixcontact.com/fr/produits/2277941

Veuillez tenir compte du fait que les données affichées dans ce document PDF proviennent de notre catalogue en ligne. Vous trouverez les données complètes dans la documentation utilisateur. Nos conditions générales d'utilisation des téléchargements sont applicables.



Transformateur de courant enfichable, courant primaire 800 A AC, courant secondaire 5 A AC ; classe de précision 1 ; puissance assignée 10 VA

Description du produit

Avec nos transformateurs de courant pour installations initiales de la gamme de transformateurs PACT, vous disposez d'une gamme complète permettant de convertir des courants alternatifs pouvant atteindre 4000 A AC. Pour mesurer le courant, les transformateurs de courant PACT sont disponibles en tant que transformateurs de courant tubulaires, enfichables et pour enroulements, avec différents rapports de conversion, classes de précision et puissances assignées.

Avantages

- Protection contre la destruction : court-circuit du convertisseur via une rotation à 90° du couvercle de bloc de jonction imperdable
- Montage variable grâce à des possibilités de fixation flexibles
- Détection fiable des pointes de charge avec un courant thermique nominal continu de 120 % du courant assigné primaire
- Sécurité électrique accrue grâce à une tension assignée d'isolement élevée
- Forme de construction peu encombrante avec des boîtiers étroits de 30 mm

Données commerciales

Référence	2277941
Conditionnement	1 Unité(s)
Commande minimum	1 Unité(s)
Clé de vente	CMMA11
Product key	CMMA11
GTIN	4046356502511
Poids par pièce (emballage compris)	346,8 g
Poids par pièce (hors emballage)	327,3 g
Numéro du tarif douanier	85043129
Pays d'origine	DE

Caractéristiques techniques

Propriétés du produit

Type de produit	Current transformer
Gamme de produits	Transformateur de courant enfichable

Propriétés électriques

Tension d'isolement assignée	1 kV (Phase/Conducteur neutre)

Généralités

Etalonnable	non
Type de convertisseur	Transformateur de courant enfichable

Données d'entrée

Transformateur de courant

Puissance assignée	10 VA
Courant instantané thermique de référence	I_{th} = 60 * I_n
Courant permanent thermique de référence	I_d = 1,2 * I_n
Courant de choc assigné	I_{dyn} = 2,5 * I_{th}
Fréquence assignée f_n	50 Hz
	60 Hz
Courant primaire de référence I_{pn}	0 A AC ... 800 A AC
Etalonnable	non
Type de convertisseur	Transformateur de courant enfichable

Données de sortie

Signal

Dénomination	Sortie de courant
Courant secondaire de référence I_{sn}	5 A AC
Facteur de limitation de surintensité	FS 5
Classe de précision	1

Caractéristiques de raccordement

Type de raccordement	Raccordement vissé
Longueur à dénuder	10 mm
Section de conducteur souple	1,5 mm² ... 10 mm² (par borne secondaire)
Couple de serrage	2 Nm ... 2 Nm

Dimensions

Dimensions de l'article

Largeur	31 mm

Hauteur	110 mm
Profondeur	85 mm

Dimensions de l'article pour un montage alternatif

Largeur	85 mm
Hauteur	110 mm
Profondeur	31 mm

Rail en cuivre

Largeur	60 mm
Hauteur	15 mm

Rail en cuivre 2

Largeur	50 mm
Hauteur	10 mm

Rail en cuivre 3

Largeur	40 mm
Hauteur	40 mm

Conducteur circulaire

Diamètre	52 mm

Orifice

Diamètre	6,5 mm

Indications sur les matériaux

Couleur	gris (RAL 7042)
Classe d'inflammabilité selon UL 94	V0 (Boîtiers)
Matériau du boîtier	PA 6.6

Conditions environnementales et de durée de vie

Conditions ambiantes

Température ambiante (fonctionnement)	-25 °C ... 40 °C
Température ambiante (stockage/transport)	-25 °C ... 40 °C
Altitude	≤ 1000 m
Humidité de l'air admissible (fonctionnement)	Utilisation uniquement en intérieur, hors condensation
Classe d'isolant	H

Homologations

CE

Certificat	Conformité CE

UKCA

Certificat	Conformité UKCA

UL, USA / Canada

Repérage	XODW8.E323953

Normes et spécifications

Normes/Prescriptions	EN 61869

Montage

Type de montage	Montage sur rail DIN
	Montage mural

PACT MCR-V2-6015- 85- 800-5A-1 - Transformateur de courant

2277941

https://www.phoenixcontact.com/fr/produits/2277941

Dessins

Dessin coté

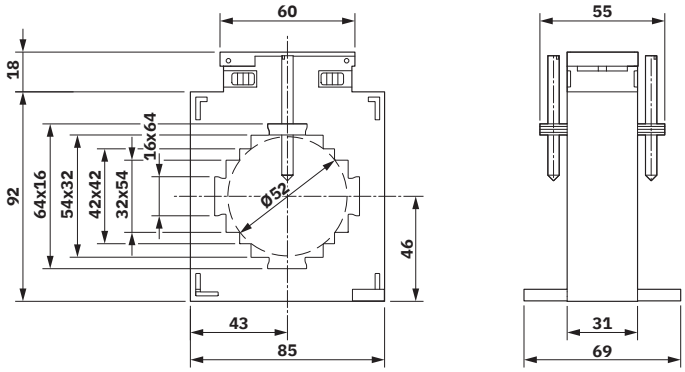

Homologations

To download certificates, visit the product detail page: https://www.phoenixcontact.com/fr/produits/2277941

cULus Recognized
Identifiant de lhomologation: E323953

Classifications

ECLASS

ECLASS-13.0	27210902
ECLASS-15.0	27210902

ETIM

ETIM 10.0	EC002048

UNSPSC

UNSPSC 21.0	39121000

Conformité environnementale

EU RoHS

Conforme aux exigences de la directive RoHS	Oui, Aucun exception

China RoHS

Environment friendly use period (EFUP)	EFUP-E
	Aucune substance dangereuse au-dessus des valeurs limites

EU REACH SVHC

Indication de substance soumise à autorisation REACH (n° CAS)	Aucun substance na un taux pondéral supérieur à 0,1 %

EF3.1 Changement climatique

CO2e kg	6,222 kg CO2e

Phoenix Contact 2026 © - Tous droits réservés
https://www.phoenixcontact.com

PHOENIX CONTACT SAS
52 Boulevard de Beaubourg Emerainville
77436 Marne La Vallée Cedex 2 France
+33 (0) 1 60 17 98 98
documentation@phoenixcontact.fr