PP-RJ-RJ-E - Panneau de jonction

1746811

https://www.phoenixcontact.com/fr/produits/1746811

Veuillez tenir compte du fait que les données affichées dans ce document PDF proviennent de notre catalogue en ligne. Vous trouverez les données complètes dans la documentation utilisateur. Nos conditions générales d'utilisation des téléchargements sont applicables.



Panneau de jonction, deux connecteurs femelles RJ45, CAT6, 10/100/1000 Mbit/s, adaptateur de rail DIN, IP20, homologation IECEx et ATEX, homologation pour la construction navale DNV

Description du produit

Ce produit est le successeur du FL-PP-RJ45/RJ45, référence 2901646. Les panneaux de jonction Ethernet assurent la connexion simple et rapide du câblage entre le terrain et l'armoire électrique. Les panneaux de raccordement passifs représentent une alternative conviviale à l'équipement sur site des connecteurs RJ45.

Avantages

- 10/100/1 000 Mbit/s, CAT6
- Plage de température étendue de -40 °C ... +75 °C
- Homologation pour la construction navale DNV
- Compatible Power over Ethernet selon IEEE 802.3bt, type 4

Données commerciales

Référence	1746811
Conditionnement	10 Unité(s)
Commande minimum	10 Unité(s)
Clé de vente	DNC334
Product key	DNC334
GTIN	4067923309487
Poids par pièce (emballage compris)	62,9 g
Poids par pièce (hors emballage)	57,63 g

Numéro du tarif douanier	85366990
Pays d'origine	DE

Caractéristiques techniques

Remarques

Remarque relative à l'application

Remarque relative à l'application	Uniquement pour un usage industriel

Restriction d'utilisation

Indication CCCex	L'utilisation en atmosphères explosibles est interdite en Chine.

Propriétés du produit

Type de produit	Panneau de distribution
MTTF	105699 Années

Propriétés d'isolation

Catégorie de surtension	II
Degré de pollution	2

Propriétés électriques

Tension d'isolement assignée	85 V DC (Selon EN/CEI 60079-7, Annexe H)

Interfaces

Données: Interface Ethernet, 10/100/1000Base-T(X) selon IEEE 802.3

Débit série	10/100/1000 Mbits/s
Plage de fréquence	250 MHz
Type de raccordement	Connecteur femelle RJ45
Remarque concernant la connectique	CAT6
Schéma des pôles	1:1
Distance de transmission	100 m (câble de distribution compris)
Support de transmission	Cuivre
Tension nominale de sortie	< 57 V DC
Puissance de sortie maximale	60 W
Intensité de sortie maximale	725 mA (par canal)

Données: Interface Ethernet, 10/100/1000Base-T(X) selon IEEE 802.3

Type de raccordement	Connecteur femelle RJ45

Dimensions

Dessin coté	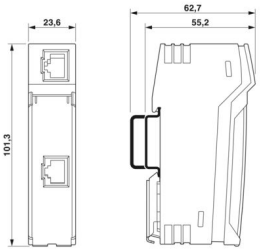
Largeur	23,8 mm
Hauteur	101,3 mm
Profondeur	50 mm

Indications sur les matériaux

Couleur (Boîtiers)	gris clair (RAL 7035)
Matériau (Boîtier)	Plastique
Classe d'inflammabilité selon UL 94	V0

Contrôles mécaniques

Résistance aux vibrations selon EN 60068-2-6/CEI 60068-2-6	Fonctionnement: 10 Hz ... 57 Hz, amplitude ±3,5 mm, 57 Hz ... 150 Hz, 5g
Chocs selon EN 60068-2-27/CEI 60068-2-27	Fonctionnement: 30 g pour 11 ms, trois chocs par direction dans l'espace
Choc prolongé selon EN 60068-2-27/CEI 60068-2-27	Fonctionnement: 10 g pour 16 ms, 1 000 chocs par direction dans l'espace

Conditions environnementales et de durée de vie

Conditions ambiantes

Indice de protection	IP20 (Déclaration du fabricant)
Température ambiante (fonctionnement)	-40 °C ... 75 °C
Température ambiante (stockage/transport)	-40 °C ... 85 °C
Altitude	≤ 5000 m (Restriction : voir la déclaration du fabricant concernant le fonctionnement en altitude)
	≤ 2000 m (Restrictions pour applications ATEX)
Humidité de l'air admissible (fonctionnement)	10 % ... 95 % (pas de condensation)

Homologations

CE

Certificat	Conformité CE

IECEx

Repérage	Ex ec IIC Gc
Certificat	IECEx IBE 25.0006U

ATEX

Repérage	Ⓔx II 3 G Ex ec IIC Gc

Certificat	IBExU25ATEXB001 U
Remarque	Tenir compte des instructions d'installation particulières contenues dans la documentation.

UL, USA

Certificat	UL 60079-0 Ed. 6 / UL 60079-15 Ed. 4

UL, Canada

Certificat	CSA 22.2 No. 60079-0 Ed. 3 / CSA 22.2 No. 60079-15:16

Test aux gaz nocifs

Repérage	ISA-S71.04-1985 G3 Harsh Group A

Construction navale

Repérage	DNV

Données de construction navale

Temperature	D
Humidity	B
Vibration	B
EMC	B

Montage

Type de montage	Montage sur rail DIN
Instructions de montage	Le produit est encliquetable sur tous les rails DIN de 35 mm conformes à la norme EN/CEI 60715.
Type de rail DIN utilisable	Rail DIN : 35 mm

Dessins

Dessin coté

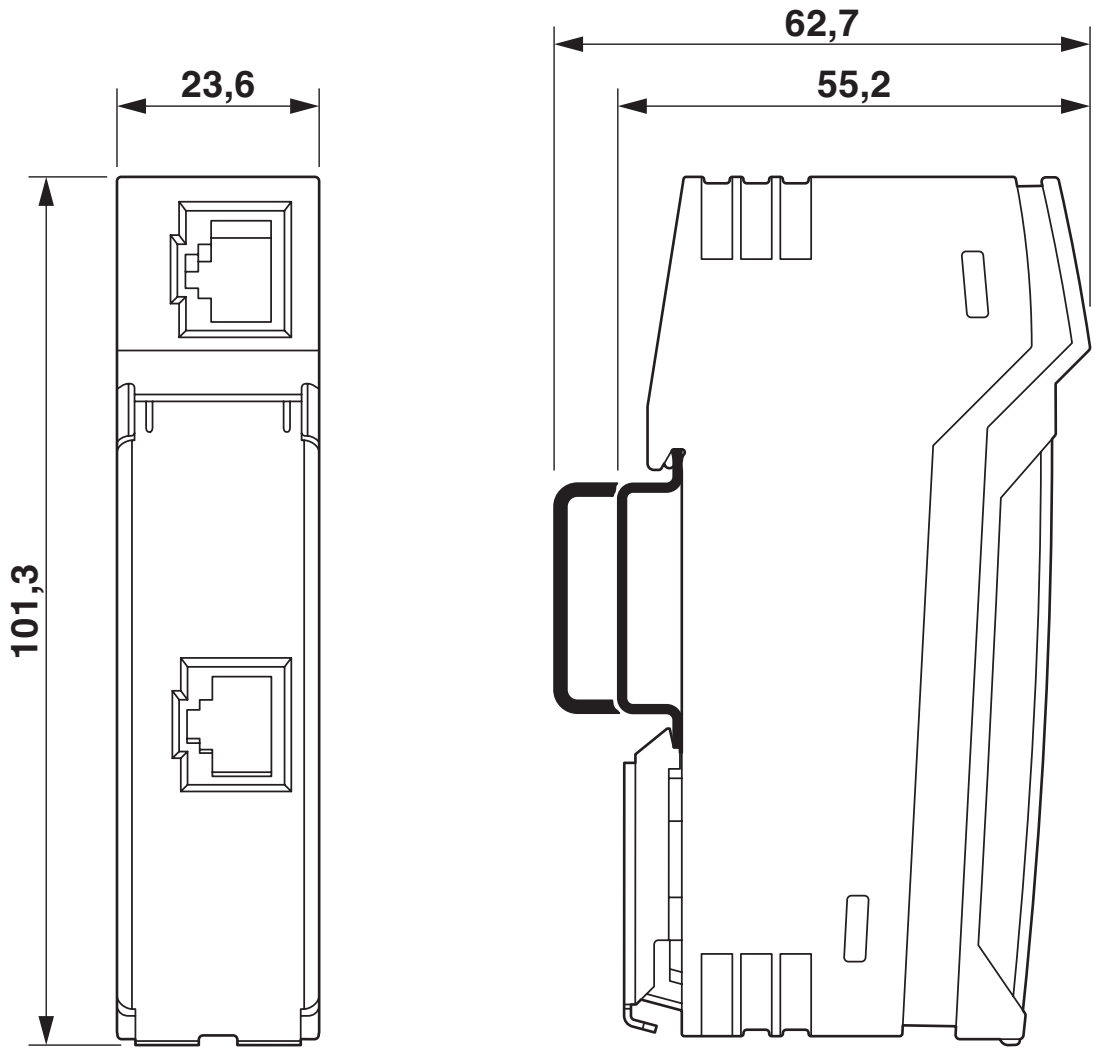

Boîtier compact

Dessin schématique

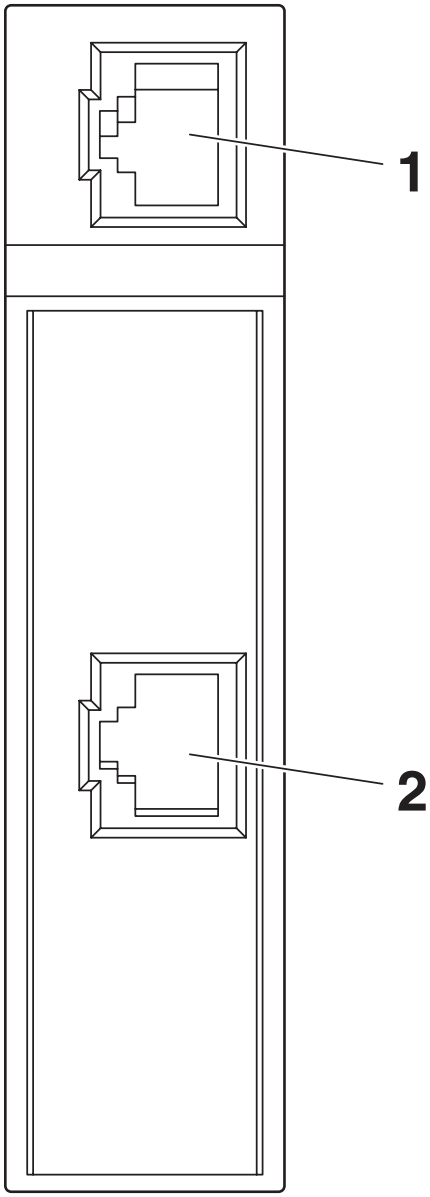

Vue de face

Dessin schématique

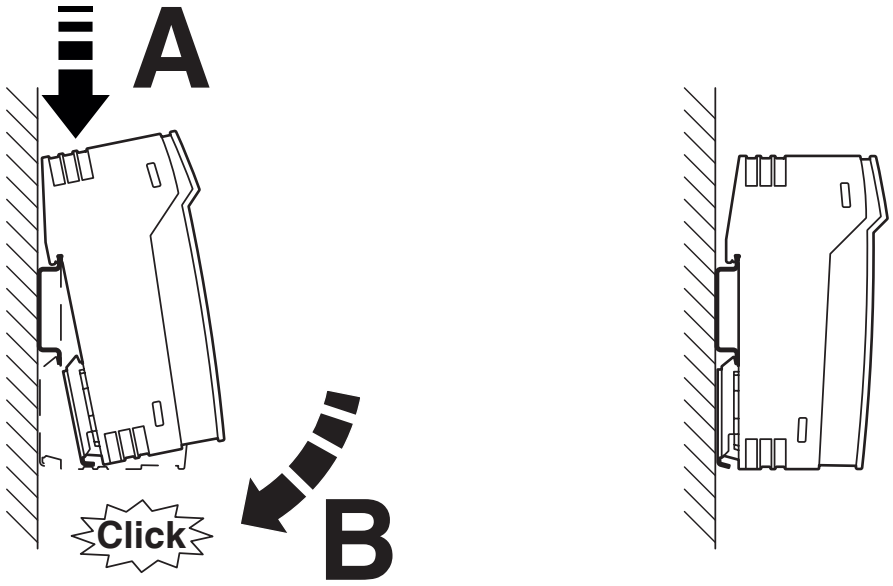

Montage sur rail DIN

Dessin schématique

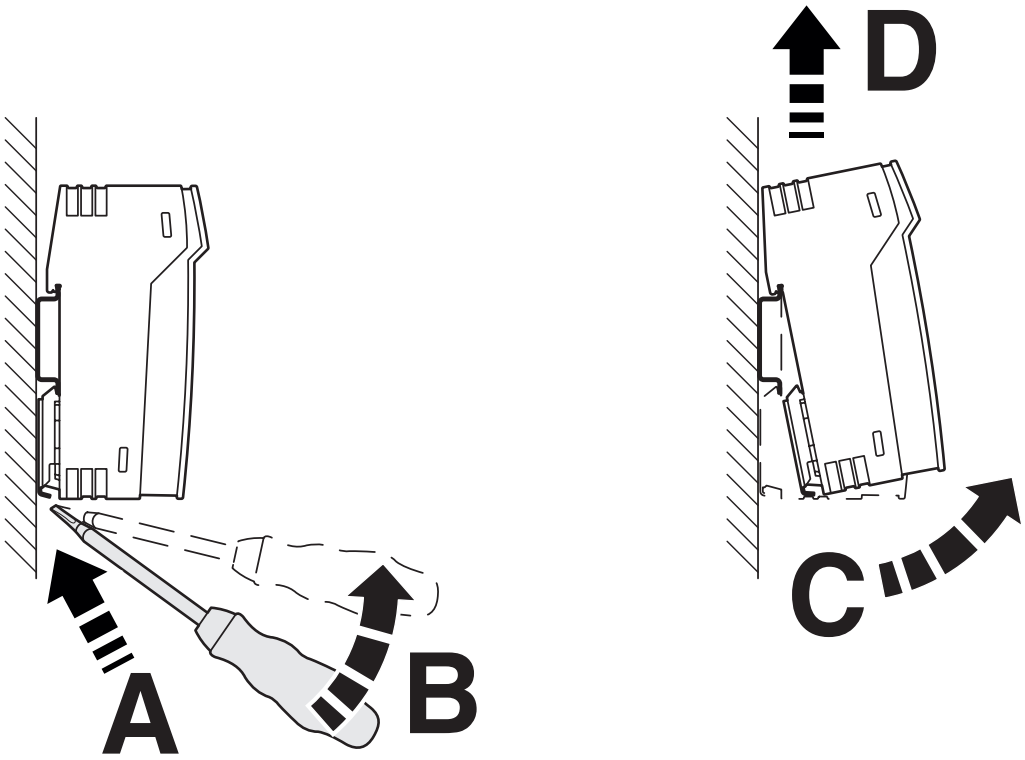

Démontage

Schéma de connexion

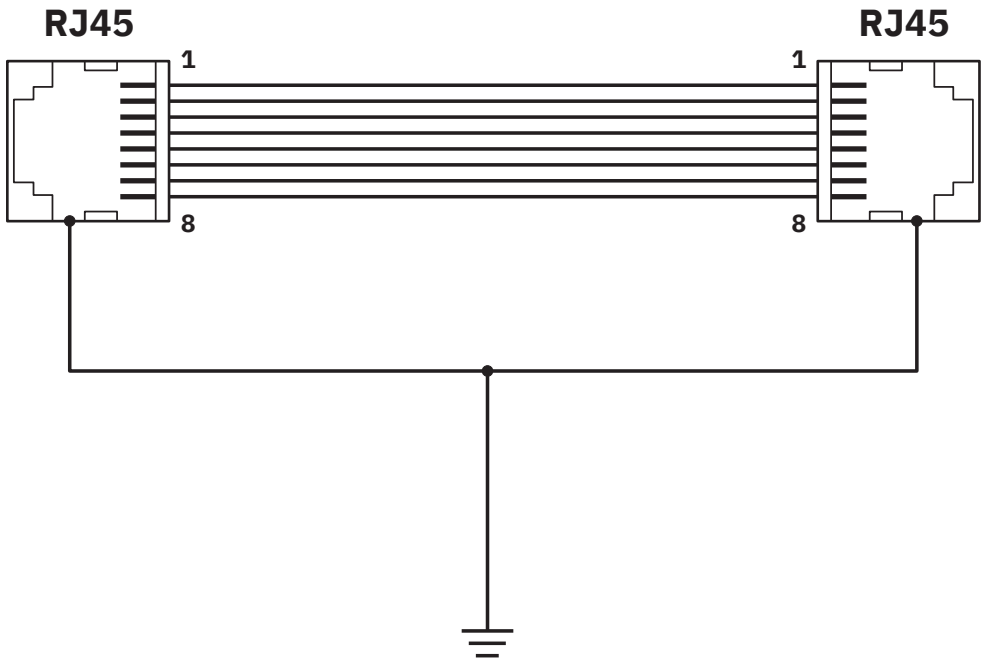

Homologations

To download certificates, visit the product detail page: https://www.phoenixcontact.com/fr/produits/1746811

cULus Listed
Identifiant de lhomologation: E238705

DNV GL
Identifiant de lhomologation: TAA00001KR_7

IECEx
Identifiant de lhomologation: IECEx IBE 25.0006U

ATEX
Identifiant de lhomologation: IBExU25ATEXB001 U

cULus Listed
Identifiant de lhomologation: E366272

Classifications

ECLASS

ECLASS-13.0	19170112
ECLASS-15.0	19170112

ETIM

ETIM 10.0	EC001128

Conformité environnementale

EU RoHS

Conforme aux exigences de la directive RoHS	Oui, Aucun exception

China RoHS

Environment friendly use period (EFUP)	EFUP-E
	Aucune substance dangereuse au-dessus des valeurs limites

EU REACH SVHC

Indication de substance soumise à autorisation REACH (n° CAS)	Aucun substance na un taux pondéral supérieur à 0,1 %

Phoenix Contact 2026 © - Tous droits réservés
https://www.phoenixcontact.com

PHOENIX CONTACT SAS
52 Boulevard de Beaubourg Emerainville
77436 Marne La Vallée Cedex 2 France
+33 (0) 1 60 17 98 98
documentation@phoenixcontact.fr