VS-SI-SD-GB - Isolant pour prise

1656547

https://www.phoenixcontact.com/fr/produits/1656547

Veuillez tenir compte du fait que les données affichées dans ce document PDF proviennent de notre catalogue en ligne. Vous trouverez les données complètes dans la documentation utilisateur. Nos conditions générales d'utilisation des téléchargements sont applicables.

Prise à contact de terre, plastique, pour la Grande-Bretagne



Données commerciales

Référence	1656547
Conditionnement	1 Unité(s)
Commande minimum	1 Unité(s)
Clé de vente	AF7EBX
Product key	AF7EBX
GTIN	4046356029919
Poids par pièce (emballage compris)	77,9 g
Poids par pièce (hors emballage)	74,9 g
Numéro du tarif douanier	85366990
Pays d'origine	HU

Caractéristiques techniques

Propriétés du produit

Type de produit	Prise de courant
Identifiant pays	Grande-Bretagne

Propriétés électriques

Tension de référence (III/3)	250 V
Courant de référence	13 A

Caractéristiques de raccordement

Type de raccordement	Raccordement vissé

Indications sur les matériaux

Matériau Boîtier	PA
Classe d'inflammabilité selon UL 94	V0

Conditions environnementales et de durée de vie

Conditions ambiantes

Indice de protection	IP20
Température ambiante (fonctionnement)	-10 °C ... 60 °C

Montage

Instructions de montage	Convient pour tous les cadres de montage

Dessins

Dessin coté

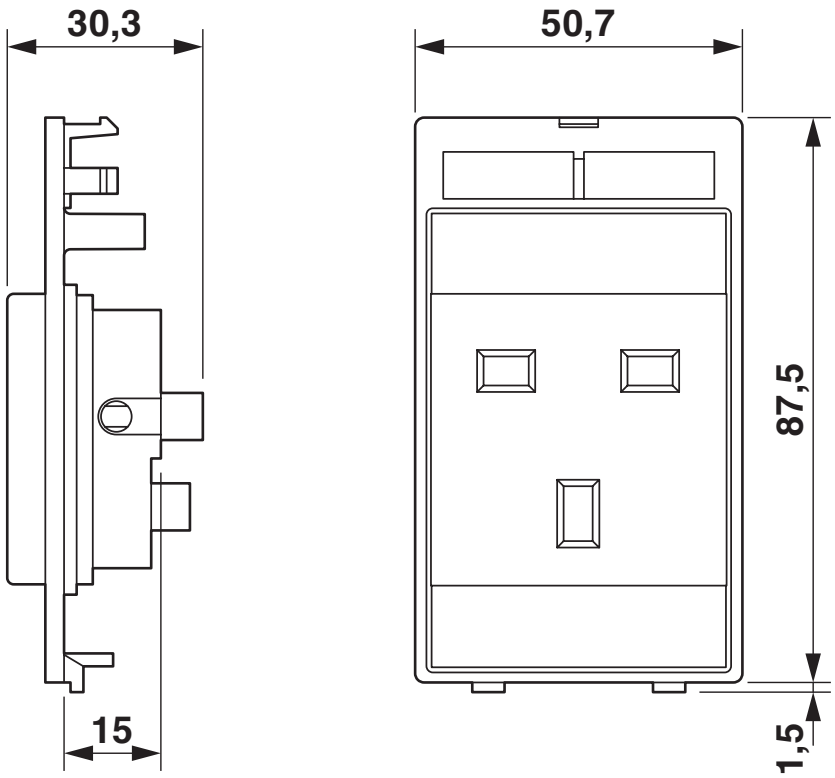

Isolant pour prise

Homologations

To download certificates, visit the product detail page: https://www.phoenixcontact.com/fr/produits/1656547

EAC
Identifiant de lhomologation: RU C-DE.A*30.B.01102

Classifications

ECLASS

ECLASS-15.0	27144021
ECLASS-13.0	27144021

ETIM

ETIM 10.0	EC000450

UNSPSC

UNSPSC 21.0	39121400

Conformité environnementale

EU RoHS

Conforme aux exigences de la directive RoHS	Oui
sauf exceptions mentionnées	6(c)

China RoHS

Environment friendly use period (EFUP)	EFUP-50
	Vous trouverez un tableau de déclaration conformément à lACPEIP (China RoHS) concernant les produits dans la zone de téléchargement du produit correspondant sous « Déclaration du fabricant ». Pour tous les produits avec EFUP-E, aucun tableau de déclaration conformément à lACPEIP (China RoHS) nest établi car cela nest pas nécessaire.

EU REACH SVHC

Indication de substance soumise à autorisation REACH (n° CAS)	Lead(n° CAS: 7439-92-1)
SCIP	029fa16e-3e7a-4c74-981f-01d80ec6f93a

EF3.1 Changement climatique

CO2e kg	3,863 kg CO2e

Phoenix Contact 2026 © - Tous droits réservés
https://www.phoenixcontact.com

PHOENIX CONTACT SAS
52 Boulevard de Beaubourg Emerainville
77436 Marne La Vallée Cedex 2 France
+33 (0) 1 60 17 98 98
documentation@phoenixcontact.fr