ST-Z0024 - Capuchon de protection

1621904

https://www.phoenixcontact.com/fr/produits/1621904

Veuillez tenir compte du fait que les données affichées dans ce document PDF proviennent de notre catalogue en ligne. Vous trouverez les données complètes dans la documentation utilisateur. Nos conditions générales d'utilisation des téléchargements sont applicables.



La figure représente la version pour connecteur circulaire M23

Cache de protection en plastique pour connecteurs avec écrous moletés Compact M17 et Compact SPEEDCON M17

Données commerciales

Référence	1621904
Conditionnement	25 Unité(s)
Commande minimum	25 Unité(s)
Remarque	Fabrication à la commande (pas de reprise)
Clé de vente	ABRGAD
Product key	ABRGAD
GTIN	4046356999243
Poids par pièce (emballage compris)	1,752 g
Poids par pièce (hors emballage)	1,65 g
Numéro du tarif douanier	39235090
Pays d'origine	DE

Caractéristiques techniques

Propriétés du produit

Type de produit	Cache de protection
Série	ST

Indications sur les matériaux

Matériau du boîtier	Plastique

Conditions environnementales et de durée de vie

Conditions ambiantes

Indice de protection	IP40

Dessins

Dessin coté

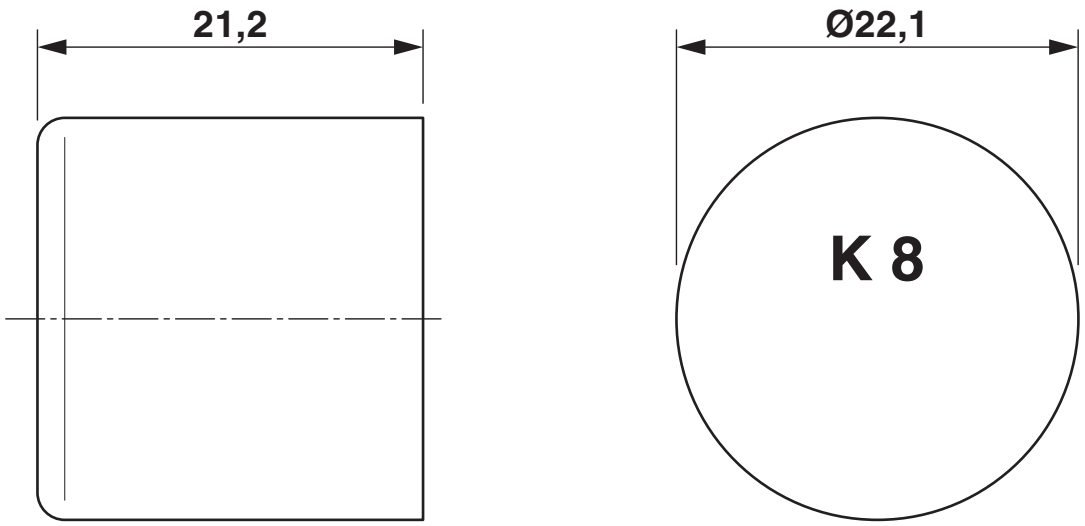

Dessin coté

Classifications

ECLASS

ECLASS-13.0	27440208
ECLASS-15.0	27440208

ETIM

ETIM 10.0	EC002314

UNSPSC

UNSPSC 21.0	39121100

Conformité environnementale

EU RoHS

Conforme aux exigences de la directive RoHS	Oui, Aucun exception

China RoHS

Environment friendly use period (EFUP)	EFUP-E
	Aucune substance dangereuse au-dessus des valeurs limites

EU REACH SVHC

Indication de substance soumise à autorisation REACH (n° CAS)	Aucun substance na un taux pondéral supérieur à 0,1 %

Phoenix Contact 2026 © - Tous droits réservés
https://www.phoenixcontact.com

PHOENIX CONTACT SAS
52 Boulevard de Beaubourg Emerainville
77436 Marne La Vallée Cedex 2 France
+33 (0) 1 60 17 98 98
documentation@phoenixcontact.fr