HC-STA-D07-HCLWS-PL-BK - Capot de protection

1419275

https://www.phoenixcontact.com/fr/produits/1419275

Veuillez tenir compte du fait que les données affichées dans ce document PDF proviennent de notre catalogue en ligne. Vous trouverez les données complètes dans la documentation utilisateur. Nos conditions générales d'utilisation des téléchargements sont applicables.



Capot de protection D7, avec étrier longitudinal, matériau: PA, matériau du capot de protection: PA, hauteur: 28 mm, joint: non, Standard, avec bande de maintien, pour inserts mâles

Données commerciales

Référence	1419275
Conditionnement	1 Unité(s)
Commande minimum	1 Unité(s)
Clé de vente	AF7AZC
Product key	AF7AZC
GTIN	4055626160269
Poids par pièce (emballage compris)	13,3 g
Poids par pièce (hors emballage)	13 g
Numéro du tarif douanier	39269097
Pays d'origine	CN

Caractéristiques techniques

Propriétés du produit

Type de produit	Capot de protection
Type de boîtier	Capot de protection
Application	Standard
Type	D7
Bande de maintien disponible	oui
Joint présent	non

Dimensions

Dessin coté	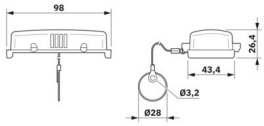
Largeur	24,2 mm
Hauteur	28 mm
Longueur	24,2 mm
Diamètre Œillet pour cordon de retenue	28 mm

Indications sur les matériaux

Couleur	noir (RAL 9005)
Matériau Capot de protection	PA
Classe d'inflammabilité selon UL 94	V0 (Boîtier polyamide)
	V0 (Étrier de verrouillage)
Matériau du boîtier	PA
Matériau du capot de protection	PA
Matériau de l'étrier de verrouillage	PA

Propriétés mécaniques

Caractéristiques mécaniques

Type de verrouillage	Étrier

Conditions environnementales et de durée de vie

Conditions ambiantes

Indice de protection	IP66
Température ambiante (fonctionnement)	-20 °C ... 100 °C

Montage

Instructions de montage	Capot de protection en plastique pour protection brève

Dessins

Dessin coté

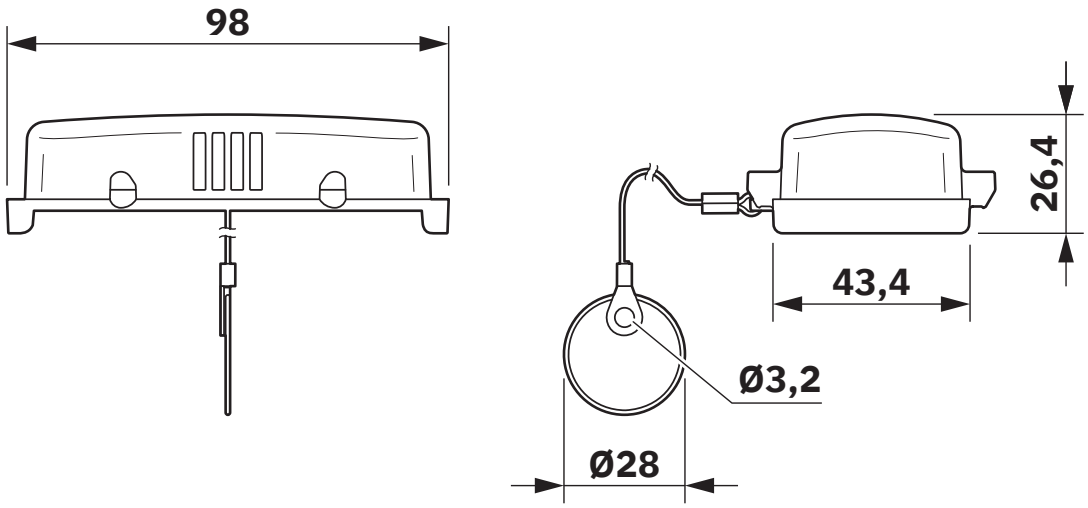

Dessin coté

Homologations

To download certificates, visit the product detail page: https://www.phoenixcontact.com/fr/produits/1419275

DNV
Identifiant de lhomologation: TAE000037S

Classifications

ECLASS

ECLASS-13.0	27440208
ECLASS-15.0	27440208

ETIM

ETIM 10.0	EC002314

UNSPSC

UNSPSC 21.0	39121400

Conformité environnementale

EU RoHS

Conforme aux exigences de la directive RoHS	Oui, Aucun exception

China RoHS

Environment friendly use period (EFUP)	EFUP-E
	Aucune substance dangereuse au-dessus des valeurs limites

EU REACH SVHC

Indication de substance soumise à autorisation REACH (n° CAS)	Aucun substance na un taux pondéral supérieur à 0,1 %

Phoenix Contact 2026 © - Tous droits réservés
https://www.phoenixcontact.com

PHOENIX CONTACT SAS
52 Boulevard de Beaubourg Emerainville
77436 Marne La Vallée Cedex 2 France
+33 (0) 1 60 17 98 98
documentation@phoenixcontact.fr