QUINT4-UPS/1AC/1AC/500VA/USB - Alimentation secourue

1067327

https://www.phoenixcontact.com/fr/produits/1067327

Veuillez tenir compte du fait que les données affichées dans ce document PDF proviennent de notre catalogue en ligne. Vous trouverez les données complètes dans la documentation utilisateur. Nos conditions générales d'utilisation des téléchargements sont applicables.

CRA-READY



QUINT AC UPS, IQ Technology, Montage sur rail DIN, entrée: 120 V AC / 230 V AC, sortie : 120 V AC / 230 V AC / 500 VA. sortie : 120 V AC / 500 VA. sortie : 230 V AC / 500 VA.. Le produit est en cours d'adaptation à la loi sur la cyber-résilience (CRA).

Description du produit

Les alimentations sans interruption pour les applications industrielles AC garantissent une sécurité après défaillance et une disponibilité maximales des installations en cas de panne de courant ou de fluctuations de tension. L'UPS AC fournit en sortie une courbe sinusoïdale pure et alimente sans interruption les récepteurs AC jusqu'à 500 VA. Choisissez l'UPS AC optimale avec le module de batterie adapté à votre application.

Avantages

- Transition transparente vie une courbe sinusoïdale absolue : sinus généré pendant le fonctionnement sur batterie synchrone avec l'ancien réseau d'alimentation
- Utilisation universelle grâce à la combinaison modulaire du module UPS et du module de batterie (VRLA et WTR)
- Interface USB pour la connexion avec des commandes supérieures, par ex. des PC industriels
- Démarrage possible à partir du stockage d'énergie, même sans réseau d'entrée

ELEKTROGERÄTE RÜCKNAHME

Données commerciales

Référence	1067327
Conditionnement	1 Unité(s)

Commande minimum	1 Unité(s)
Clé de vente	CMUI15
Product key	CMUI15
GTIN	4055626736082
Poids par pièce (emballage compris)	3□088 g
Poids par pièce (hors emballage)	2□724 g
Numéro du tarif douanier	85371091
Pays d'origine	DE

Caractéristiques techniques

Remarques

Remarque relative à l'application

Remarque relative à l'application	À l'heure actuelle, nous préparons le produit de manière à ce qu'il soit conforme, à compter du 11 décembre 2027, aux exigences de la loi européenne sur la cyber-résilience (CRA), sur la base des informations actuellement disponibles concernant cette loi.

Données d'entrée

Tension d'entrée	120 V AC
	230 V AC
Plage de tension d'entrée	90 V AC ... 264 V AC
Plage de tension nominale d'entrée	100 V AC ... 240 V AC
Tension secteur national typique	120 V AC
Type de tension de la tension d'alimentation	AC
Plage de fréquence (f_N)	45 Hz ... 65 Hz
Fusible en amont homologué	max. 25 A
Courant absorbé	6,9 A (100 V AC)
	2,86 A (240 V AC)
	19 A (24 V DC)

Données de sortie

Rendement	> 97 % (Charge à 100 %, lorsque l'accumulateur d'énergie est chargé)
	~ 87 % (Charge 100 %)
Puissance apparente	500 VA
Puissance active	400 W
Facteur de puissance	0,83
Facteur de crête	2,8
Temps de commutation	< 10 ms
Classification de l'alimentation secourue	VFD-SS-311
Montage en parallèle autorisé	non
Connectabilité en série	non
Résistance à la surcharge Fonctionnement sur secteur	en fonction du fusible interne
Résistance à la surcharge Mode batterie	105 % (permanent)
	120 % ... 150 % (20 s / 5 s, puis coupure)

Fonctionnement sur secteur

Tension de sortie	120 V AC
	230 V AC
Courant nominal de sortie (I_N)	4,17 A (120 V AC)
	2,17 A (230 V AC)
Puissance dissipée à vide maximale	typ. 9 W (120 V AC)

	typ. 10 W (230 V AC)
Puissance dissipée charge nominale max.	typ. 10 W (120 V AC)
	typ. 11 W (230 V AC)
Fréquence de sortie nominale	60 Hz ±5 Hz
	50 Hz ±5 Hz
Fusible de sortie	10 A 400 V gRL

Fonctionnement sur batterie

Tension de sortie	120 V AC ±2 %
	230 V AC ±2 %
Forme de la tension de sortie	pur sinus
Puissance dissipée à vide maximale	env. 23 W (120 V AC)
	env. 24 W (230 V AC)
Puissance dissipée charge nominale max.	env. 57 W (120 V AC)
	env. 54 W (230 V AC)
Fréquence de sortie nominale	60 Hz
	50 Hz
	±5 % (commutation par le réseau)
	±0,5 % (commutation intrinsèque)
Facteur distorsion (THD)	< 3 % (Charge linéaire)
	< 8 % (Charge non linéaire)
Limitation électronique de courant	> 2,5 x I_N (> 200 ms)

Stockage d’énergie

Entrée

Tension d'entrée	24 V DC
Protection contre la décharge totale	20 V DC ... 24 V DC (paramétrable)
Plage de capacité nominale	3,4 Ah ... 200 Ah (5x 40 Ah)
Courant de charge	max. 5 A
Tension en fin de charge	24 V DC ... 31 V DC (compensation thermique)

Généralités

Technologie pile	VRLA, VRLA-WTR, LI-ION (voir chapitre : Références)
Caractéristique de charge	IU_0U
Fusible en amont homologué	50 A

Caractéristiques de raccordement

Entrée

Position	1.x

Raccordement du conducteur

Technologie de raccordement	Raccordement vissé
souple	0,2 mm² ... 4 mm²
souple avec embout, sans douille en plastique	0,2 mm² ... 4 mm²

souple avec embout, avec douille en plastique	0,2 mm² ... 4 mm²
AWG	30 ... 10
Longueur à dénuder	8 mm
Couple de serrage (EU)	0,5 Nm ... 0,6 Nm
Forme d'entraînement de la tête de vis	Fente longitudinale L

Sortie

Position	2.x

Raccordement du conducteur

Technologie de raccordement	Raccordement vissé
rigide	0,2 mm² ... 6 mm²
souple	0,2 mm² ... 4 mm²
souple avec embout, sans douille en plastique	0,2 mm² ... 4 mm²
souple avec embout, avec douille en plastique	0,2 mm² ... 4 mm²
AWG	30 ... 10
Longueur à dénuder	8 mm
Couple de serrage (EU)	0,5 Nm ... 0,6 Nm
Forme d'entraînement de la tête de vis	Fente longitudinale L

Signal

Position	3.x

Raccordement du conducteur

Technologie de raccordement	Raccordement vissé
rigide	0,2 mm² ... 1,5 mm²
souple	0,2 mm² ... 1,5 mm²
souple avec embout, sans douille en plastique	0,2 mm² ... 1,5 mm²
souple avec embout, avec douille en plastique	0,2 mm² ... 1,5 mm²
AWG	30 ... 12
Longueur à dénuder	8 mm
Couple de serrage (EU)	0,5 Nm ... 0,6 Nm
Forme d'entraînement de la tête de vis	Fente longitudinale L

Batterie

Position	4.x

Raccordement du conducteur

Technologie de raccordement	Raccordement vissé
rigide	0,2 mm² ... 6 mm²
souple	0,2 mm² ... 4 mm²
souple avec embout, sans douille en plastique	0,2 mm² ... 4 mm²
souple avec embout, avec douille en plastique	0,2 mm² ... 4 mm²
AWG	30 ... 10
Longueur à dénuder	8 mm
Couple de serrage (EU)	0,5 Nm ... 0,6 Nm
Forme d'entraînement de la tête de vis	Fente longitudinale L

Interfaces

Interface	USB (Modbus/RTU)
Nombre d'interfaces	1
Type de raccordement	MINI-USB type B
Repérage des raccordements	5.1
Verrouillage	Vis
Physique de transmission	USB 2.0
Longueur max. de câble	3 m
Séparation des potentiels	oui

Signalisation

Entrée de signal Bat.-Start

Nom signalisation	Bat.-Start
Position	3.x
Repérage des points de connexion	3.6 (Bat.-Start 230 V), 3.7 (Bat.-Start 120 V)
Signal Low	Connexion selon SGnd avec < 2,7 kΩ
Signal High	Ouvert (> 200 kΩ entre le démarrage de la batterie et SGnd)

Entrée de signal Remote

Nom signalisation	Remote
Position	3.x
Repérage des points de connexion	3.8 (Remote)
Signal Low	Connexion selon SGnd avec < 2,7 kΩ
Signal High	Ouvert (> 35 kΩ entre Remote et SGnd)

Sortie de signal Alarm

Position	3.x
Nom signalisation	Alarme
Repérage des points de connexion	3.1 (Alarm)
Sortie de couplage	Sortie de transistor, activée
Tension de sortie	24 V
Courant de charge permanent	≤ 20 mA
Indicateur d'état LED	rouge

Sortie de signal Battery Mode

Position	3.x
Nom signalisation	Bat.-Mode
Repérage des points de connexion	3.2 (Bat.-Mode)
Sortie de couplage	Sortie de transistor, activée
Tension de sortie	24 V
Courant de charge permanent	≤ 20 mA
Indicateur d'état LED	jaune

Sortie de signal AC OK

Position	3.x
Nom signalisation	AC OK
Repérage des points de connexion	3.3 (AC OK)
Sortie de couplage	Sortie de transistor, activée
Tension de sortie	24 V
Courant de charge permanent	≤ 20 mA
Indicateur d'état LED	vert

Sortie de signal Ready

Position	3.x
Nom signalisation	Ready
Repérage des points de connexion	3.4 (Ready)
Sortie de couplage	Sortie de transistor, activée
Tension de sortie	24 V
Courant de charge permanent	≤ 20 A
Indicateur d'état LED	vert

Sortie de signal P > P_N

Position	3.x
Nom signalisation	P>P_n
Repérage des points de connexion	3.5 (P>Pn)
Sortie de couplage	Sortie de transistor, activée
Tension de sortie	24 V
Courant de charge permanent	≤ 20 mA

Masse SGnd

Repérage des raccordements	3.9
Fonction	Masse
Potentiel de référence	pour les entrées et sorties de signal

Propriétés électriques

Nombre de phases	1

Propriétés du produit

Type de produit	UPS AC
Gamme de produits	QUINT AC UPS
MTBF (IEC 61709, SN 29500)	445469 h (40 °C)
Propriétés particulières	Le produit est en cours d'adaptation à la loi sur la cyber-résilience (CRA)

Propriétés d'isolation

Classe de protection	I
Catégorie de surtension	II
Degré de pollution	3 (≤ 130 V AC)
	2 (> 200 V AC)

Dimensions

Dimensions de l'article

Largeur	180 mm
Hauteur	130 mm
Profondeur	125 mm

Dimensions de montage

Distance de montage à droite/à gauche	0 mm / 0 mm
Distance de montage en haut/en bas	50 mm / 50 mm

Montage

Type de montage	Montage sur rail DIN

Indications sur les matériaux

Matériau du boîtier	Métallique

Conditions environnementales et de durée de vie

Conditions ambiantes

Indice de protection	IP20
Température ambiante (fonctionnement)	-25 °C ... 60 °C (> 50 °C: 2,5 % / K)
Température ambiante (stockage/transport)	-40 °C ... 85 °C
Hauteur d'utilisation	≤ 3000 m (> 2000 m: 0,6 % / 100 m)
Humidité de l'air max. admissible (service)	≤ 95 %
Choc	20g toutes directions (EN 60068-2-27)
Vibrations (service)	5 Hz ... 100 Hz, 0,7g (EN 60068-2-6)

Normes et spécifications

Systèmes d'alimentation sans interruption

Désignation de la norme	Systèmes d'alimentation sans interruption
Normes/prescriptions	EN 62040-1

Homologations

UL

Repérage	UL/C-UL Recognized UL 1778

Données CEM

Compatibilité électromagnétique	Conformité à la directive CEM 2014/30/UE
Directive basse tension	Conformité à la directive NSR 2014/35/UE
Emission	Perturbations selon EN 62040-2
Immunité	Immunité selon EN 62040-2

Décharge électrostatique

Normes/Prescriptions	EN 61000-4-2

Décharge électrostatique

Décharge par contact	± 6 kV
Décharge dans l'air	± 8 kV
Remarque	Critère A

Champ électromagnétique HF

Normes/Prescriptions	EN 61000-4-3

Champ électromagnétique HF

Plage de fréquence	80 MHz ... 6 GHz
Intensité de champ	10 V/m
Remarque	Critère A

Transitoires électriques rapides (en salves)

Normes/Prescriptions	EN 61000-4-4

Transitoires électriques rapides (en salves)

Entrée	± 2 kV
	± 2 kV
Sortie	± 2 kV
Signal	± 2 kV
	± 2 kV (USB)
Remarque	Critère A (B pour USB)

Contrainte de surtension transitoire (Surge)

Normes/Prescriptions	EN 61000-4-5

Contrainte de surtension transitoire (Surge)

Entrée/sortie	± 1 kV (symétrique)
	± 2 kV (asymétrique)
Signal	1 kV (asymétrique)
Remarque	Critère A
Entrée/sortie	± 1 kV (symétrique)
	± 2 kV (asymétrique)

Perturbations conduites

Normes/Prescriptions	EN 61000-4-6

Perturbations conduites

Plage de fréquence	0,15 MHz ... 80 MHz
Signal	1 kV (asymétrique)
Remarque	Critère A

Champ magnétique avec fréquence énergétique

Normes/Prescriptions	EN 61000-4-8
Fréquence	50 Hz
Signal	30 A/m

Remarque	Critère A

Critères

Critère A	Fonctionnement normal dans le cadre des limites fixées.
Critère B	Perturbation temporaire du fonctionnement, que le dispositif corrige de lui-même.

Dessins

Diagramme

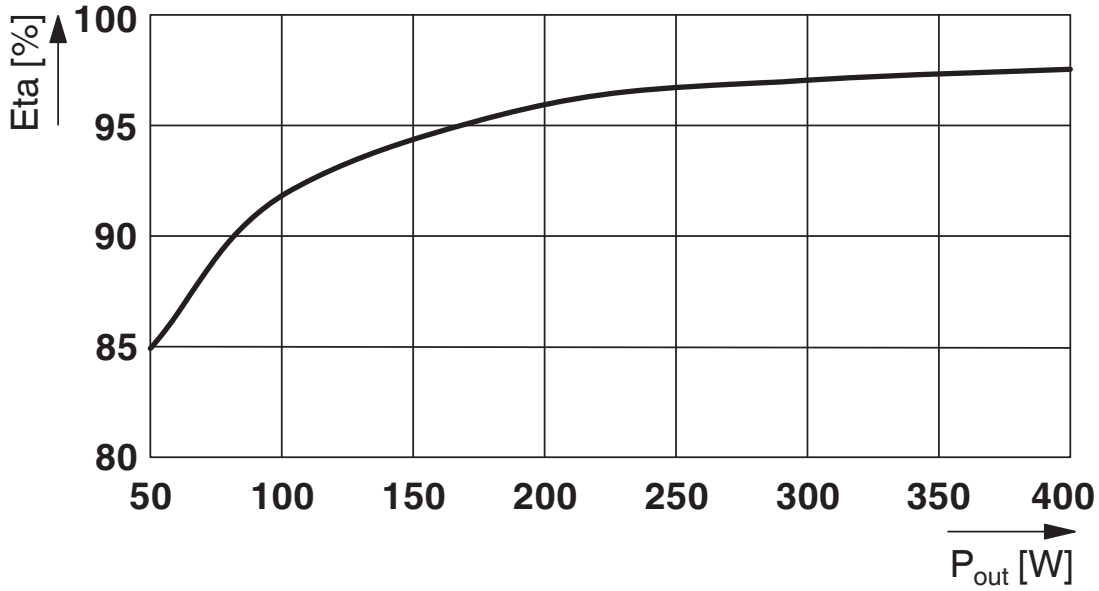

Rendement (fonctionnement normal)

Diagramme

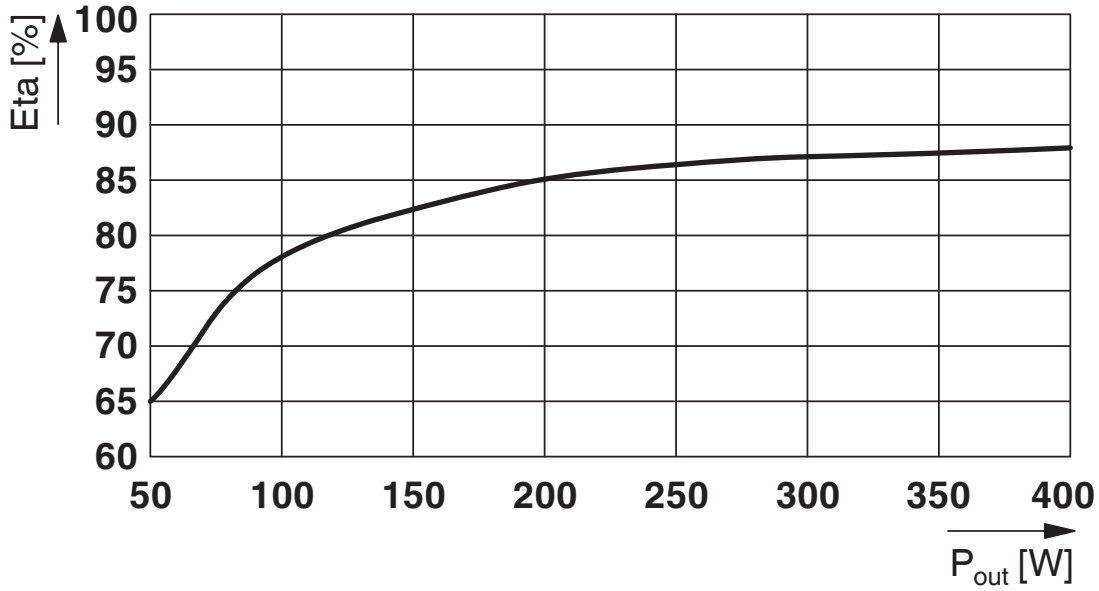

Rendement (fonctionnement sur batterie)

Schéma fonctionnel

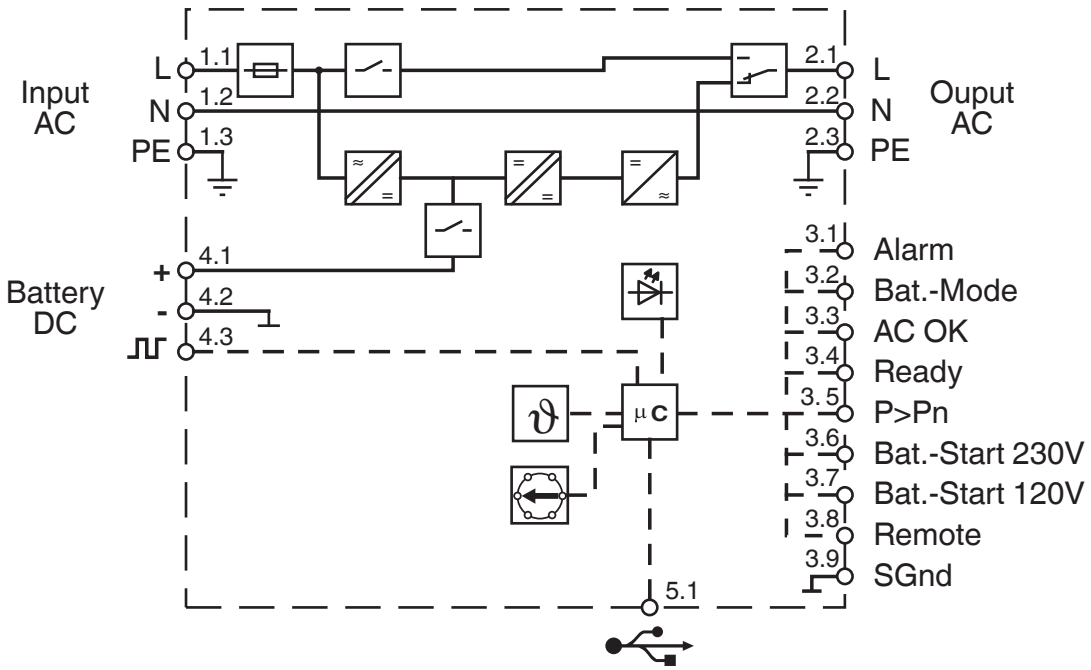

Schéma fonctionnel

Graphic

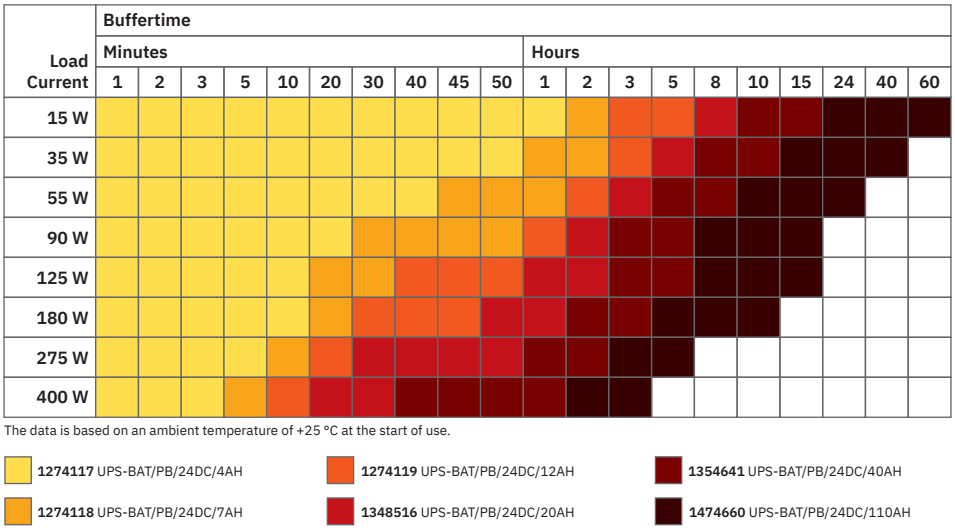

Durées d'autonomie QUINT AC UPS 500 VA pour module de batterie PB

Graphic

Load Current	Buffertime																
	Minutes										Hours						
	1	2	3	5	10	20	30	40	45	50	1	2	3	5	8	10	15
15 W																	
35 W																2x	
55 W															2x		
90 W														2x			
125 W													2x	2x			
180 W													2x				
275 W												2x					
400 W											2x						

2x: In this case, two battery modules of the same capacity are required. The data is based on an ambient temperature of +25 °C at the start of use.

2320416 UPS-BAT/VRLA-WTR/24DC/13AH **2320429** UPS-BAT/VRLA-WTR/24DC/26AH

Durées d'autonomie QUINT AC UPS 500 VA pour module de batterie VRLA-WTR

Homologations

To download certificates, visit the product detail page: https://www.phoenixcontact.com/fr/produits/1067327

IECEE CB Scheme
Identifiant de lhomologation: DK-95944-UL

cULus Recognized
Identifiant de lhomologation: FILE E 342453

EAC
Identifiant de lhomologation: RU-DE.B.00184/20

KC
Identifiant de lhomologation: R-R-PCK-1067327

DNV
Identifiant de lhomologation: TAA00000BM

cULus Recognized
Identifiant de lhomologation: FILE E 342453

IECEE CB Scheme
Identifiant de lhomologation: DK-95944-UL

EAC
Identifiant de lhomologation: RU-DE.B.00184/20

KC
Identifiant de lhomologation: R-R-PCK-1067327

DNV
Identifiant de lhomologation: TAA00000BM

UL Recognized
Identifiant de lhomologation: FILE E 359066

cUL Recognized
Identifiant de lhomologation: FILE E 359066

cUL Recognized
Identifiant de lhomologation: FILE E 359066

UL Recognized
Identifiant de lhomologation: FILE E 359066

Classifications

ECLASS

ECLASS-13.0	27040705
ECLASS-15.0	27040705

ETIM

ETIM 10.0	EC000382

UNSPSC

UNSPSC 21.0	39121000

Conformité environnementale

EU RoHS

Conforme aux exigences de la directive RoHS	Oui
sauf exceptions mentionnées	6(c)

China RoHS

Environment friendly use period (EFUP)	EFUP-50
	Vous trouverez un tableau de déclaration conformément à lACPEIP (China RoHS) concernant les produits dans la zone de téléchargement du produit correspondant sous « Déclaration du fabricant ». Pour tous les produits avec EFUP-E, aucun tableau de déclaration conformément à lACPEIP (China RoHS) nest établi car cela nest pas nécessaire.

EU REACH SVHC

Indication de substance soumise à autorisation REACH (n° CAS)	Lead(n° CAS: 7439-92-1)
SCIP	f227974b-e780-4747-843e-676d1b6d6151

EF3.1 Changement climatique

CO2e kg	116,593 kg CO2e

Phoenix Contact 2026 © - Tous droits réservés
https://www.phoenixcontact.com

PHOENIX CONTACT SAS
52 Boulevard de Beaubourg Emerainville
77436 Marne La Vallée Cedex 2 France
+33 (0) 1 60 17 98 98
documentation@phoenixcontact.fr