# TC MOBILE I/O X200-4G - Relais SMS

1038567

https://www.phoenixcontact.com/fr/produits/1038567

Veuillez tenir compte du fait que les données affichées dans ce document PDF proviennent de notre catalogue en ligne. Vous trouverez les données complètes dans la documentation utilisateur. Nos conditions générales d'utilisation des téléchargements sont applicables.

CRA-READY



Relais SMS et module de signalisation, version pour l'Europe, surveillance des valeurs analogiques et numériques via le réseau de téléphonie mobile, commutation à distance des sorties de relais, communication via SMS ou connexion des données par téléphonie mobile, tension d'alimentation 10 V ... 60 V DC. Le produit est en cours d'adaptation à la loi sur la cyber-résilience (CRA).

## Description du produit

Le système de signalisation compact TC MOBILE I/O X200-4G succède aux relais SMS TC MOBILE I/O X200 (2903805) et PSI-MODEM-SMS-RELAY/6ADI/4DO/DC (2313520). Ce système de signalisation surveille les valeurs numériques et analogiques via le réseau de téléphonie mobile. Cet appareil commute en outre les sorties de relais à distance. Cet appareil offre de nombreuses fonctions logicielles utiles, telles que la chaîne de signalement par SMS, les SMS en cas de chute de tension et différents rôles utilisateur. Une connexion USB à un ordinateur disposant d'un navigateur suffit pour procéder à la configuration.

## Avantages

- Technologie 4G (LTE CAT1) à l'avenir assuré, utilisation simultanée des réseaux 2G bien développés (GSM, GPRS, EDGE)
- Alerte par SMS sur le terrain
- Chaîne de notification pour avertir le technicien d'entretien compétent
- Alarme par SMS en cas de chute de tension
- Activation gratuite par appel téléphonique
- Contrôle des coûts pour les cartes prépayées
- Commandes à distance pour éviter les interventions sur place : activation, commandes de configuration et envoi du journal de bord
- Format compact également pour les installations domestiques (4TE, DIN 43880)
- Montage sur profilé ou mural






## Données commerciales

| | |
|---|---|
| Référence | 1038567 |
| Conditionnement | 1 Unité(s) |
| Commande minimum | 1 Unité(s) |
| Clé de vente | DNC423 |
| Product key | DNC423 |
| GTIN | 4055626592046 |
| Poids par pièce (emballage compris) | 241 g |
| Poids par pièce (hors emballage) | 178,5 g |
| Numéro du tarif douanier | 85176200 |
| Pays d'origine | DE |

## Caractéristiques techniques

### Remarques

| | |
|---|---|
| Remarque relative à l'application | Uniquement pour un usage industriel |
| Remarque relative à l'application | À l'heure actuelle, nous préparons le produit de manière à ce qu'il soit conforme, à compter du 11 décembre 2027, aux exigences de la loi européenne sur la cyber-résilience (CRA), sur la base des informations actuellement disponibles concernant cette loi. |

### Propriétés du produit

| | |
|---|---|
| Type de produit | Système de signalisation |
| Application | E/S |
| MTTF | 674 Années (SN 29500 standard, température 25 °C, cycle de travail 21 %) |
| | 324 Années (SN 29500 standard, température 40 °C, cycle de travail 34,25 %) |
| | 130 Années (SN 29500 standard, température 40 °C, cycle de travail 100 %) |
| Propriétés particulières | Le produit est en cours d'adaptation à la loi sur la cyber-résilience (CRA) |

### Propriétés électriques

| | |
|---|---|
| Puissance dissipée maximale en condition nominale | 1,2 W |
| Type de réseau | Téléphonie mobile |

Alimentation

| | |
|---|---|
| Plage de tension d'alimentation | 10 V DC ... 60 V DC |
| Courant absorbé typique | 50 mA (24 V DC) |
| Courant max. absorbé | 80 mA |

### Données d'entrée

Numérique

| | |
|---|---|
| Description de l'entrée | Entrée TOR |
| Nombre d'entrées | 4 |
| Seuil de commutation signal « 0 » rapporté à $U_N$ | ≤ 0,3 |
| Seuil de commutation signal « 1 » rapporté à $U_N$ | ≥ 0,7 |

Analogique

| | |
|---|---|
| Description de l'entrée | Entrée analogique |
| Nombre d'entrées | 2 |
| Signal d'entrée | Tension ou courant |
| Résolution | 15 Bit |
| Impédance d'entrée | 600 kΩ (Entrées tension) |
| | 50 Ω (Entrée de courant) |
| Signal d'entrée tension | 0 V DC ... 60 V DC |

| | |
|---|---|
| Signal d'entrée courant | 0 mA ... 20 mA |
| | 4 mA ... 20 mA (configurables) |
| Précision | ± 0,1 % |

## Données de sortie

Commutation

| | |
|---|---|
| Dénomination sortie | Sortie à relais |
| Nombre de sorties | 4 |
| Type de contact | Contact NO |
| Tension de commutation minimale | 100 mV |
| Tension de commutation maximale | 60 V DC |
| | 30 V AC |
| Intensité permanente limite | 6 A |
| Puissance de commutation | 100 W (Power Source PS2, $P_{out}$ ≤100 W) |
| Durée de vie en service électrique | 30000 cycles |

## Caractéristiques de raccordement

Alimentation

| | |
|---|---|
| Type de raccordement | Raccordement vissé |
| Section de conducteur souple avec embout, sans douille en plastique | 0,25 mm² ... 2,5 mm² |
| Section de conducteur souple avec embout et douille en plastique | 0,25 mm² ... 2,5 mm² |
| Point de connexion unifilaire rigide | 0,2 mm² ... 2,5 mm² |
| Point de connexion unifilaire souple | 0,2 mm² ... 2,5 mm² |
| Section de conducteur souple [AWG] | 24 ... 14 |
| Longueur à dénuder | 6,50 mm |
| Couple de serrage | 0,5 Nm ... 0,6 Nm (5-7 lbs-in, bornes à vis) |

## Interfaces

Données: USB 2.0

| | |
|---|---|
| Type de raccordement | Mini USB type B, 5 pôles |
| Distance de transmission | ≤ 3 m (uniquement pour configuration et diagnostic) |

Radio

| | |
|---|---|
| Description de l'interface | GSM / GPRS / EDGE / LTE (FDD) |
| Plage de fréquence | 800 MHz (LTE B20) |
| | 1800 MHz (LTE B3) |
| | 2600 MHz (LTE B7) |
| | 900 MHz (2 W (EGSM)) |
| | 1800 MHz (1 W (EGSM)) |
| Nombre | 1 |
| Type de raccordement | SMA (femelle) |
| GPRS | Multislot Class 33 |

| | |
|---|---|
| EDGE | Multislot Class 33 |
| LTE | CAT1 |

## Dimensions

| | |
|---|---|
| Largeur | 72 mm |
| Hauteur | 90 mm |
| Profondeur | 62 mm |

## Indications sur les matériaux

| | |
|---|---|
| Couleur (Partie supérieure du boîtier) | gris clair (RAL 7035) |
| Couleur (Partie inférieure du boîtier) | noir (RAL 9005) |
| Matériau (Boîtier) | Polycarbonate |

## Conditions environnementales et de durée de vie

### Conditions ambiantes

| | |
|---|---|
| Indice de protection | IP20 |
| Température ambiante (fonctionnement) | -25 °C ... 70 °C (Mode SMS uniquement, tenir compte des indications de la documentation technique concernant le derating.) |
| Température ambiante (stockage/transport) | -40 °C ... 85 °C |
| Altitude | 2000 m |
| Humidité de l'air admissible (fonctionnement) | 0 % ... 95 % |

## Homologations

### CE

| | |
|---|---|
| Certificat | Conformité CE |

### Autorisation radio pour l'Europe

| | |
|---|---|
| Remarque | RED 2014/53/EU |

## Données CEM

| | |
|---|---|
| Compatibilité électromagnétique | Conformité à la directive CEM 2014/30/UE et à la directive RED 2014/53/UE, règlement délégué 2022/30 |

### Décharge électrostatique

| | |
|---|---|
| Normes/Prescriptions | EN 61000-4-2 |

### Décharge électrostatique

| | |
|---|---|
| Décharge par contact | ± 6 kV |
| Décharge dans l'air | ± 8 kV |
| Décharge indirecte | ± 6 kV |
| Remarque | Critère B |

### Champ électromagnétique HF

| | |
|---|---|
| Normes/Prescriptions | EN 61000-4-3 |

### Champ électromagnétique HF

| | |
|---|---|
| Plage de fréquence | 26 MHz ... 6 GHz |
| Intensité champ | 10 V/m |
| Remarque | Critère A |

Transitoires électriques rapides (en salves)

| | |
|---|---|
| Normes/Prescriptions | EN 61000-4-4 |

Transitoires électriques rapides (en salves)

| | |
|---|---|
| Entrée | ± 2 kV (Ligne d'alimentation non blindée) |
| Signal | ± 2 kV (Ligne de signalisation blindée) |
| | ± 2 kV (Câbles E/S analogiques, non blindés) |
| Remarque | Critère B |

Ondes de choc (Surge)

| | |
|---|---|
| Normes/Prescriptions | EN 61000-4-5 |

Ondes de choc (Surge)

| | |
|---|---|
| Entrée | ± 0,5 kV (symétrique, ligne d'alimentation non blindée) |
| | ± 0,5 kV (asymétrique, ligne d'alimentation non blindée) |
| Signal | ± 1 kV (Ligne données, asymétrique) |
| Remarque | Critère B |

Perturbations conduites

| | |
|---|---|
| Normes/Prescriptions | EN 61000-4-6 |

Perturbations conduites

| | |
|---|---|
| Plage de fréquence | 0,15 MHz ... 80 MHz |
| Remarque | Critère A |
| Tension | 10 V |

Émissions

| | |
|---|---|
| Perturbations radioélectriques selon EN 55011 | Classe B domaine d'application : industrie et zones résidentielles |

Critères

| | |
|---|---|
| Critère A | Fonctionnement normal dans le cadre des limites fixées. |
| Critère B | Perturbation temporaire du fonctionnement, que le dispositif corrige de lui-même. |

## Normes et spécifications

| | |
|---|---|
| Normes/Prescriptions | EN 50360 |
| Désignation de la norme | Limites d'exposition aux CEM pour les appareils portés à l'oreille |
| Normes/Prescriptions | EN 50121-4 |
| Désignation de la norme | Applications ferroviaires |

## Montage

| | |
|---|---|
| Type de montage | Montage sur rail DIN |
| | Montage mural |

## Dessins

Dessin de la connexion

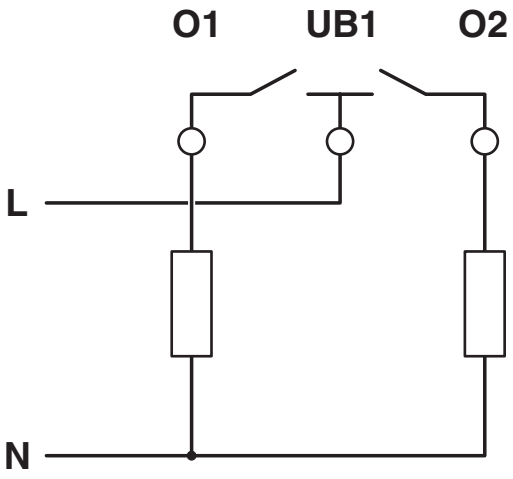


Contacts de relais indépendants du potentiel

Dessin schématique

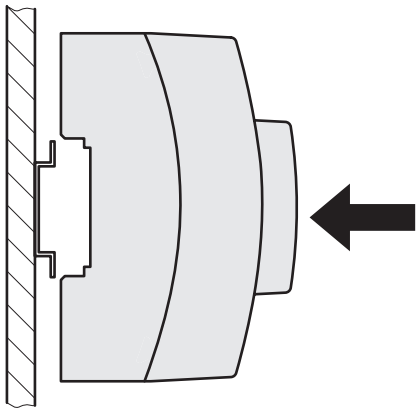

Montage sur rail DIN

Dessin schématique

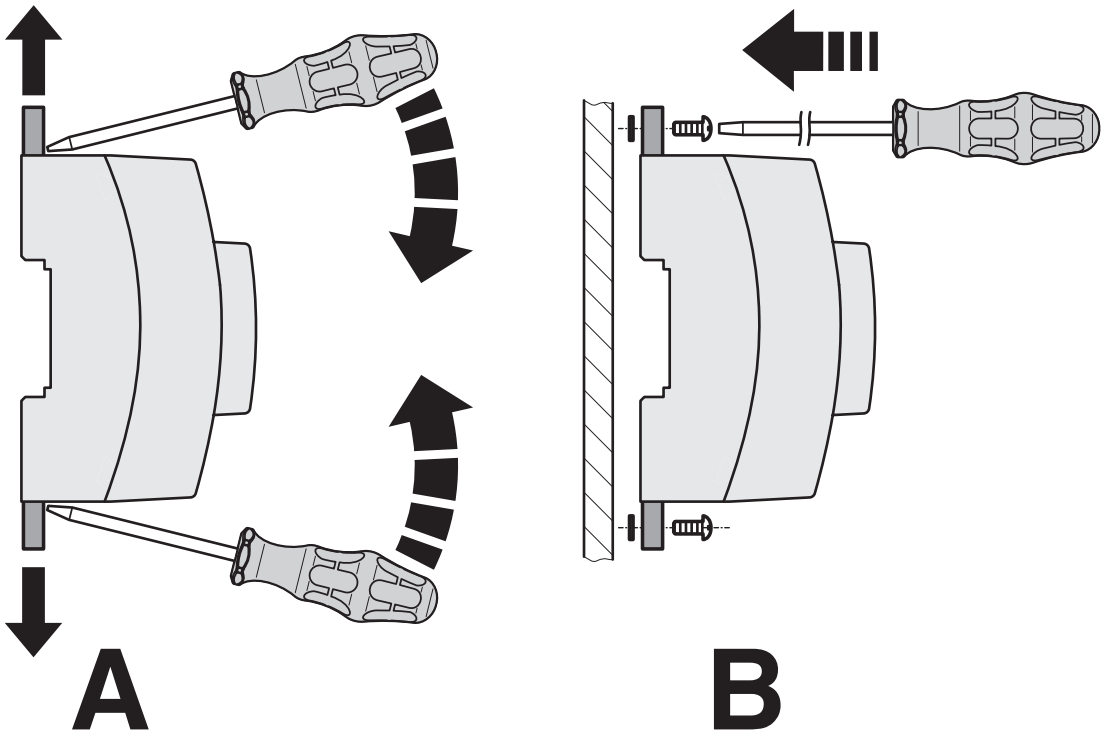


Montage mural

Dessin schématique

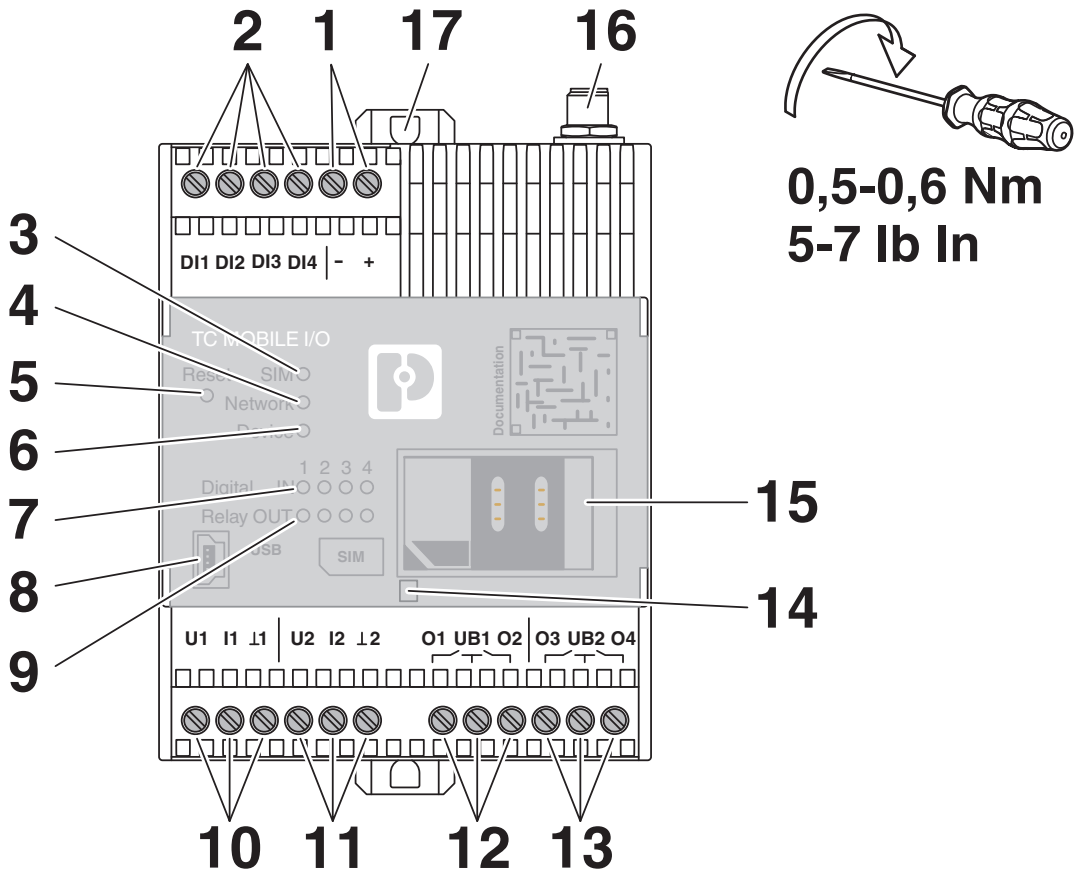


Vue de face

Dessin schématique

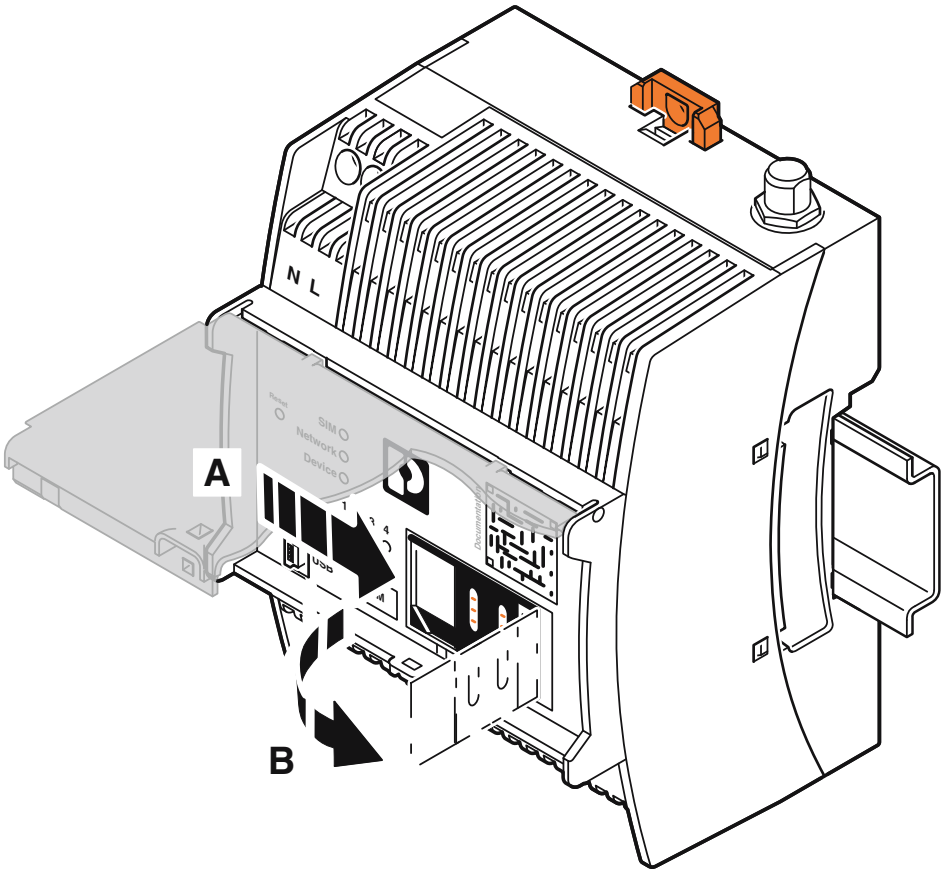


Insertion de la carte SIM

Dessin schématique

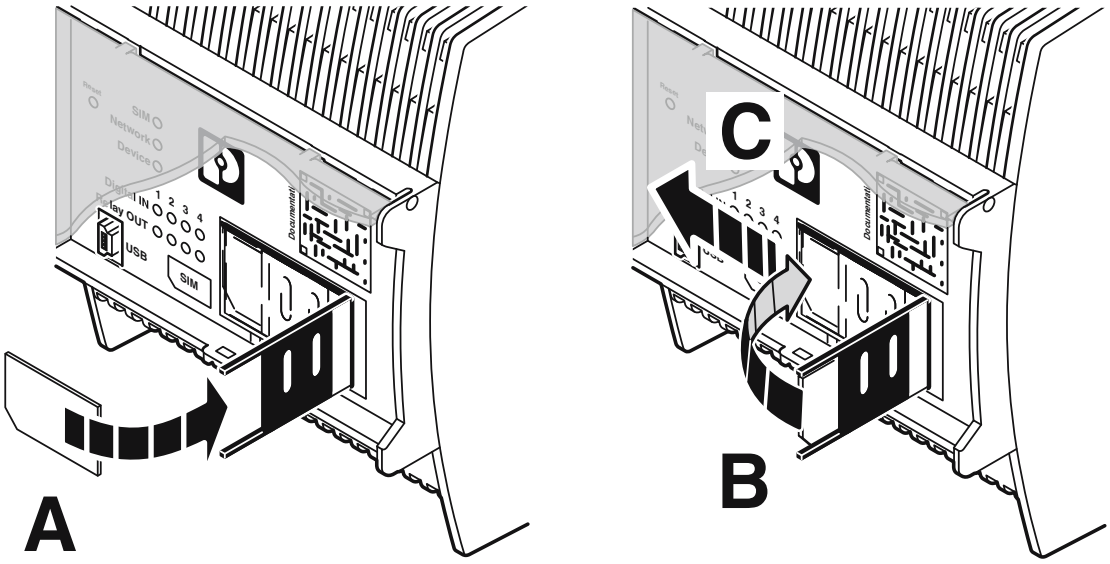


Insertion de la carte SIM

Diagramme

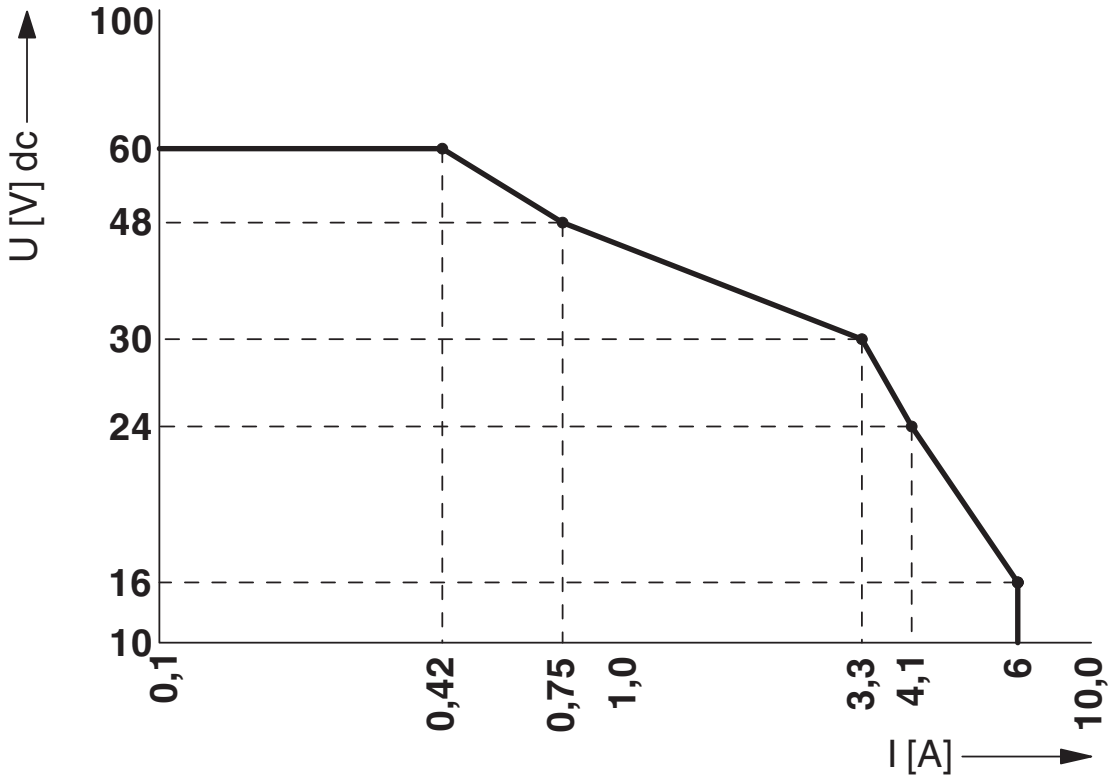


Courbe de charge du relais DC

Diagramme

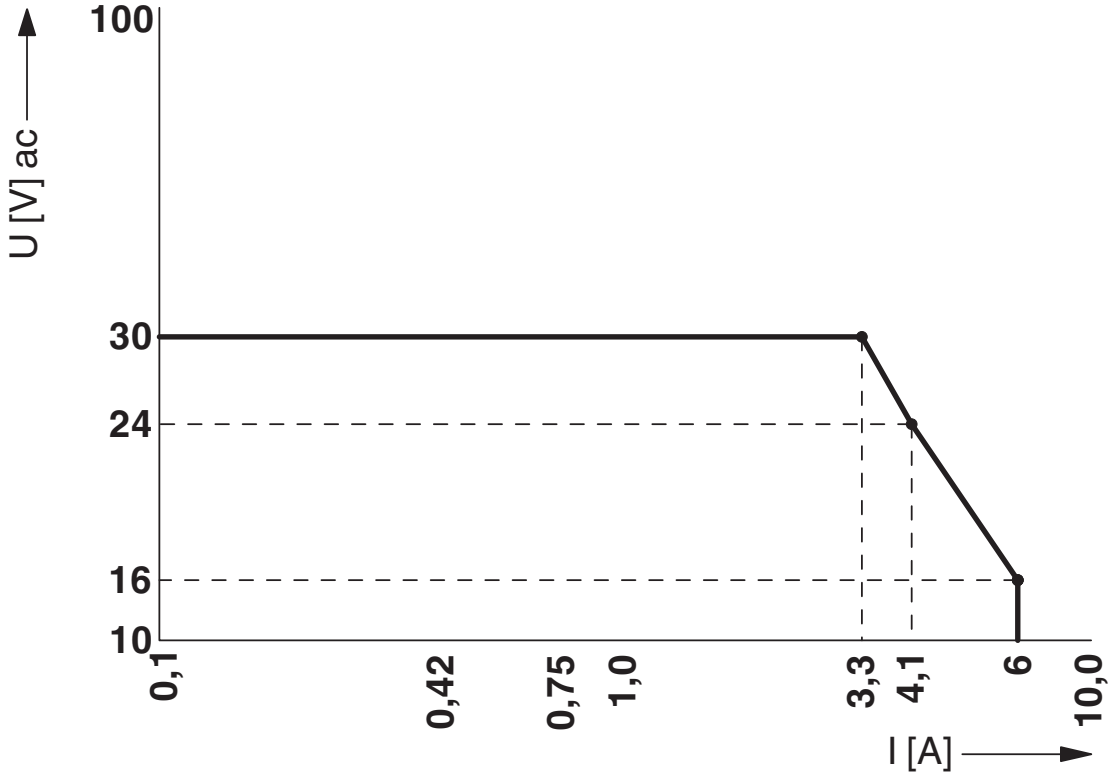


Courbe de charge du relais AC

## Classifications

### ECLASS

| | |
|---|---|
| ECLASS-13.0 | 19170505 |
| ECLASS-15.0 | 19170505 |

### ETIM

| | |
|---|---|
| ETIM 10.0 | EC001467 |

### UNSPSC

| | |
|---|---|
| UNSPSC 21.0 | 39122200 |

## Conformité environnementale

EU RoHS

| | |
|---|---|
| Conforme aux exigences de la directive RoHS | Oui |
| sauf exceptions mentionnées | 6(c), 7(a), 7(c)-I |

China RoHS

| | |
|---|---|
| Environment friendly use period (EFUP) | EFUP-50 |
| | Vous trouverez un tableau de déclaration conformément à lACPEIP (China RoHS) concernant les produits dans la zone de téléchargement du produit correspondant sous « Déclaration du fabricant ». Pour tous les produits avec EFUP-E, aucun tableau de déclaration conformément à lACPEIP (China RoHS) nest établi car cela nest pas nécessaire. |

EU REACH SVHC

| | |
|---|---|
| Indication de substance soumise à autorisation REACH (n° CAS) | Lead(n° CAS: 7439-92-1) |
| SCIP | 5d3ff2e2-53b6-4547-97b8-48eb91e8b79a |

EF3.1 Changement climatique

| | |
|---|---|
| CO2e kg | 11,271 kg CO2e |


Phoenix Contact 2026 © - Tous droits réservés
https://www.phoenixcontact.com



PHOENIX CONTACT SAS
52 Boulevard de Beaubourg Emerainville
77436 Marne La Vallée Cedex 2 France
+33 (0) 1 60 17 98 98
documentation@phoenixcontact.fr